Installation Guide

V1.0

EcoFlow Adjustable Ground & Suspended Solar Bracket

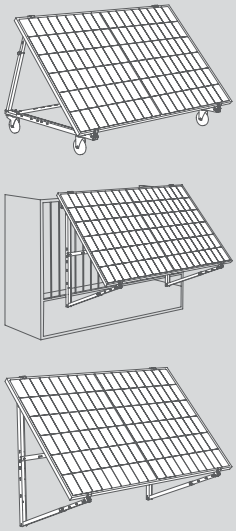

For the latest user manual, please scan the QR code or visit:
https://www.ecoflow.com/support/download/400w-rigid-solar-panel

CONTENTS

Inhaltsverzeichnis / Table des matières / Sommario / Índice / Inhoudsopgave / Содержание

Safety Instructions
Sicherheitshinweise / Consignes de sécurité / Istruzioni di sicurezza / Instrucciones de seguridad / Veiligheidsinstructies / Правила техники безопасности — 3

What's in the Box
Lieferumfang / Contenu de la boîte / Contenuto della confezione / Contenido de la caja / In de doos / Комплектация — 7

Preparing tools required
Vorbereiten erforderlicher Werkzeuge / Préparation des outils nécessaires / Strumenti necessari per la preparazione / Preparación de las herramientas necesarias / Vereiste voorbereidende gereedschappen / Подготовка необходимых инструментов — 8

Installation Requirements
Installationsanforderungen / Exigences d'installation / Requisiti di montaggio / Requisitos de montaje / Installatievereisten / Требования к монтажу — 8

- **SELECTING THE INSTALLATION SCENE** AUSWÄHLEN DER INSTALLATIONSUMGEBUNG / SÉLECTION DU LIEU D'INSTALLATION / SELEZIONE DELLA POSIZIONE DI MONTAGGIO / SELECCIÓN DEL LUGAR DE MONTAJE / DE INSTALLATIELOCATIE SELECTEREN / ВЫБОР МЕСТА МОНТАЖА — 9
- **CHOOSING THE RIGHT ORIENTATION** AUSWÄHLEN DER RICHTIGEN AUSRICHTUNG / CHOIX DE LA BONNE ORIENTATION / SCELTA DEL CORRETTO ORIENTAMENTO / ELECCIÓN DE LA ORIENTACIÓN CORRECTA / DE JUISTE ORIËNTATIE KIEZEN / ВЫБОР ПРАВИЛЬНОЙ ОРИЕНТАЦИИ — 10
- **CHOOSING THE BEST ANGLE** AUSWÄHLEN DES BESTEN WINKELS / CHOIX DU MEILLEUR ANGLE / SCELTA DELL'ANGOLAZIONE MIGLIORE / ELECCIÓN DEL MEJOR ÁNGULO / DE BESTE HOEK KIEZEN / ВЫБОР ОПТИМАЛЬНОГО УГЛА — 11

Installation Guide
Installationsanleitung / Guide d'installation / Guida all'installazione / Guía de instalación / Installatiehandleiding / Руководство по монтажу — 12

- **ON THE BALCONY** AUF DEM BALKON / SUR UN BALCON / SUL BALCONE / EN EL BALCÓN / OP HET BALKON / НА БАЛКОНЕ — 12
- **ON THE WALL** AN DER WAND / SUR UN MUR / SULLA PARETE / EN LA PARED / OP DE MUUR / НА СТЕНЕ — 18
- **ON FLAT SURFACE (FIXED OR MOVABLE)** AUF EINER EBENEN FLÄCHE(FEST ODER BEWEGLICH) / SUR UNE SURFACE PLANE (FIXE OU MOBILE) / SU SUPERFICIE PIANA (FISSO O MOBILE) / EN SUPERFICIE PLANA (FIJO O MÓVIL) / OP EEN VLAKKE ONDERGROND (VAST OF VERPLAATSBAAR) / НА ПЛОСКОЙ ПОВЕРХНОСТИ (СТАЦИОНАРНАЯ ИЛИ ПОДВИЖНАЯ ПОВЕРХНОСТЬ) — 24

Care and Maintenance
Pflege und Wartung / Entretien et maintenance / Cura e manutenzione / Cuidado y mantenimiento / Schoonmaken en onderhoud / Уход и обслуживание — 30

Safety
Instruction

EN

DISCLAIMER

Please read the product document and ensure that you understand it fully before using the product. After reading this document, keep it properly for future reference. Improper use of this product may cause serious injury to yourself or others, or cause product damage and property loss. Once you use this product, it is deemed that you understand, approve and accept all the terms and content in this document. EcoFlow is not liable for any loss caused by the user's failure to use the product in compliance with the Disclaimer and Safety Instructions.

In compliance with laws and regulations, EcoFlow reserves the right to final interpretation of this document and all documents related to the product. This document is subject to changes (updates, revisions, or termination) without prior notice. Please visit EcoFlow's official website to obtain the latest product information.

SAFETY INSTRUCTIONS

1. This product is applicable to EcoFlow 400W Rigid Solar Sanel (EF-SG-M400-04); errors may occur in the tilt angle if equipped with other solar panels.
2. Before installation, it is recommended to cover the light-receiving side of the solar panel with opaque material and disconnect the positive and negative wiring to prevent the solar panel from generating electricity.
3. When installing on a balcony or wall, please ensure that the balcony railing and wall can withstand the weight of this product and the solar panel, and that the product is installed at a height that meets the local regulatory requirements of your region (no more than 4 m is recommended).
4. When installing, do not let the light-receiving side of the solar panel directly contact the ground, and place it on a soft material to avoid friction.
5. The installation should be completed by at least 2 persons. Please wear protective gloves and goggles during installation to avoid injury.
6. Please use the installation components coming with the product. For replacement of any parts or accessories, please visit EcoFlow's official sales channels for related purchase information.
7. Please use the preset mounting holes of this product. Do not drill holes or modify the frame by yourself. Otherwise, the warranty will be invalid.
8. Do not step on this product or hang heavy objects on the crossbar.
9. Please avoid using this product in extreme weather (such as typhoon). When the wind is higher than Force 10, please take back the product or lay it flat (see "Care and Maintenance" for specific steps).
10. Please check the connections of the parts every three months to ensure that they are intact.

SPECIFICATIONS

Package dimensions	1500×205×80 mm (59.1×8.1×3.1 in)
Unfolding dimension (75°)	1450×1200×1200 mm (57.1×47.2×47.2 in)
Net weight	Approx. 10 kg (22 lbs)
Load capacity	30 kg (66 lbs)

Sicherheitshinweise

DE

HAFTUNGSAUSSCHLUSS

Bitte lesen Sie dieses Benutzerhandbuch und stellen Sie sicher, dass Sie es vollständig verstehen, bevor Sie das Produkt verwenden. Bewahren Sie dieses Benutzerhandbuch nach dem Lesen zum späteren Nachschlagen gut auf. Eine unsachgemäße Bedienung dieses Produkts kann zu schweren Verletzungen bei Ihnen oder anderen Personen oder zu Schäden an diesem Produkt und anderen Gegenständen führen. Wenn Sie dieses Produkt verwenden, wird davon ausgegangen, dass Sie alle Bedingungen dieses Dokuments vollständig verstanden, zur Kenntnis genommen und akzeptiert haben. EcoFlow haftet nicht für Schäden, die dadurch entstehen, dass der Nutzer das Produkt nicht in Übereinstimmung mit diesem Benutzerhandbuch verwendet.

In Übereinstimmung mit den Gesetzen und Vorschriften behält sich EcoFlow das Recht auf die endgültige Auslegung dieses Dokuments und aller Dokumente, die zu diesem Produkt gehören, vor. Dieses Dokument kann ohne vorherige Ankündigung geändert (aktualisiert, überarbeitet oder gelöscht) werden. Besuchen Sie die offizielle Website von EcoFlow, um die neuesten Produktinformationen zu erhalten.

SICHERHEITSHINWEISE

1. Dieses Produkt ist für das starre EcoFlow Solarpanel 400 W (EF-SG-M400-04) geeignet; bei anderen Solarpanelen können Fehler im Neigungswinkel auftreten.
2. Vor der Installation wird empfohlen, die Lichtempfangsseite des Solarpanels mit lichtundurchlässigem Material abzudecken und die Plus- und Minuskabel zu trennen, um zu verhindern, dass das Solarpanel Strom erzeugt.
3. Bei der Installation auf einem Balkon oder an einer Wand stellen Sie bitte sicher, dass das Balkongeländer und die Wand das Gewicht dieses Produkts und des Solarpanels tragen können und dass das Produkt in einer Höhe installiert wird, die den örtlichen gesetzlichen Vorschriften Ihrer Region entspricht (empfohlen werden nicht mehr als 4 Meter).
4. Achten Sie bei der Installation darauf, dass die Lichtempfangsseite des Solarpanels nicht direkt mit dem Boden in Berührung kommt, und legen Sie es auf ein weiches Material, um Reibung zu vermeiden.
5. Die Installation sollte von mindestens 2 Personen durchgeführt werden. Bitte tragen Sie bei der Installation Schutzhandschuhe und eine Schutzbrille, um Verletzungen zu vermeiden.
6. Bitte verwenden Sie die im Lieferumfang des Produkts enthaltenen Installationskomponenten. Zum Austausch von Teilen oder Zubehörteilen finden Sie auf den offiziellen Vertriebskanälen von EcoFlow die entsprechenden Kaufinformationen.
7. Bitte verwenden Sie die zuvor festgelegten Befestigungslöcher dieses Produkts. Bohren Sie keine Löcher in den Rahmen und verändern Sie ihn nicht. Andernfalls erlischt die Garantie.
8. Treten Sie nicht auf dieses Produkt und hängen Sie keine schweren Gegenstände an die Querstange.
9. Verwenden Sie dieses Produkt nicht bei extremer Witterung (z. B. einem Wirbelsturm). Nehmen Sie bei einer Windstärke über 10 das Produkt ab oder legen Sie es flach auf den Boden (unter "Pflege und Wartung" finden Sie spezielle Schritte).
10. Überprüfen Sie alle drei Monate die Anschlüsse der Teile, um sicherzustellen, dass sie intakt sind.

TECHNISCHE DATEN

Abmessungen des Pakets	1500×205×80 mm
Abmessungen entfaltet (75°)	1450×1200×1200 mm
Nettogewicht	Ungefähr 10 kg
Tragfähigkeit	30 kg

Consignes de **sécurité**

FR

CLAUSE DE NON-RESPONSABILITÉ

1. Veuillez lire ce manuel d'utilisation et vous assurer que vous le comprenez totalement avant d'utiliser le produit. Après avoir lu ce manuel d'utilisation, conservez-le soigneusement à des fins de référence ultérieure. Une utilisation incorrecte de ce produit peut entraîner des blessures graves pour vous-même ou d'autres personnes, endommager le produit ou causer des pertes matérielles. En utilisant ce produit, vous êtes réputé avoir compris, reconnu et accepté les conditions générales de ce document dans leur intégralité. EcoFlow n'est pas responsable des pertes causées par une utilisation du produit non conforme à ce manuel d'utilisation.
2. Conformément aux lois et règlements, EcoFlow se réserve le droit d'interprétation finale de ce document et de tous les documents relatifs à ce produit. Ce document est susceptible d'être modifié (mises à jour, révisions ou résiliation) sans préavis. Veuillez consulter le site Web officiel d'EcoFlow pour les dernières informations sur le produit.

CONSIGNES DE SÉCURITÉ

1. Ce produit est applicable au panneau solaire rigide EcoFlow 400 W (EF-SG-M400-04) ; des erreurs d'angle d'inclinaison peuvent se produire en cas d'utilisation avec un autre panneau solaire.
2. Avant l'installation, il est recommandé de couvrir le côté récepteur de lumière du panneau solaire avec un matériau opaque et de débrancher le câblage positif et négatif pour empêcher le panneau solaire de générer de l'électricité.
3. En cas d'installation sur un balcon ou un mur, veuillez vous assurer que la balustrade du balcon et le mur peuvent résister au poids de ce produit et du panneau solaire, et que le produit est installé à une hauteur qui respecte les exigences réglementaires locales de votre région (il est recommandé de ne pas dépasser 4 m).
4. Lors de l'installation, ne laissez pas le côté récepteur de lumière du panneau solaire directement en contact avec le sol et placez-le sur un matériau souple pour éviter les frottements.
5. L'installation doit être effectuée par au moins 2 personnes. Veuillez porter des gants et des lunettes de protection pendant l'installation afin d'éviter toute blessure.
6. Veuillez utiliser les composants d'installation fournis avec le produit. En cas de remplacement de pièces ou d'accessoires, veuillez consulter les canaux de vente officiels d'EcoFlow pour les informations d'achat correspondantes.
7. Veuillez utiliser les trous de montage prédéterminés de ce produit. Ne percez pas de trous et ne modifiez pas le cadre vous-même. Dans le cas contraire, la garantie ne sera plus valide.
8. Ne marchez pas sur ce produit et ne suspendez pas d'objets lourds sur la barre transversale.
9. Veuillez éviter d'utiliser ce produit dans des conditions météorologiques extrêmes (telles qu'un typhon). Lorsque le vent dépasse la force 10, veuillez retirer le produit ou le poser à plat (voir « Entretien et maintenance » pour les étapes spécifiques).
10. Veuillez vérifier les connexions des pièces tous les trois mois pour vous assurer qu'elles sont intactes.

CARACTÉRISTIQUES

Dimensions de l'emballage	1500×205×80 mm (59.1×8.1×3.1 pouces)
Dimensions de dépliage (75°)	1450×1200×1200 mm (57.1×47.2×47.2 pouces)
Poids net	Environ 10 kg (22 lbs)
Capacité de charge	30 kg (66 lbs)

Istruzioni di **sicurezza**

IT

ESCLUSIONE DI RESPONSABILITÀ

Prima di utilizzare il prodotto, gli utenti devono leggere attentamente il presente manuale utente e assicurarsi di averne compreso appieno il contenuto. Dopo aver letto il presente manuale utente, conservarlo correttamente per riferimento futuro. Qualsiasi uso non corretto può causare gravi lesioni all'utente o ad altri, danni al prodotto o perdita di proprietà. Utilizzando il prodotto, si ritiene che l'utente abbia compreso, riconosciuto e accettato i termini e le condizioni contenute nel presente documento nella sua interezza. EcoFlow non è responsabile di eventuali perdite dovute a un utilizzo del prodotto da parte dell'utente non in conformità alle istruzioni riportate nel presente manuale utente.

In conformità alle leggi e alle normative, EcoFlow ha il diritto finale di interpretare questo documento e tutti i documenti relativi a questo prodotto. Qualsiasi aggiornamento, revisione o risoluzione del contenuto, se necessario, sarà effettuato senza preavviso. Gli utenti sono tenuti a visitare il sito ufficiale di EcoFlow per le informazioni più aggiornate sul prodotto.

ISTRUZIONI DI SICUREZZA

1. Questo prodotto è applicabile al pannello solare rigido EcoFlow da 400 W (EF-SG-M400-04); possono verificarsi errori nell'angolo di inclinazione se montato con altri pannelli solari.
2. Prima del montaggio, si consiglia di coprire il lato che riceve la luce del pannello solare con materiale opaco e scollegare il cablaggio positivo e negativo per evitare che il pannello solare generi elettricità.
3. Durante il montaggio su un balcone o una parete, assicurarsi che la ringhiera del balcone e la parete siano in grado di sopportare il peso di questo prodotto e del pannello solare e che il prodotto sia installato a un'altezza che soddisfi i requisiti normativi locali della propria regione (si consiglia un'altezza non superiore a 4 m).
4. Durante il montaggio, evitare che il lato che riceve la luce del pannello solare tocchi direttamente il suolo e posizionarlo su un materiale morbido per evitare attriti.
5. Il montaggio deve essere effettuato da almeno 2 persone. Indossare guanti e occhiali protettivi durante il montaggio per evitare lesioni.
6. Utilizzare i componenti di montaggio forniti con il prodotto.

Per la sostituzione di parti o accessori, visitare i canali di vendita ufficiali di EcoFlow per informazioni correlate all'acquisto.

7. Utilizzare i fori di montaggio preimpostati di questo prodotto. Non praticare fori né modificare il telaio da soli. In caso contrario, la garanzia non sarà valida.
8. Non calpestare il prodotto né appendere oggetti pesanti alla traversa.
9. Non utilizzare questo prodotto in condizioni meteorologiche estreme (ad esempio, tifone). Se il vento è superiore a forza 10, ritirare il prodotto o adagiarlo su una superficie piana (vedere "Cura e manutenzione" per i passaggi specifici).
10. Controllare i collegamenti dei componenti ogni tre mesi per garantirne l'integrità.

SPECIFICHE

Dimensioni della confezione	1500×205×80 mm
Dimensioni quando dispiegato (75°)	1450×1200×1200 mm
Peso netto	Circa 10 kg
Capacità di carico	30 kg

Instrucciones de seguridad

ES

AVISO DE DESCARGO DE RESPONSABILIDAD

Lea este manual de usuario y asegúrese de que lo entiende totalmente antes de utilizar el producto. Después de leer este manual de usuario, guárdelo bien para futuras consultas. El uso inadecuado de este producto puede causar lesiones graves a usted mismo o a otros, así como causar daños al producto y a la propiedad. Si utiliza este producto, se considerará que comprende, reconoce y acepta los términos y condiciones de este documento en su totalidad. EcoFlow no es responsable de ninguna pérdida causada por la incapacidad del usuario para utilizar el producto de conformidad con este manual de usuario.

De conformidad con la ley y la normativa, EcoFlow se reserva el derecho de interpretación final de este documento y de todos los documentos relacionados con este producto. Este documento es susceptible de cambios (cambios, revisiones o retirada) sin previo aviso. Visite el sitio web oficial de EcoFlow para ver la información más reciente sobre el producto.

INSTRUCCIONES DE SEGURIDAD

1. Este producto es aplicable al panel solar rígido EcoFlow de 400 W (EF-SG-M400-04); pueden ocurrir errores en el ángulo de inclinación si está equipado con otros paneles solares.
2. Antes del montaje, se recomienda cubrir el lado que recibe la luz del panel solar con material opaco y desconectar el cableado positivo y negativo para evitar que el panel solar genere electricidad.
3. Al instalar en un balcón o pared, asegúrese de que la barandilla y la pared del balcón puedan soportar el peso de este producto y el panel solar, y que el producto esté instalado a una altura que cumpla con la normativa legal local de su región (no se recomienda más de 4 m).
4. Al instalarlo, no permita que el lado del panel solar que recibe la luz entre en contacto directo con el suelo y colóquelo sobre un material blando para evitar la fricción.
5. Al menos dos personas deben realizar el montaje. Utilice guantes protectores y gafas de seguridad durante el montaje para evitar lesiones.
6. Utilice los componentes de montaje que vienen con el producto. Para consultar piezas o accesorios de repuesto, visite los canales de venta oficiales de EcoFlow para obtener información de compra relacionada.
7. Utilice los orificios de montaje preestablecidos de este producto. No taladre ni modifique la estructura usted mismo. De lo contrario, la garantía no será válida.
8. No pise este producto ni cuelgue objetos pesados en la barra transversal.
9. Evite usar este producto en condiciones climáticas extremas (como un tifón). Cuando el viento supere la Fuerza 10, retire el producto o colóquelo en el suelo (consulte "Mantenimiento" para ver los pasos específicos).
10. Compruebe las conexiones de las piezas cada tres meses para garantizar que estén intactas.

ESPECIFICACIONES

Dimensiones del paquete	1500×205×80 mm
Dimensiones sin plegar (75°)	1450×1200×1200 mm
Peso neto	10 kg aprox.
Capacidad de carga	30 kg

Veiligheidsinstructies

NL

AANSPRAKELIJKHEID

Zorg dat u deze gebruikershandleiding voor gebruik volledig leest en begrijpt. Bewaar deze gebruikershandleiding na het lezen goed voor toekomstig gebruik. Als u dit product niet juist gebruikt, kan dit ernstig letsel bij uzelf of anderen of schade aan dit product en andere eigendommen veroorzaken. Als u dit product gebruikt, wordt u geacht alle voorwaarden in dit document volledig te hebben begrepen, erkend en geaccepteerd. EcoFlow is niet aansprakelijk voor enig verlies dat wordt veroorzaakt omdat de gebruiker het product niet volgens deze gebruikershandleiding gebruikt.

In overeenstemming met wet- en regelgeving heeft EcoFlow het laatste woord over de interpretatie van dit document en alle aan dit product gerelateerde documenten. Dit document kan van tijd tot tijd zonder kennisgeving vooraf worden bijgewerkt, herzien of ingetrokken. Bezoek de website van EcoFlow voor de meest recente productinformatie.

VEILIGHEIDSINSTRUCTIES

1. Dit product is bedoeld voor het EcoFlow stijve 400W-zonnepaneel (EF-SG-M400-04); als het met andere zonnepanelen wordt uitgerust, kunnen er problemen met de hoek optreden.
2. We raden aan om de lichtvangende kant van het zonnepaneel voor de montage af te dekken met ondoorzichtig materiaal en om de positieve en negatieve bedrading los te koppelen, zodat het zonnepaneel geen elektriciteit produceert.
3. Zorg bij de installatie op een balkon of muur dat de balustrade of de muur het gewicht van dit product en het zonnepaneel kan dragen, en dat het product wordt geïnstalleerd op een hoogte die volgens de lokale regelgeving is toegestaan (maximaal 4 m wordt aanbevolen).

4. Zorg dat de lichtvangende kant van het zonnepaneel tijdens de installatie niet in contact met de grond komt. Plaats het op een zacht materiaal om wrijving te voorkomen.
5. De installatie moet door minimaal twee personen worden uitgevoerd. Draag tijdens de installatie beschermende handschoenen en een veiligheidsbril om letsel te voorkomen.
6. Gebruik de installatiematerialen die bij het product worden geleverd. Als u reserveonderdelen of accessoires nodig hebt, kunt u op de officiële verkoopkanalen van EcoFlow aankoopinformatie vinden.
7. Gebruik de aanwezige montagegaten van dit product. Boor zelf geen gaten en pas het frame niet zelf aan. Anders vervalt de garantie.
8. Ga niet op dit product staan en hang geen zware voorwerpen aan de dwarsbalk.
9. Gebruik dit product niet in extreem weer (zoals een tyfoon). Als de windkracht groter is dan 10, kunt u het product het beste verwijderen of plat neerleggen (zie "Schoonmaken en onderhoud" voor specifieke stappen).
10. Controleer elke drie maanden of de verbindingen van de onderdelen intact zijn.

SPECIFICATIES

Pakketafmetingen	1500×205×80 mm
Afmetingen wanneer uitgeklapt (75°)	1450×1200×1200 mm
Nettogewicht	Ongeveer 10 kg
Maximale belasting	30 kg

Правила техники безопасности

RU

ОТКАЗ ОТ ОТВЕТСТВЕННОСТИ

Перед использованием изделия внимательно прочитайте это руководство пользователя и убедитесь, что вы полностью поняли все инструкции. После прочтения этого руководства пользователя сохраните его для дальнейшей работы. Ненадлежащее использование этого изделия может привести к получению серьезных травм вами или другими людьми, в том числе к повреждению изделия и материальному ущербу. Использование этого изделия подразумевает, что вы понимаете содержание этого документа и принимаете все изложенные в нем условия. Компания EcoFlow не несет ответственности за какие-либо убытки, вызванные несоблюдением правил эксплуатации этого изделия, указанных в руководстве пользователя.

В соответствии с законами и нормативными требованиями компания EcoFlow оставляет за собой право окончательного толкования этого документа и всех документов, связанных с изделием. Этот документ может быть изменен (обновлен, пересмотрен или отменен) без предварительного уведомления. Актуальную информацию об изделии см. на официальном веб-сайте компании EcoFlow.

ПРАВИЛА ТЕХНИКИ БЕЗОПАСНОСТИ

1. Это изделие предназначено для солнечной панели с одинарным стеклом EcoFlow 400 Вт (EF-SG-M400-04); при оснащении другими солнечными панелями могут возникать ошибки в угле наклона.
2. Перед монтажом рекомендуется закрыть светоприемную сторону солнечной панели непрозрачным материалом и отсоединить плюсовую и минусовую проводку, чтобы солнечная панель не вырабатывала электричество.
3. При монтаже на балконе или стене убедитесь, что балконные перила и стена способны выдержать вес этого изделия и солнечной панели и что изделие установлено на высоте, соответствующей местным нормативным требованиям вашего региона (рекомендуется не более 4 м).
4. При монтаже не допускайте прямого контакта светоприемной стороны солнечной панели с землей и положите ее на мягкий материал, чтобы избежать трения.
5. Монтаж должны выполнять как минимум 2 человека. Наденьте защитные перчатки и очки во время монтажа, чтобы избежать травм.
6. Используйте компоненты для монтажа, поставляемые вместе с изделием. Для замены каких-либо деталей или аксессуаров обратитесь по официальным каналам продаж EcoFlow за соответствующей информацией о покупке.
7. Используйте заранее проделанные в изделии монтажные отверстия. Не просверливайте отверстия и не модифицируйте раму самостоятельно. В противном случае гарантия будет недействительна.
8. Не наступайте на это изделие и не вешайте тяжелые предметы на перекладину.
9. Избегайте использования этого изделия в экстремальных погодных условиях (например, во время тайфуна). Если сила ветра превышает 10 баллов, уберите изделие или положите его на ровную поверхность (конкретные действия см. в разделе «Уход и обслуживание»).
10. Проверяйте соединения деталей каждые три месяца, чтобы убедиться, что они не повреждены.

ТЕХНИЧЕСКИЕ ХАРАКТЕРИСТИКИ

Размеры упаковки	1500×205×80 мм
Размеры в разложенном виде (75°)	1450×1200×1200 мм
Масса нетто	Приблизительно 10 кг
Грузоподъемность	30 кг

What's
In The Box

Lieferumfang / Contenu de la boîte / Contenuto della confezione / Contenido de la caja / In de doos / Комплектация

A1 ×2



A2 ×2



A3 ×2



Adjustable bracket kit

A4 ×1



Crossbar

B1 ×4



Bracket connector

B2 ×4



Adjustable solar side clamp

B3 ×9



Hex bolt set (M8)

C1 ×3



Clamping screw

C2 ×3



Wing nut

D1 ×5



Clevis pin (long)

D2 ×3



Clevis pin (short)

D3 ×8



R clip

E1 ×4



Expansion bolt

E2 ×3



Crossbar connector (M8)

F ×2



PowerStream DIY connector set (M6)

G1 ×2

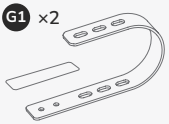

G2 ×6



G3 ×2



G4 ×2



Hook kit

H ×2



C-connector

I ×1



Spirit level

J ×2



Cable tie

K1 ×2

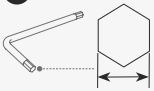

5mm/0.19in

K2 ×1

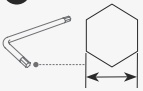

4mm/0.15in

K3 ×1

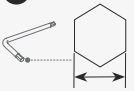

2.5mm/0.09in

K4 ×2



Open-end wrench

Sold separately

L1 ×2



Caster (with break)

L2 ×2



Caster (without break)

L3 ×2



C-connector

Preparing

Tools Required

Vorbereiten erforderlicher Werkzeuge / Préparation des outils nécessaires / Strumenti necessari per la preparazione / Preparación de las herramientas necesarias / Vereiste voorbereidende gereedschappen / Подготовка необходимых инструментов

For installation on the wall and the flat surface (fixed)



Hammer drill (with a drill bit of 10mm)



Mallet



Protective goggles



Measuring tape



Marker

For installation on the wall



ladder (higher than the installation position)



Safety rope (≥8m / 26ft)

For all installation



Protective gloves

Installation

Requirements

Installationsanforderungen / Exigences d'installation / Requisiti di montaggio / Requisitos de montaje / Installatievereisten / Требования к монтажу

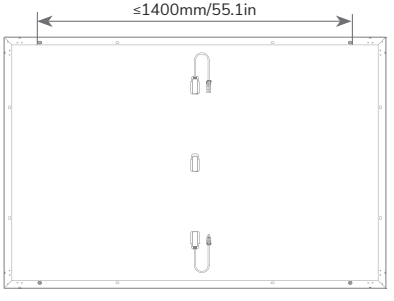

SELECTING THE INSTALLATION SCENE

AUSWÄHLEN DER INSTALLATIONSUMGEBUNG / SÉLECTION DU LIEU D'INSTALLATION / SELEZIONE DELLA POSIZIONE DI MONTAGGIO / SELECCIÓN DEL LUGAR DE MONTAJE / DE INSTALLATIELOCATIE SELECTEREN / ВЫБОР МЕСТА МОНТАЖА

On the balcony

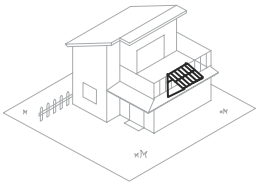



On the wall

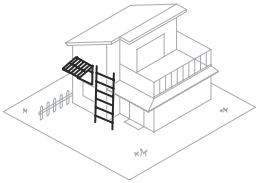

The ladder should be above the mounting position

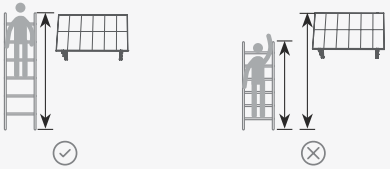

On flat surface

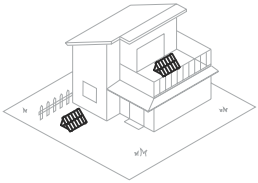



CHOOSING THE RIGHT ORIENTATION

AUSWÄHLEN DER INSTALLATIONSUMGEBUNG / SÉLECTION DU LIEU D'INSTALLATION / SELEZIONE DELLA POSIZIONE DI MONTAGGIO / SELECCIÓN DEL LUGAR DE MONTAJE / DE INSTALLATIELOCATIE SELECTEREN / ВЫБОР МЕСТА МОНТАЖА

Northern hemisphere

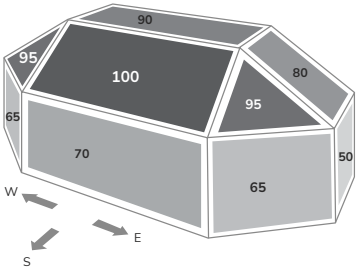

Southern hemisphere

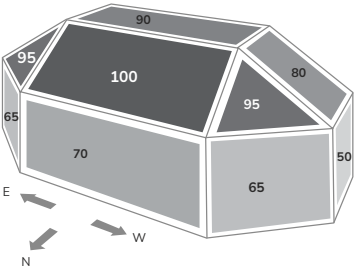

EN The numbers on the orientation diagram simulate power generation efficiency under the same sunlight conditions. The larger the number, the higher the power generation efficiency in this orientation.

DE Die Zahlen auf dem Orientierungsdiagramm simulieren die Effizienz der Stromerzeugung unter denselben Sonnenlichtbedingungen. Je größer die Zahl ist, desto höher ist der Wirkungsgrad der Stromerzeugung bei dieser Ausrichtung.

FR Les nombres sur le diagramme d'orientation simulent l'efficacité de la production d'énergie dans les mêmes conditions d'ensoleillement. Plus le nombre est grand, plus l'efficacité de la production d'énergie est élevée dans cette orientation.

IT I numeri sullo schema dell'orientamento simulano l'efficienza della generazione di energia nelle stesse condizioni di luce solare. Quanto più alto è il numero, maggiore è l'efficienza di generazione di energia in questo orientamento.

ES Los números en el diagrama de orientación simulan la eficiencia de la generación de energía bajo las mismas condiciones de luz solar. Cuanto mayor sea el número, mayor será la eficiencia de la generación de energía en esta orientación.

NL De cijfers in de oriëntatiegrafiek geven een beeld van de efficiëntie van de stroomproductie onder gelijke zonlichtomstandigheden. Hoe groter het getal, hoe hoger de efficiëntie onder deze hoek.

RU Числа на диаграмме ориентации моделируют эффективность выработки электроэнергии при тех же условиях освещенности солнцем. Чем больше число, тем выше эффективность выработки электроэнергии в этой ориентации.

CHOOSING THE BEST ANGLE

AUSWÄHLEN DES BESTEN WINKELS / CHOIX DU MEILLEUR ANGLE / SCELTA DELL'ANGOLAZIONE MIGLIORE / ELECCIÓN DEL MEJOR ÁNGULO / DE BESTE HOEK KIEZEN / ВЫБОР ОПТИМАЛЬНОГО УГЛА

EN For more information of the angle, please refer to your local solar installation guide.

DE Weitere Informationen zum Winkel finden Sie in Ihrer örtlichen Solar-Installationsanleitung.

FR Pour plus d'informations sur l'angle, veuillez consulter votre guide d'installation solaire local.

IT Per ulteriori informazioni sull'angolo, fare riferimento alla guida all'installazione del pannello solare locale.

ES Para obtener más información sobre el ángulo, consulte la guía de instalación solar local.

NL Meer informatie over de hoek kunt u vinden in de lokale installatiehandleiding voor zonne-energie.

RU Дополнительную информацию об угле см. в местном руководстве по монтажу солнечных панелей.

Scenario	Recommended angle
on flat surface (movable)	30-55°
on flat surface (fixed)	20-75°

Scenario	Recommended angle
on the balcony	30-60°
on the wall	30-60°

Horizontal surface

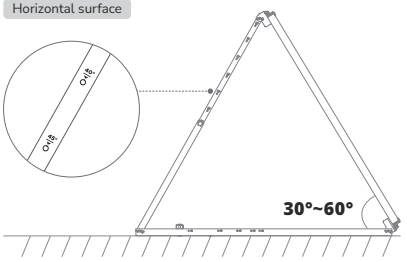

Vertical surface

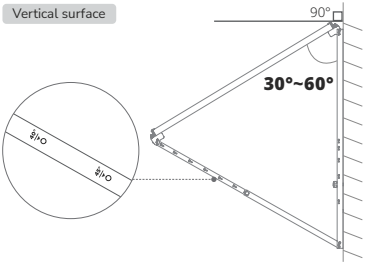

1

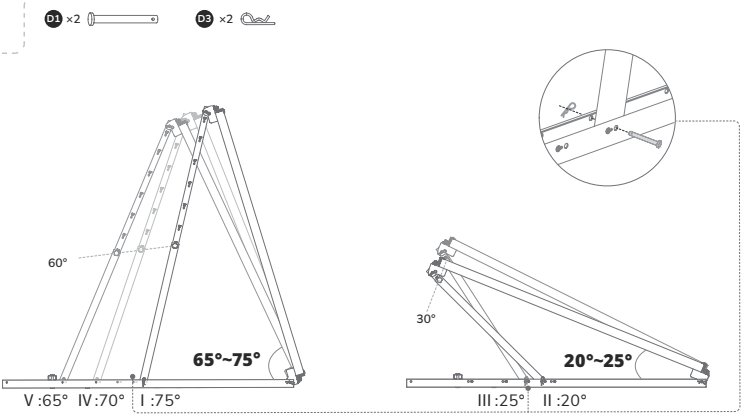

Installation
Guide

Installationsanleitung / Guide d'installation / Guida all'installazione / Guía de instalación / Installatiehandleiding / Руководство по монтажу

ON THE BALCONY

AUF DEM BALKON / SUR UN BALCON / SUL BALCONE / EN EL BALCÓN / OP HET BALKON / НА БАЛКОНЕ

EN Please measure the height of the balcony railing and the thickness of the handrail to determine the appropriate mounting holes of the hooks.

DE Messen Sie die Höhe des Balkongeländers und die Dicke des Handlaufs, um die passenden Befestigungslöcher für die Haken zu bestimmen.

FR Veuillez mesurer la hauteur de la balustrade du balcon et l'épaisseur de la rampe pour déterminer les trous de montage appropriés des crochets.

IT Misurare l'altezza della ringhiera del balcone e lo spessore del corrimano per stabilire i fori di montaggio appropriati per i ganci.

ES Mida la altura de la barandilla del balcón y el grosor del pasamanos para determinar los orificios de montaje adecuados de los ganchos.

NL Meet de hoogte van de balkonbalustrade en de dikte van de reling om de juiste plek voor de montagegaten van de haken te bepalen.

RU Измерьте высоту перил балкона и толщину поручня, чтобы определить подходящие монтажные отверстия для крючков.

LOCATE A SUITABLE MOUNTING HOLE FOR G1

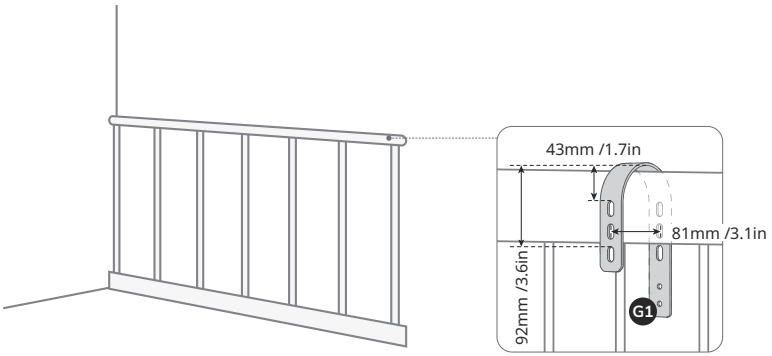

CHOOSE SUITABLE MOUNTING HOLES ON A1

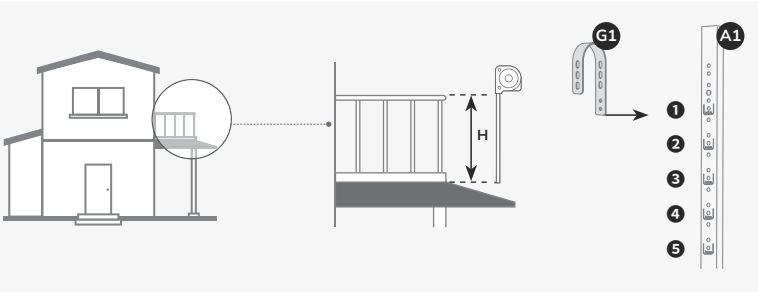

1

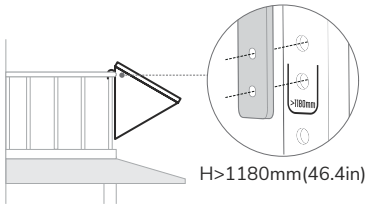

H>1180mm(46.4in)

4

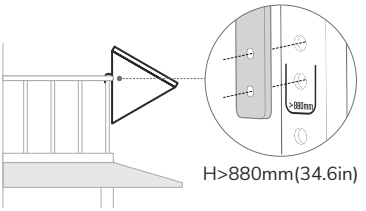

H>880mm(34.6in)

2

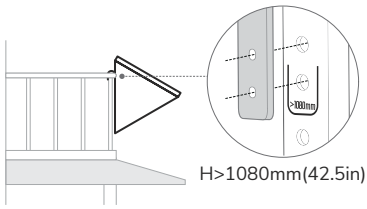

H>1080mm(42.5in)

5

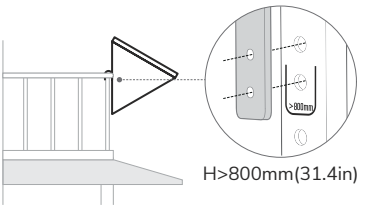

H>800mm(31.4in)

3

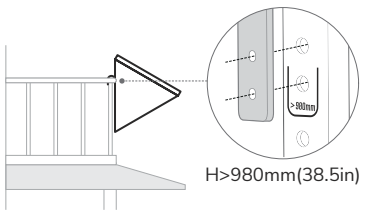

H>980mm(38.5in)

NOTE

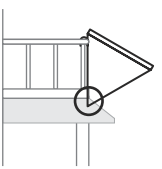

BEWARE OF OBSTACLES

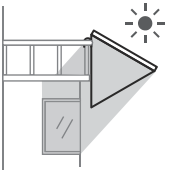

SHADED

1

B1 ×4 B2 ×4 B3 ×8 K1 K4

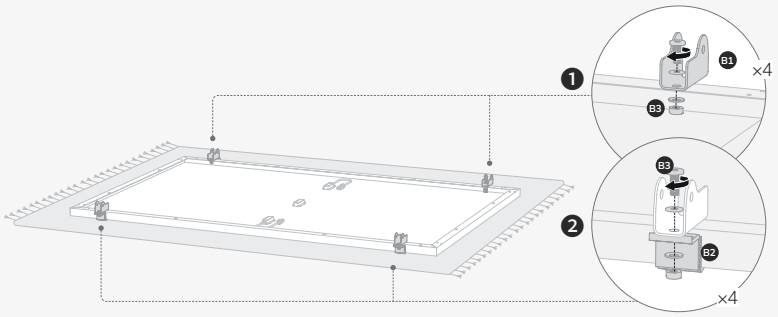

2

A1 ×2 A2 ×2 A3 ×2

C1 ×2 C2 ×2 D1 ×2 D3 ×2

All screw heads face inwards

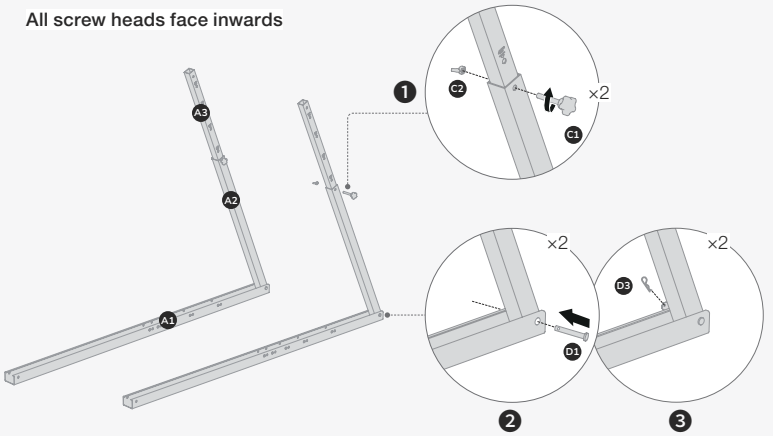

3

D1 ×2 D2 ×2 D3 ×2

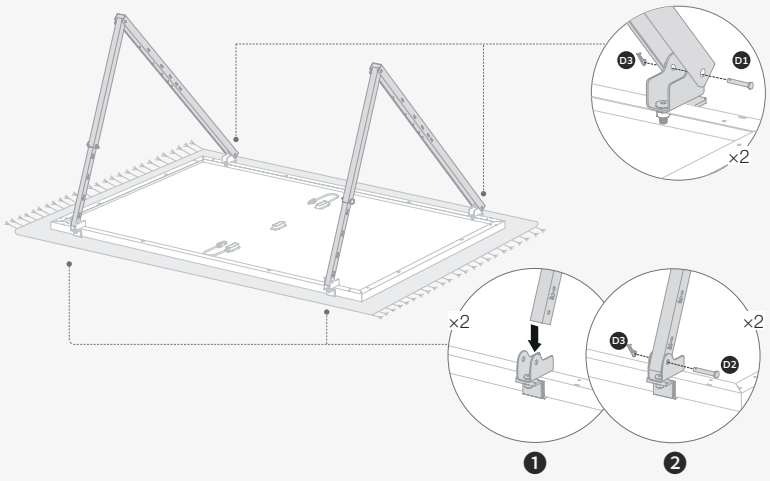

4

A4 ×1 E2 ×2 K1

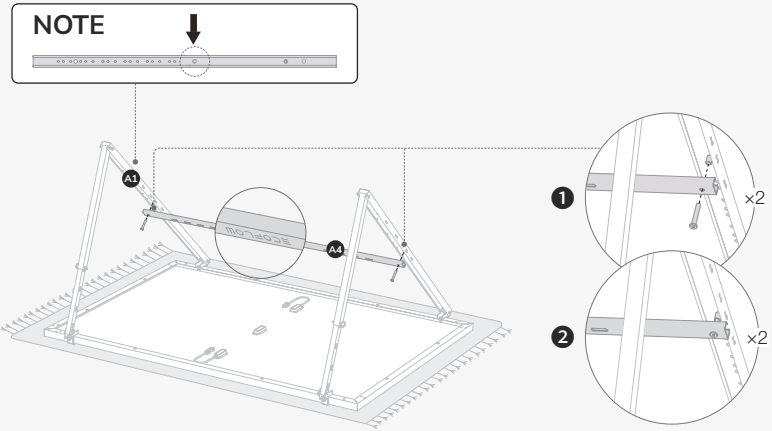

5

G1 ×2 G2 ×6 H ×2 K1 K4

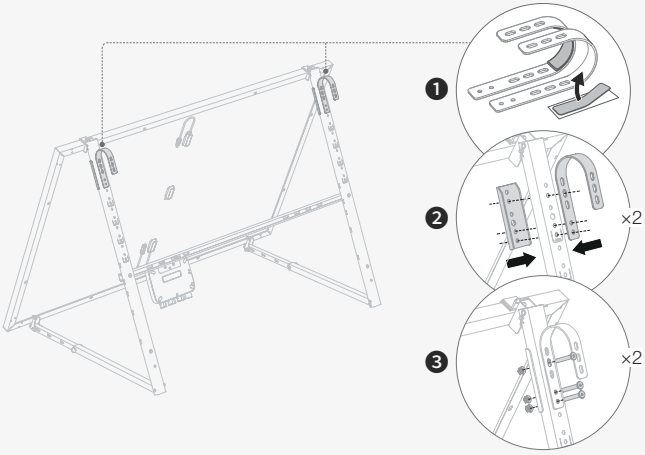

Optinal step

F ×2 K2 K4



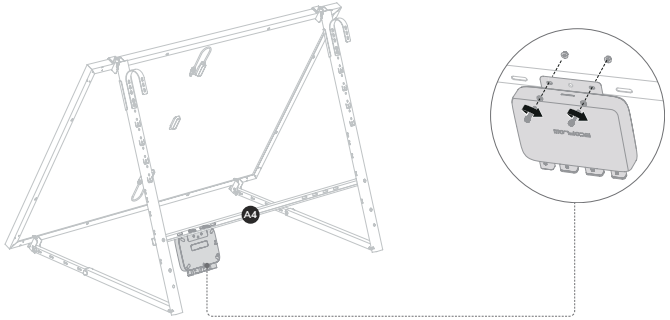

EcoFlow PowerStream (sold separately)

6

G3 ×2 G4 ×2

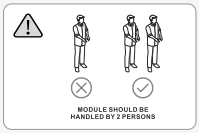

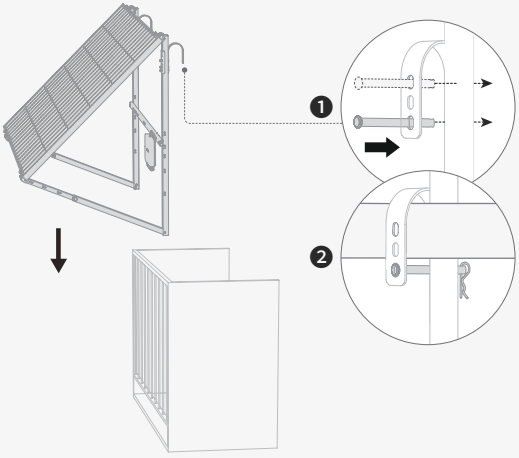

7

J ×2 K3

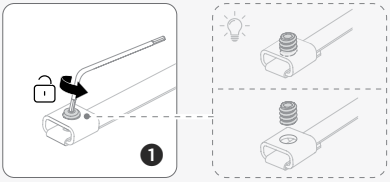

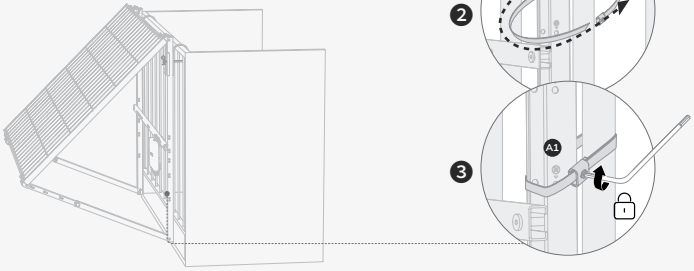

On the
wall

An der Wand / Sur un mur / Sulla parete / En la pared / Op de muur / На стене

1

A4 ×1 K3

ESSENTIAL TOOLS

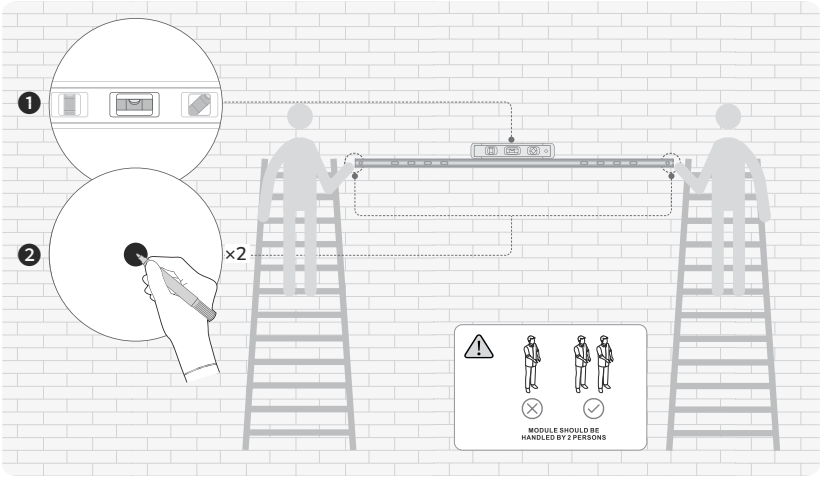

2

E1 ×2

ESSENTIAL TOOLS

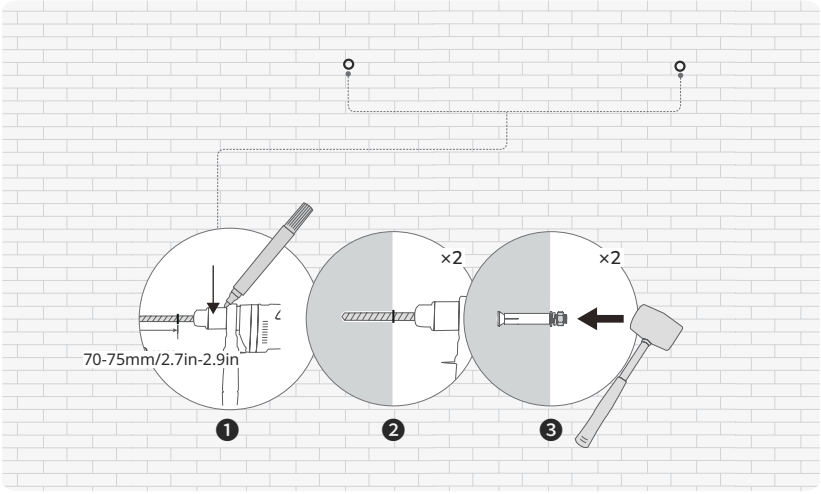

3

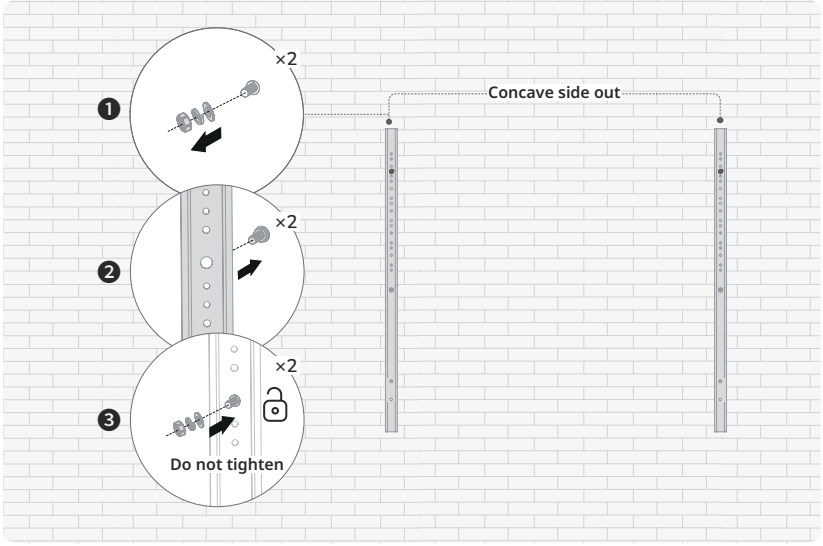

4 (Repeat steps 1-3)

ESSENTIAL TOOLS

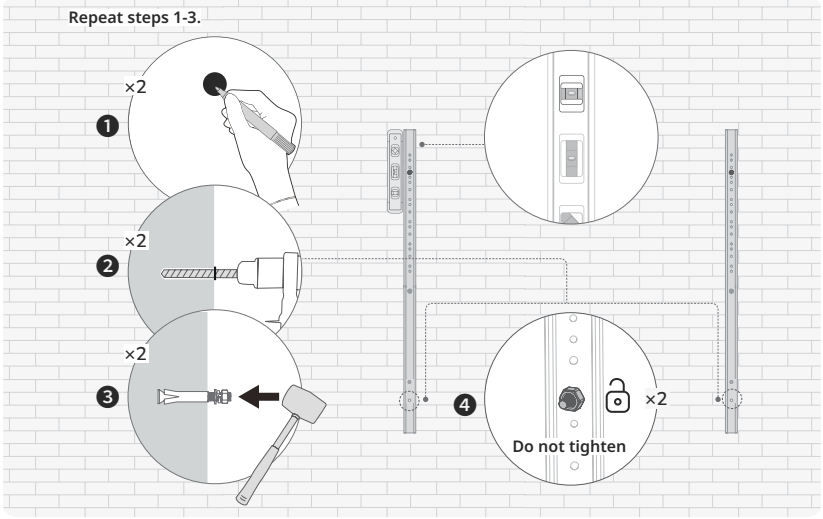

5

A4 ×1 E2 ×2 K1

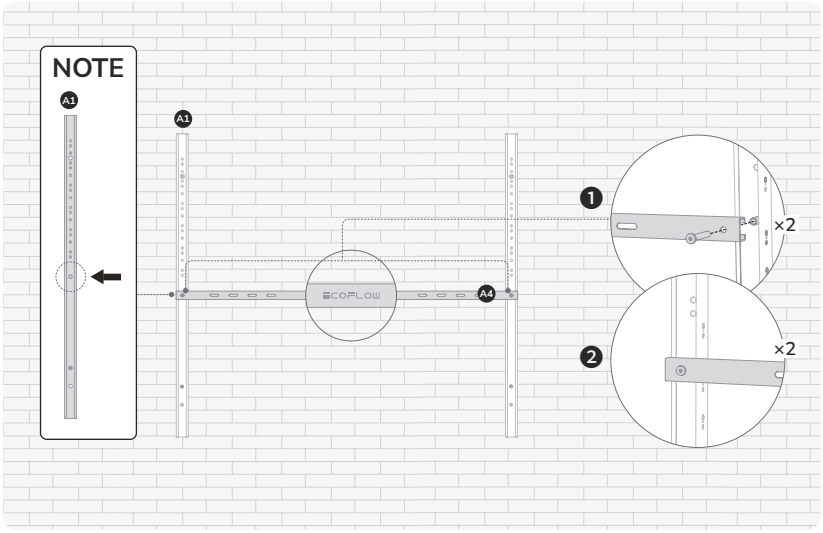

6

B1 ×4 B2 ×4 B3 ×8 K1 K4

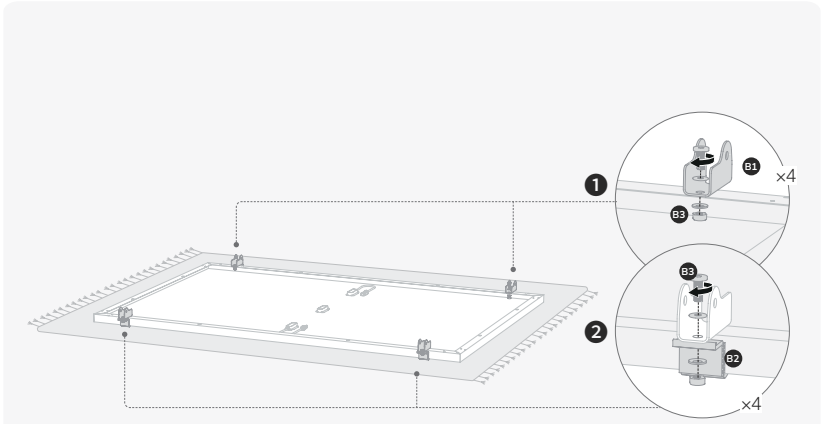

7

D1 ×2 D3 ×2

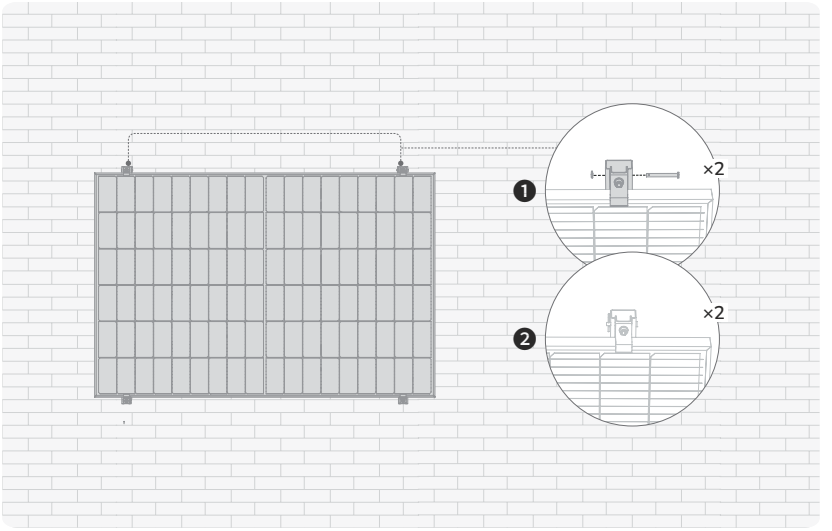

8

A2 ×2 A3 ×2 C1 ×2 C2 ×2

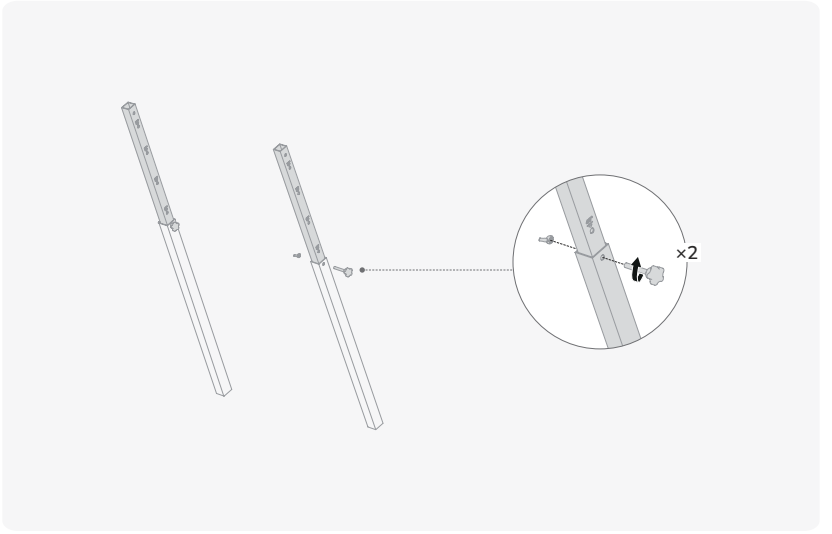

9

D2 ×2 D3 ×2 K1

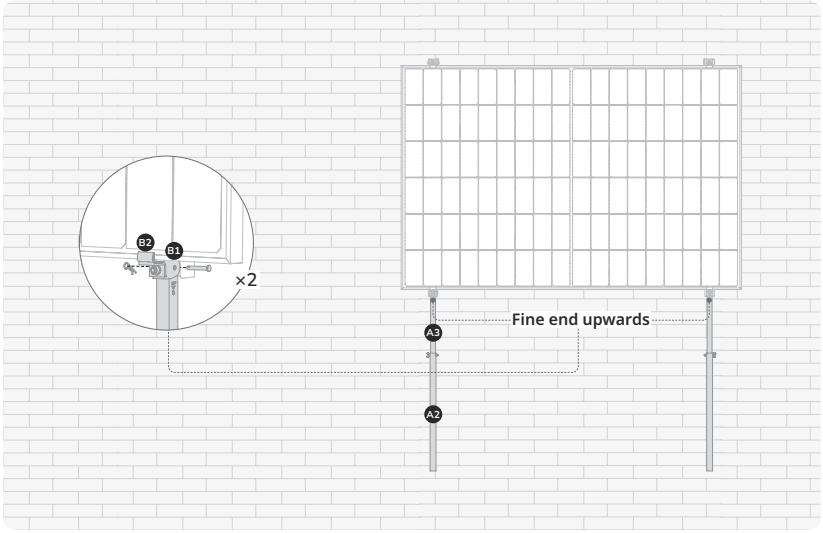

10

D1 ×2 D3 ×2

Tighten all the bolts on A1 and A4

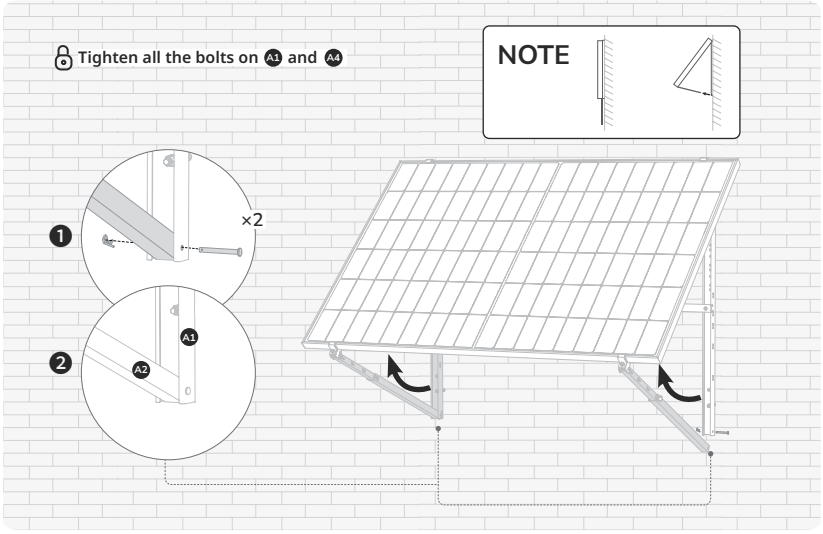

Optinal step

F ×2 K2 K4

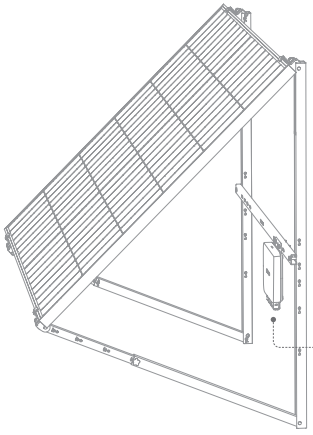

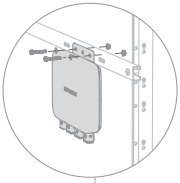

EcoFlow PowerStream (sold separately)

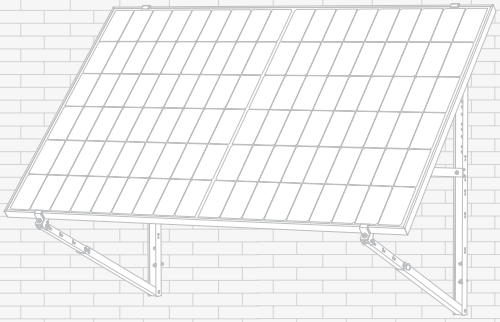

On flat

surface

Auf einer ebenen Fläche / Sur une surface plane / Su superficie piana / En superficie plana / Op een vlakke ondergrond / На плоской поверхности

1

B1 ×4 B2 ×4 B3 ×8 K1 K4

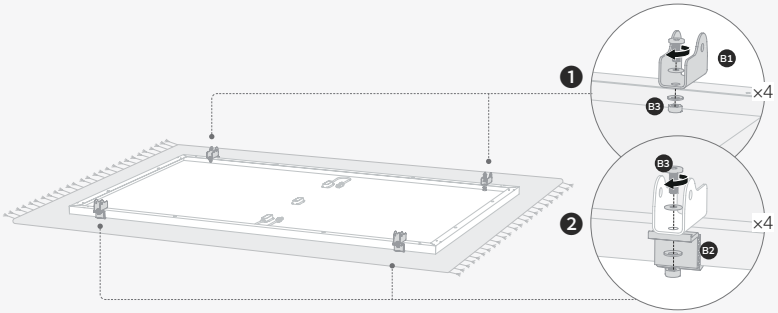

2

A1 ×2 A2 ×2 A3 ×2

C1 ×2 C2 ×2 D1 ×2 D3 ×2

All screw heads face inwards

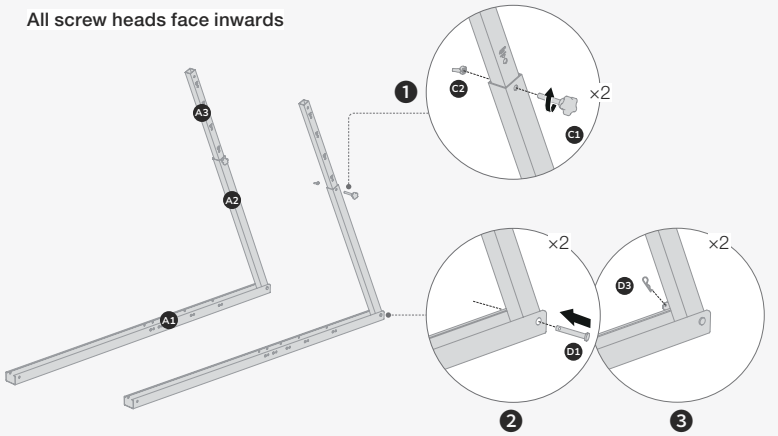

3

D1 ×2 D2 ×2 D3 ×2

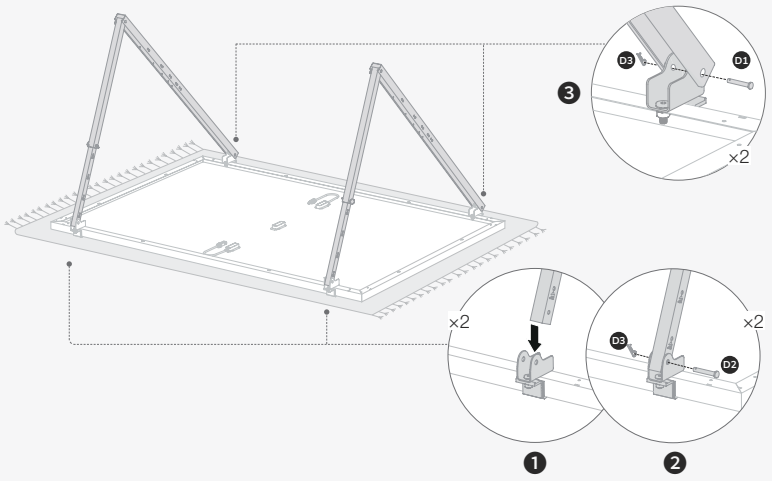

4

A4 ×1 E2 ×2 K1

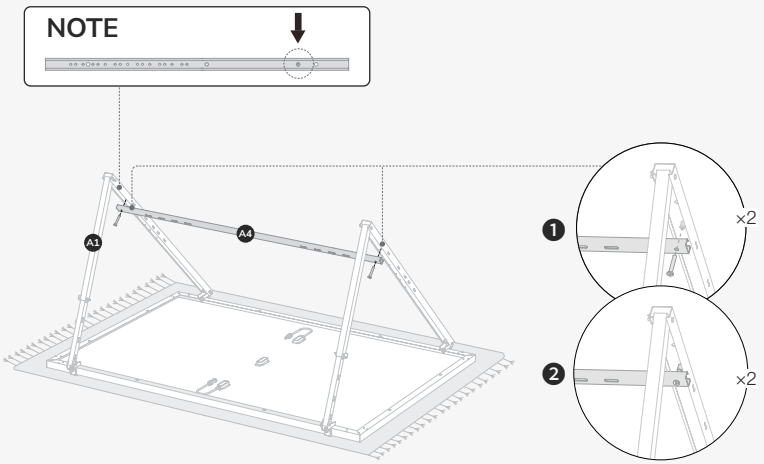

Optinal step



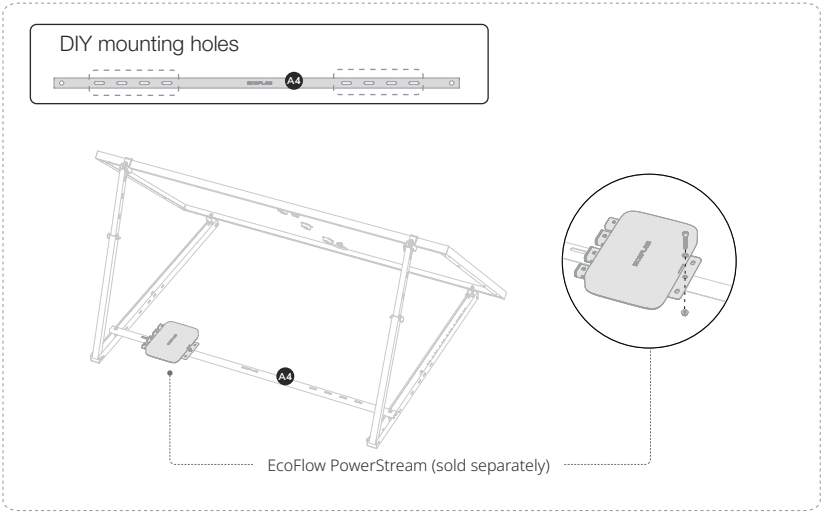

On flat
surface (fixed)

Auf einer ebenen Fläche (fest) / Sur une surface plane (fixe) / Su superficie piana (fissa) / En superficie plana (fija) / Op een vlakke ondergrond (vast) / На плоской поверхности (фиксированной)

EN If you need to fix it on the ground for a long time, please add a counterweight or use expansion bolts coming with the product to fix the bottom of the bracket. When the bracket is installed on a plane with waterproof requirements (such as roof, terrace, etc.), it is recommended to add wooden boards or concrete piers below to avoid water leakage.

DE Zur Befestigung auf dem Boden für längere Zeit fügen Sie ein Gegengewicht hinzu oder verwenden Sie die mitgelieferten Dehnschrauben, um die Unterseite der Halterung zu befestigen. Bei der Installation der Halterung auf einer Fläche, die wasserdicht sein soll (z. B. Dach, Terrasse usw.), wird empfohlen, darunter Holzplatten oder Betonpfeiler anzubringen, um das Eindringen von Wasser zu verhindern.

FR Si vous devez le fixer au sol pendant une durée prolongée, veuillez ajouter un contrepoids ou utiliser les boulons d'expansion fournis avec le produit pour fixer la partie inférieure du support. Si le support est installé sur un plan avec des exigences d'étanchéité (tel qu'un toit, une terrasse, etc.), il est recommandé d'ajouter des planches en bois ou des piliers en béton en dessous pour éviter toute fuite d'eau.

IT Se è necessario fissarlo a terra per lungo tempo, aggiungere un contrappeso o utilizzare i bulloni a espansione forniti con il prodotto per fissare la parte inferiore della staffa. Quando la staffa è installata su una superficie piana con requisiti di impermeabilità (come tetto, terrazza e così via), si consiglia di aggiungere assi di legno o piloni di cemento sottostanti per evitare perdite d'acqua.

ES Si necesita fijarlo al suelo durante mucho tiempo, añada un contrapeso o use los pernos de expansión que vienen con el producto para fijar la parte inferior del soporte. Cuando el soporte se instala en un plano con requisitos de impermeabilidad (como techo, terraza, etc.), se recomienda añadir tablas de madera o pilares de hormigón debajo para evitar fugas de agua.

NL Als u het zonnepaneel voor langere tijd op de grond bevestigt, moet u de onderkant van de beugel met een gewicht of de meegeleverde keilbouten vastzetten. Als de beugel wordt gemonteerd op een vlak dat waterdicht moet zijn, zoals een (plat) dak, raden we aan om onder de beugel houten platen of betonnen pijlers te plaatsen.

RU Если нужно надолго закрепить кронштейн на земле, добавьте противовес или используйте распорные болты, входящие в комплект поставки, чтобы зафиксировать нижнюю часть кронштейна. Если кронштейн установлен на плоскости с требованиями к водонепроницаемости (например, на крыше, террасе и т. д.), рекомендуется добавить деревянные доски или бетонные опоры внизу, чтобы избежать утечки воды.

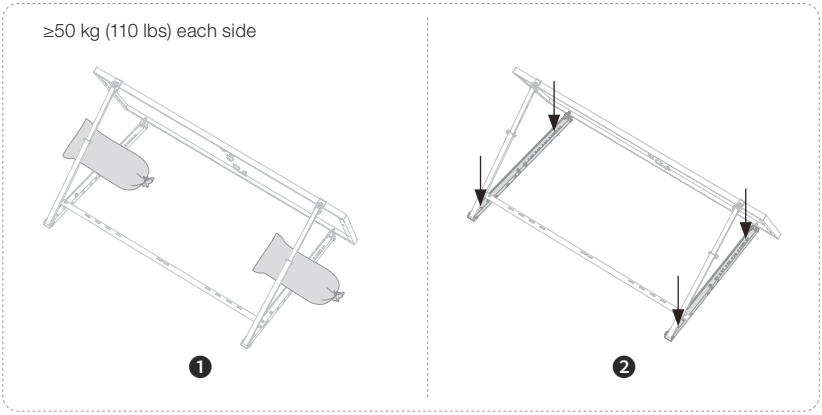

1 **ESSENTIAL TOOLS**

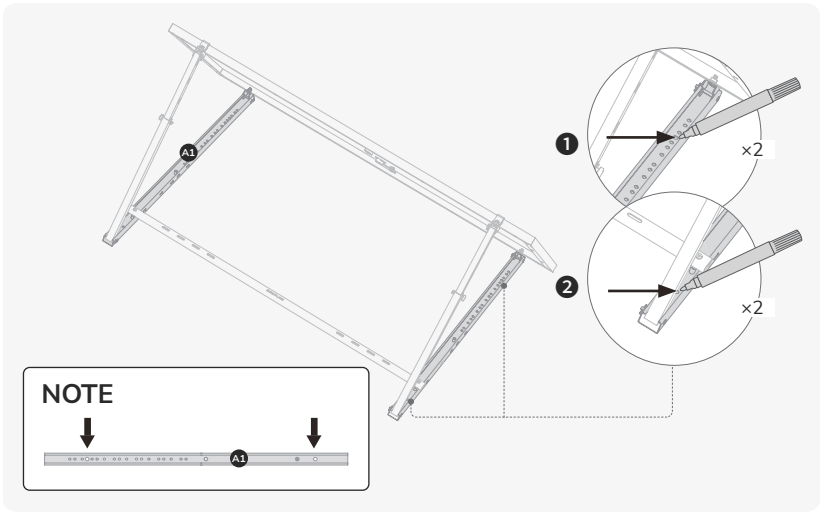

2

E1 ×4 | ESSENTIAL TOOLS

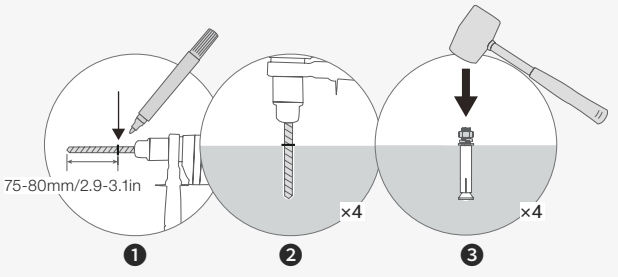

3

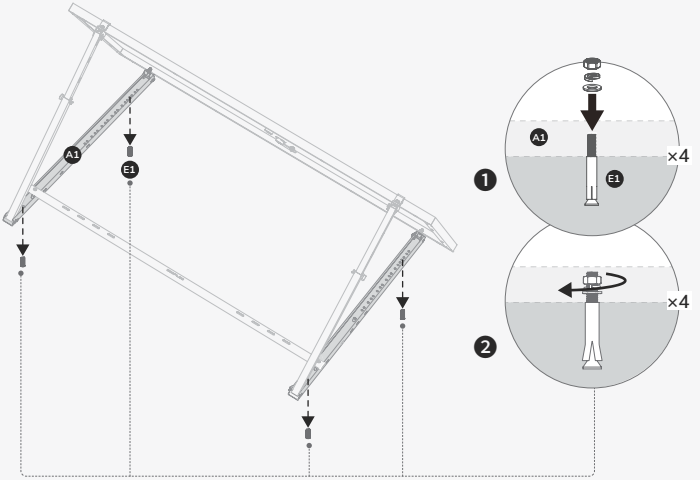

On flat

surface (movable)

Auf einer ebenen Fläche (beweglich) / Sur une surface plane (mobile) / Su superficie piana (mobile) / En superficie plana (móvil) / Op een vlakke ondergrond (verplaatsbaar) / На плоской поверхности (подвижной)

L1 ×2 L2 ×2 L3 ×2

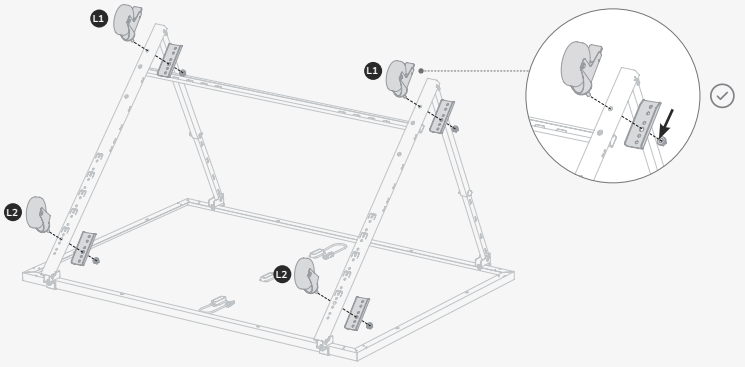

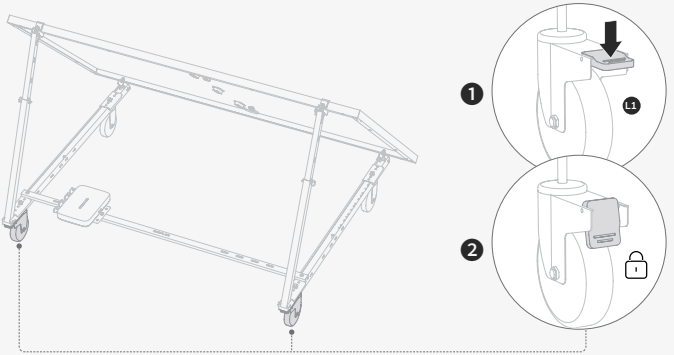

Care and
Maintenance
Pflege und Wartung / Entretien et maintenance / Cura e manutenzione / Cuidado y mantenimiento / Schoonmaken en onderhoud / Уход и обслуживание

EN
1. Please avoid using this product in extreme weather (such as typhoon). When the wind is higher than Force 10, please take back the product or lay it flat.
2. Please check the connections of parts every three months. If any screws are loose or fall off, please put them back in place and tighten them.
3. If you notice coating flaking on the product, please spray paint in time to avoid rusting.

DE
1. Verwenden Sie dieses Produkt nicht bei extremer Witterung (z. B. einem Wirbelsturm). Nehmen Sie bei einer Windstärke über 10 das Produkt ab oder legen Sie es flach auf den Boden.
2. Nehmen Sie bei einer Windstärke über 10 das Produkt ab oder legen Sie es flach auf den Boden.
3. Wenn Sie feststellen, dass die Beschichtung auf dem Produkt abblättert, spritzlackieren Sie es rechtzeitig, um Rost zu vermeiden.

FR
1. Veuillez éviter d'utiliser ce produit dans des conditions météorologiques extrêmes (telles qu'un typhon). Lorsque le vent dépasse la force 10, veuillez retirer le produit ou le poser à plat.
2. Lorsque le vent dépasse la force 10, veuillez retirer le produit ou le poser à plat.
3. Si vous remarquez que le revêtement du produit s'écaille, veuillez pulvériser de la peinture en temps utile pour éviter la formation de rouille.

IT
1. Non utilizzare questo prodotto in condizioni meteorologiche estreme (ad esempio, tifone). Quando il vento è superiore a forza 10, ritirare il prodotto o adagiarlo su una superficie piana.
2. Quando il vento è superiore a forza 10, ritirare il prodotto o adagiarlo su una superficie piana.
3. Se si nota che il rivestimento si sfalda sul prodotto, spruzzarlo quanto prima con vernice spray per evitare la formazione di ruggine.

ES
1. Evite usar este producto en condiciones climáticas extremas (como un tifón). Cuando el viento supere la Fuerza 10, retire el producto o colóquelo en el suelo.
2. Cuando el viento supere la Fuerza 10, retire el producto o colóquelo en el suelo.
3. Si nota que el revestimiento se descascarilla en el producto, use pintura pulverizada para evitar la oxidación.

NL
1. Gebruik dit product niet in extreem weer (zoals een tyfoon). Als de windkracht groter is dan 10, moet u het product verwijderen of plat neerleggen.
2. Als de windkracht groter is dan 10, moet u het product verwijderen of plat neerleggen.
3. Als u merkt dat de verf van het product afbladdert, moet u het tijdig opnieuw verven om roest te voorkomen.

RU
1. Избегайте использования этого изделия в экстремальных погодных условиях (например, во время тайфуна). Если сила ветра превышает 10 баллов, уберите изделие или положите его на ровную поверхность.
2. Если сила ветра превышает 10 баллов, уберите изделие или положите его на ровную поверхность.
3. Если вы заметили, что покрытие на изделии отслаивается, своевременно нанесите краску с помощью краскораспылителя, чтобы избежать ржавчины.

1

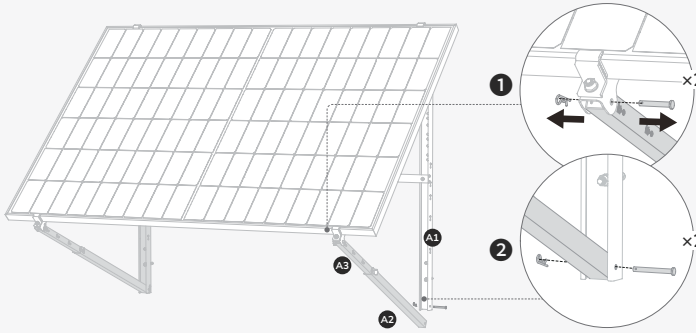

2

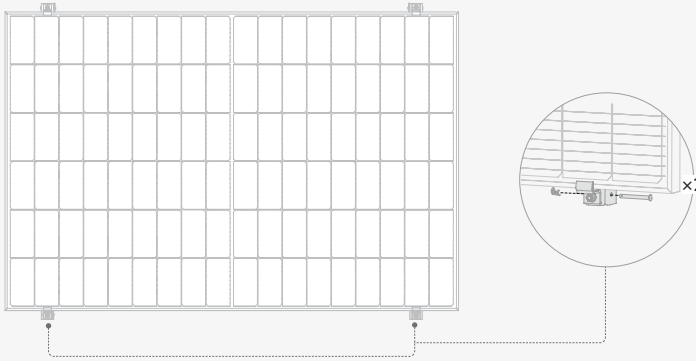

ECOFLOW

Copyright©2023 Ecoflow All Rights Reserved.
Copyright©2023 Ecoflow Alle Rechte vorbehalten.

22
PAP
Raccolta carta