

Inhalt

Über dieses Handbuch
Haftungsausschluss
Produkteinführung
Aussehen
Display
Installation
Standortwahl
Werkzeugvorbereitung
Installationsschritte
Elektrische Anschlüsse
Systemdiagramm
An das Netz anschließen
Stellen Sie eine Verbindung zu Geräten her
Anschluss an den Mikro-Wechselrichter
An PV-Module anschließen (nur für STREAM 5000)
System einschalten
EcoFlow App verwenden
EcoFlow App herunterladen
Koppeln Sie das Gerät.
Stellen Sie eine Verbindung zum Netzwerk her
Betriebsart einrichten
Firmware-Aktualisierung
Erweiterte Funktionen

FAQ | EcoFlow App | Kundendienst -Richtlinie | Community

Über dieses Handbuch

- Dieses Handbuch enthält eine Einführung in EcoFlow STREAM 5000 und EcoFlow STREAM AC 5000 sowie Details zu Bedienung, Management und Wartung.
- Die Produktinformationen in diesem Handbuch können ohne vorherige Ankündigung geändert werden. Besuchen Sie das Dokumentationszentrum für die aktuellsten Informationen.
- Die Verfügbarkeit bestimmter in diesem Handbuch beschriebener Zubehörteile und Funktionen ist von Land oder Region abhängig.
- Alle in diesem Handbuch gezeigten Bilder basieren auf EcoFlow STREAM 5000 und dienen ausschließlich Demonstrationszwecken. Beziehen Sie sich auf das tatsächlich erhaltene Produkt.

Haftungsausschluss

Bitte lesen Sie die Produktdokumentation und vergewissern Sie sich, dass Sie die Dokumentation vollständig verstanden haben, bevor Sie das Produkt verwenden. Unsachgemäße Verwendung kann zu schweren Verletzungen, Schäden oder Sachverlusten führen. Schlagen Sie immer in der aktuellsten Dokumentation nach, die verfügbar ist unter https://www.ecoflow.com/support/download/. Diese Dokumentation hat Vorrang vor allen anderen Versionen.
Durch die Verwendung dieses Produkts erkennen Sie alle in der Dokumentation genannten Bedingungen an und stimmen ihnen zu. EcoFlow

Erweiterung der Batteriekapazität
Systemerweiterung
Energie-Management
Lagerung und Wartung
Sicherheitshinweise
Sicherheitssymbole
Allgemeine Richtlinien
Konformitätserklärungen
Anhang A Zubehörliste
Anhang B Technische Spezifikation
Allgemeine Informationen
AC Ausgang (Netzunabhängig)
AC-Eingang/-Ausgang (netzgekoppelt)
PV-Eingang (nur für STREAM 5000)
Anschluss zum Stapeln
Schutz
Compliance (Einhaltung von Vorschriften)

haftet nicht für Schäden, die durch unsachgemäßen Gebrauch oder Nichtbeachtung der mitgelieferten Anweisungen entstehen. In Übereinstimmung mit geltenden Gesetzen und Vorschriften behält sich EcoFlow das Recht der rechtsgültigen Interpretation dieses Dokuments sowie aller Dokumente im Zusammenhang mit dem Produkt vor.

Produkteinführung

Aussehen

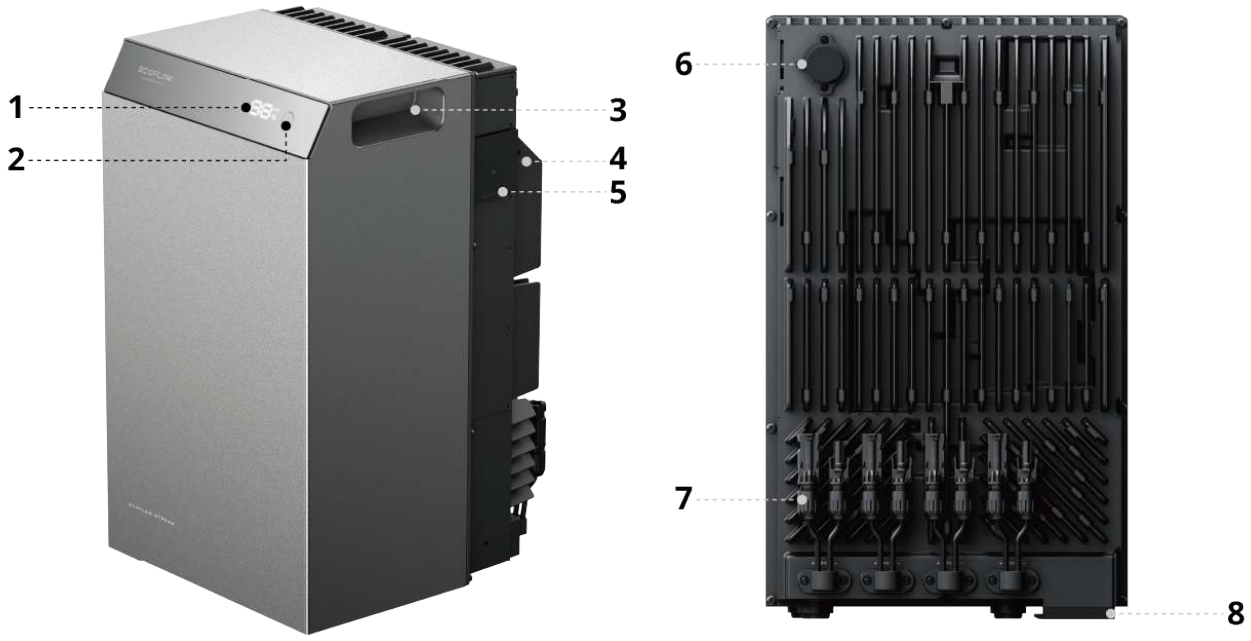

1	Anzeige	Zeigt den Batteriestand, den WLAN- und Bluetooth-Verbindungsstatus sowie weitere Systembetriebsinformationen an.
2	Betriebstaste	- Halten Sie die Taste länger als 2 Sekunden gedrückt, um das Gerät ein- oder auszuschalten. - Wenn das Gerät eingeschaltet ist, drücken Sie kurz die Taste, um den Bildschirm ein- oder auszuschalten. - Wenn das Gerät eingeschaltet ist, drücken Sie die Taste fünfmal schnell hintereinander, um das Gerät zurückzusetzen.
3	Griff	Hilft beim Anheben und Transportieren des Geräts.
4	Erdungsklemme	Bietet einen Anschlusspunkt für Schutzerdung (PE).
5	Wechselstromanschluss	Für den Anschluss von Haushaltsverbrauchern oder einem Mikro-Wechselrichter.
6	Netzanschluss	Für den Anschluss des Geräts am Stromnetz.
7	PV-Anschlüsse (nur für EcoFlow STREAM 5000)	Für den Anschluss von PV-Modulen, um Solarenergie einzuspeisen.
8	Batteriestapelanschluss	Für den Anschluss von Erweiterungsbatterien, um die Batteriekapazität zu erhöhen.

Display

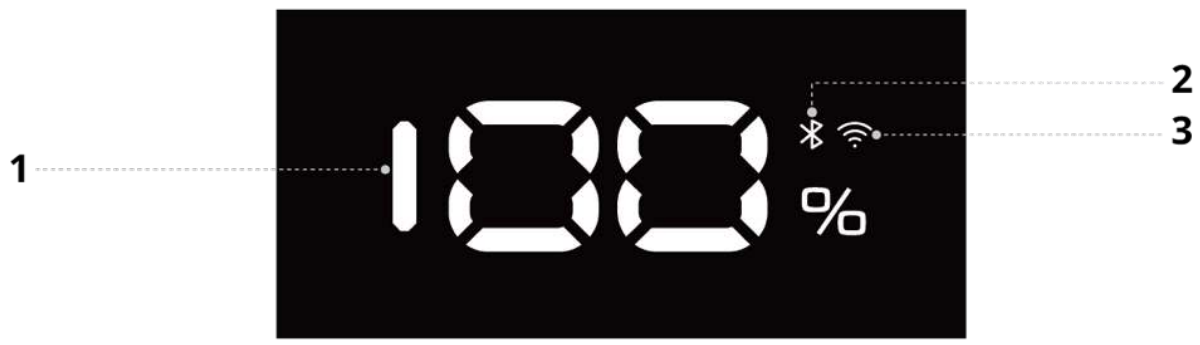

1	Numerische Codes	- Batteriestand: Zeigt den Batteriestand an. An diesem Punkt bleibt die Prozentanzeige eingeschaltet. - Firmware-Update: Zeigt „UP“ an. - Netzwerk zurücksetzen: Blinkt fünfmal. - Fehler: Zeigt abwechselnd „Er“ und den Batteriestand an.
2	Bluetooth-Verbindung	- Aus: Bluetooth nicht verbunden. - Blinkt: Bluetooth-Kopplung. - An: Bluetooth-Verbindung:
3	WLAN-Verbindung	- Aus: Keine WLAN-Verbindung. - Blinkt: WLAN-Verbindung besteht, aber kein Internetzugang. - An: WLAN-Verbindung mit Internetzugang.

Installation

Standortwahl

- Stellen Sie sicher, dass um das Produkt herum ausreichend Platz für die Installation und Wärmeableitung vorhanden ist. Die unten aufgeführten Mindestabstände sind für eine ordnungsgemäße Installation erforderlich.

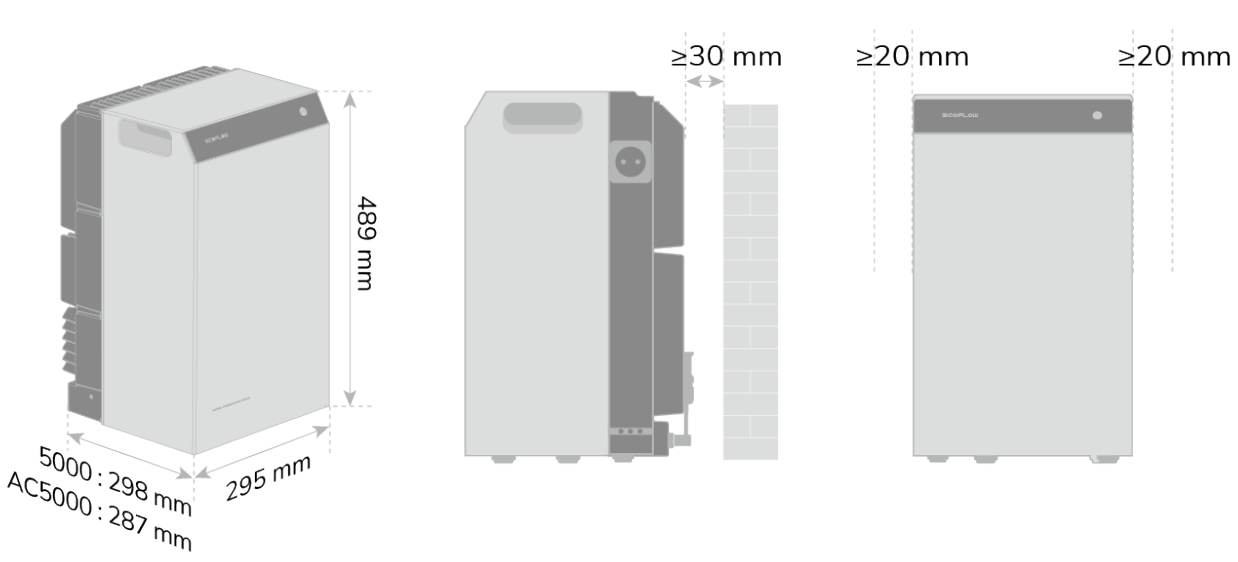

- Lassen Sie genügend Platz für die Produktinstallation.
- Bewahren Sie dieses Produkt außerhalb der Reichweite von Kindern und Haustieren auf.
- Setzen Sie das Produkt nicht direktem Sonnenlicht, Regen und Schnee aus.
- Setzen Sie das Gerät keinen starken elektromagnetischen Feldern aus, um

Funkstörungen zu vermeiden.

- Installieren Sie dieses Produkt nicht in der Nähe von entflammbaren, explosiven, korrosiven oder ätzenden Stoffen.
- Installieren oder betreiben Sie dieses Gerät nicht bei extremen Wetterbedingungen wie Blitzschlag, starkem Regen oder starkem Wind.
- Halten Sie das Gerät von Metallgegenständen und Hochleistungsgeräten fern, um eine Abschirmung oder Störung der WLAN-Kommunikation zu vermeiden.
- Installieren Sie das Produkt an einem Ort mit einem starken WLAN-Signal, vorzugsweise in voller Signalstärke, um eine stabile Kommunikation zu gewährleisten. Überprüfen Sie die Signalstärke in der EcoFlow App. Für einen besseren Signalempfang richten Sie die obere linke Ecke der Frontplatte zum Router aus und lassen Sie links davon mindestens 15 cm Abstand.

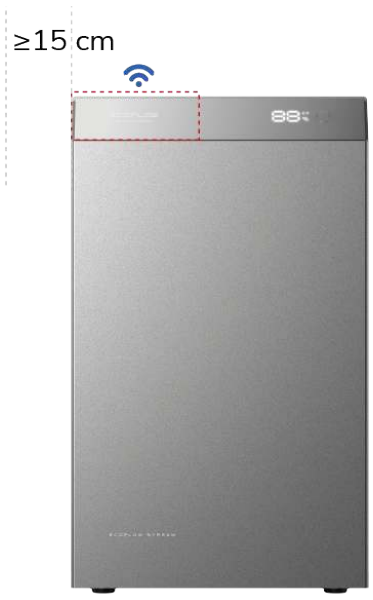

Werkzeugvorbereitung



Schlagbohrmaschine (Ø8 mm)



Schraubendreher (PH0, PH1, PH2)



Schutzhandschuhe



Hammer



Stift

Installationsschritte

- Um Wasserschäden zu vermeiden, stellen Sie sicher, dass die Schutzabdeckung des Batteriestapelanschlusses angebracht ist, wenn keine Erweiterungsbatterie installiert ist.
- Entfernen Sie das Gerät, bevor Sie Löcher bohren, um zu verhindern, dass Staub oder Schmutz auf das Gerät gelangt.

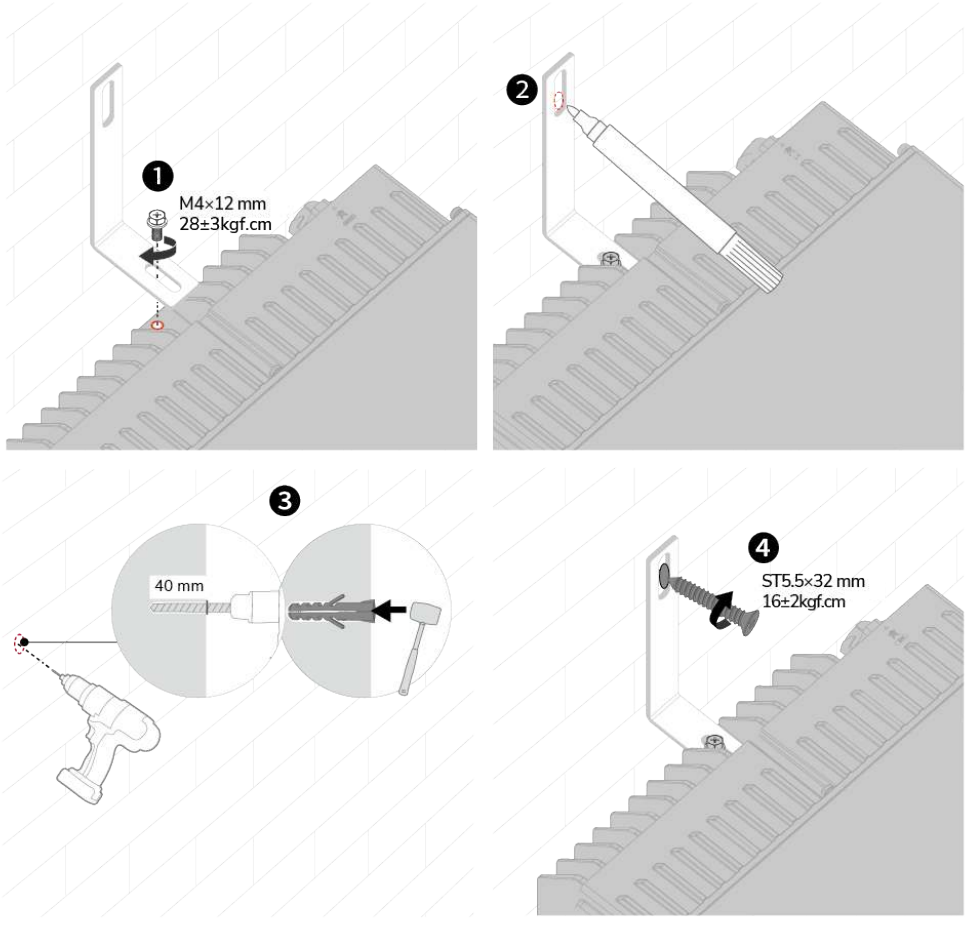

Elektrische Anschlüsse

Systemdiagramm

Das Diagramm zeigt das Primärsystem für den gesamten Energiezyklus des Hauses. PV-Modul, Erweiterungsbatterie, intelligenter Zähler, intelligente Steckdose und Mikro-Wechselrichter werden separat verkauft.

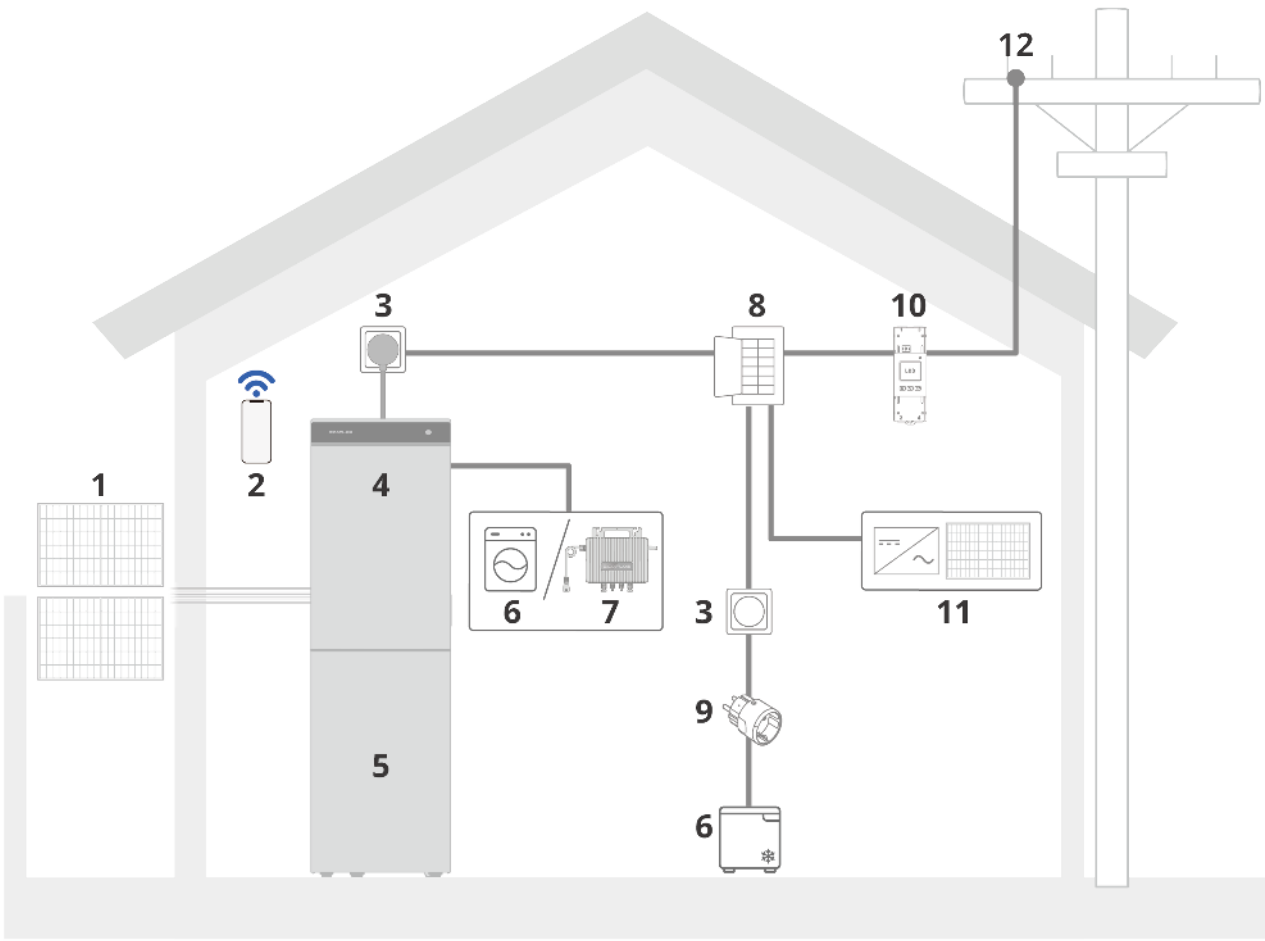

1	PV-Modul (wird nur vom EcoFlow STREAM 5000 unterstützt)	7	Mikro-Wechselrichter
2	EcoFlow App	8	Hauptpanel

3	Wandsteckdose	9	Intelligente Steckdose
4	EcoFlow STREAM 5000 / AC 5000	10	Intelligenter Zähler
5	EcoFlow STREAM Erweiterungsbatterie 5000 (bis zu 2)	11	Wechselrichtersystem eines Drittanbieters
6	Hausverbraucher	12	Netz

An das Netz anschließen

⚠️
- Stellen Sie sicher, dass das Gerät vor der Installation ausgeschaltet ist.
- Schließen Sie das Netzkabel nicht an die Netzsteckdose des Produkts an, da dies zu Geräteschäden führen kann.

Option 1 Über die Heimsteckdose

⚠️
- Wird das Produkt netzunabhängig betrieben, muss es über die Erdungsklemme geerdet werden. Spezifikationsanforderungen für PE-Leiter:
  - Kupferleiter, 2,5 mm², mit mechanischem Schutz.
  - Kupferleiter, 4 mm², ohne mechanischen Schutz.
- Bei Geräten, die über eine normale Haushaltssteckdose angeschlossen sind, unterliegt die Netzstromversorgung der durch die örtlichen Vorschriften festgelegten Plug & Play-Leistungsgrenze. Um eine höhere Ausgangsleistung zu erzielen, ist eine Beurteilung durch einen qualifizierten Fachmann sowie eine dauerhafte Installation an einem separaten Stromkreis erforderlich, um eine Überlastung zu vermeiden.

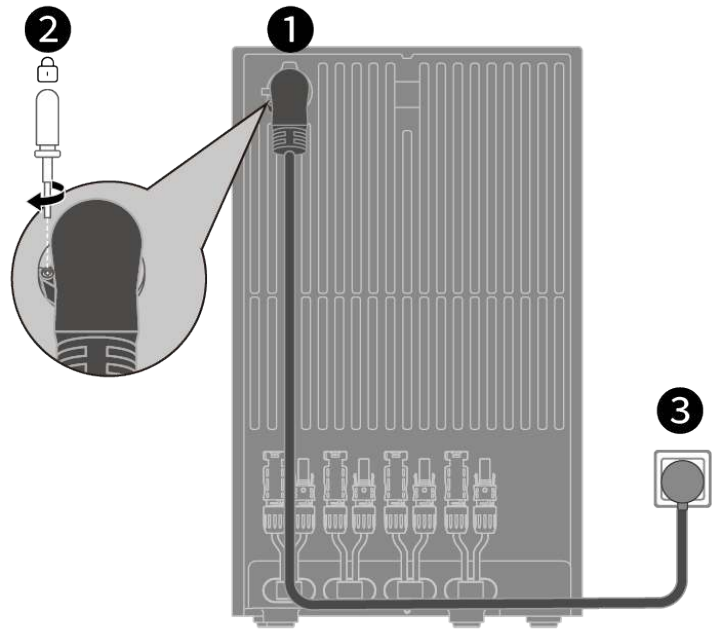

Option 2 Über Wieland-Steckdose

Das Wieland-Steckdosen-Set ist separat erhältlich.

⚠️
- Dieser Schritt muss von einem qualifizierten Elektriker durchgeführt werden und den örtlichen Elektrovorschriften, Sicherheitsstandards und Bestimmungen entsprechen. Die folgende Abbildung dient lediglich der Veranschaulichung des allgemeinen Verbindungsprinzips.
- Schalten Sie den Hausstromkreis am Installationsort aus.

Schritt 1 Wieland-Steckdosen-Montage.

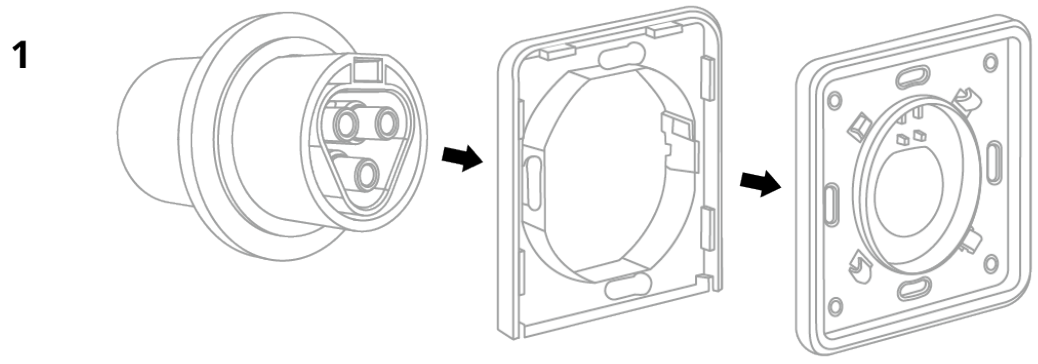

Schritt 2: Stromkabelanschluss

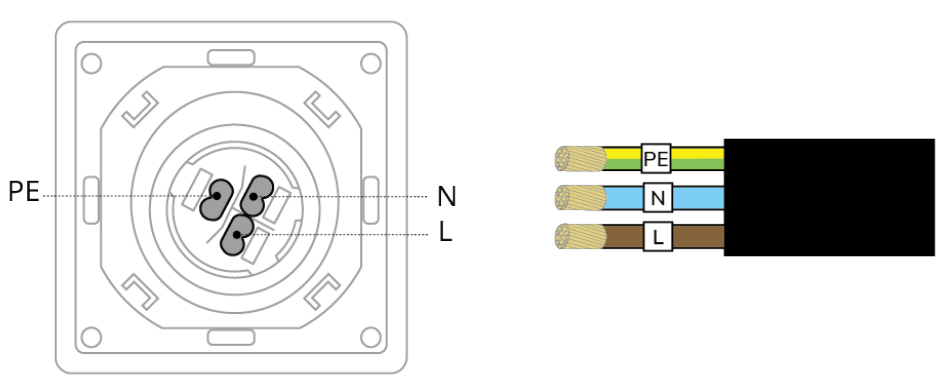

Die Kabelanforderungen für den Wieland-Steckdosenanschluss variieren je nach Leitertyp.

	Material	Querschnittsfläche	Abisolierlänge	Drahthülse
Massives Kabel	Kupfer	2,5 mm²	14,5 mm	Nicht erforderlich
Litzenkabel	Kupfer	1,5 mm²	14,5 mm	Erforderliches Modell: E1508

Schritt 3: Installation

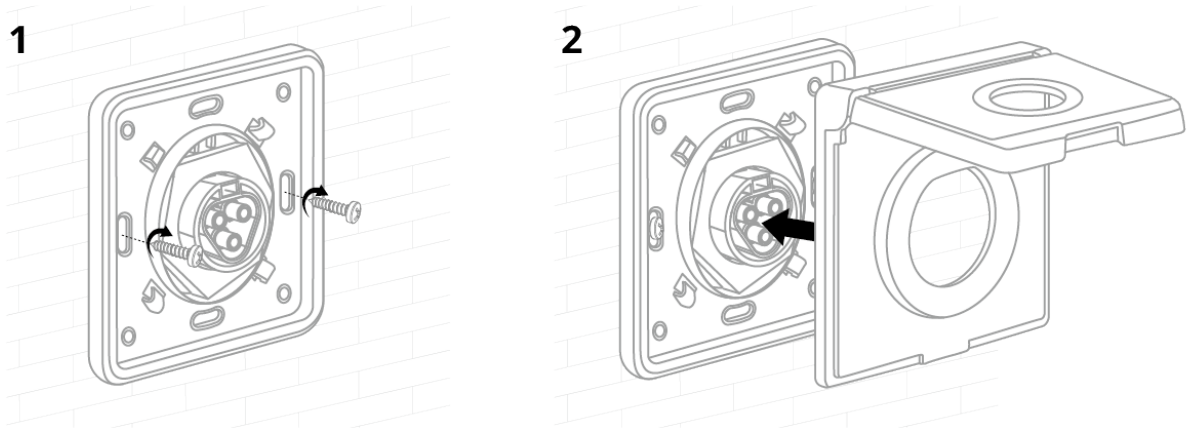

Schritt 4 Sobald die Wieland-Steckdose von einem qualifizierten Elektriker installiert wurde, schließen Sie das Produkt der STREAM 5000-Serie an die Wieland-Steckdose an.

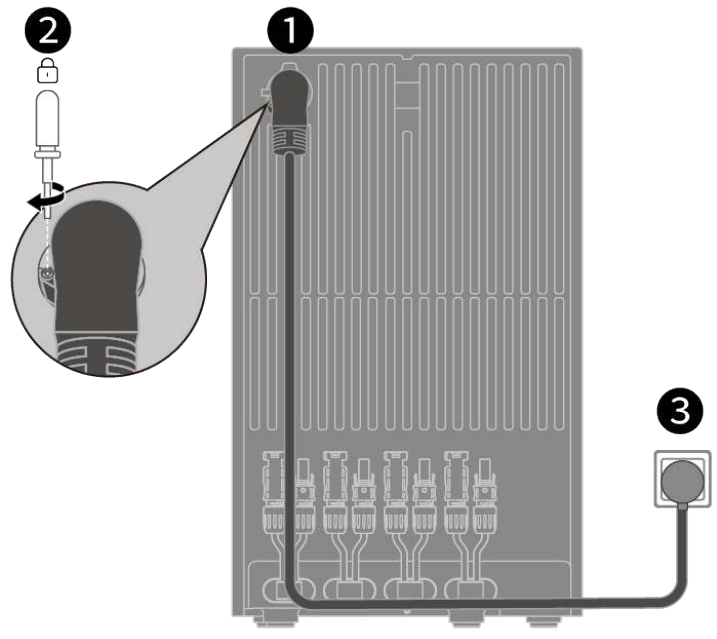

Option 3 Über Verteilerkasten

⚠️
- Dieser Schritt muss von einem qualifizierten Elektriker durchgeführt werden und den örtlichen Elektrovorschriften, Sicherheitsstandards und Bestimmungen entsprechen. Die Abbildung dient nur als Referenz.
- Schalten Sie den Hausstromkreis am Installationsort aus.

Stellen Sie eine Verbindung zu Geräten her

- Der AC-Ausgang ist standardmäßig deaktiviert. Um den AC-Ausgang ein- oder auszuschalten, öffnen Sie die EcoFlow App.
- Stellen Sie sicher, dass die Abdeckung des AC-Ausgangs angebracht bleibt, wenn der AC-Ausgang nicht verwendet wird.
- Halten Sie die Netzsteckdose während des Gebrauchs vor Staub und Wasser geschützt.

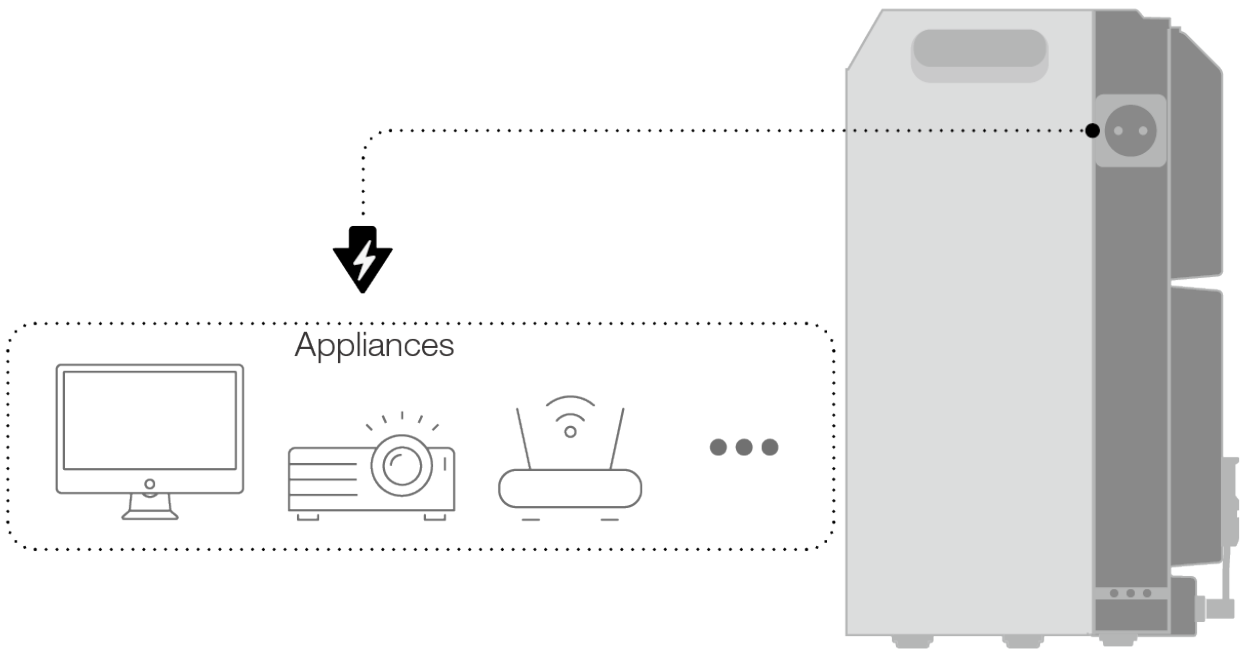

Anschluss an den Mikro-Wechselrichter

- Schließen Sie einen Mikro-Wechselrichter an, der den lokalen Vorschriften entspricht, um einen zusätzlichen Stromeingang bereitzustellen. EcoFlow-Mikro-Wechselrichter werden empfohlen. Mikro-Wechselrichter von Drittanbietern können zusätzliche Installations- oder Konfigurationsschritte erfordern. Für nähere Informationen wenden Sie sich bitte an den Hersteller.
- Für die Integration in das STREAM-System wird nur ein Mikro-Wechselrichter empfohlen.

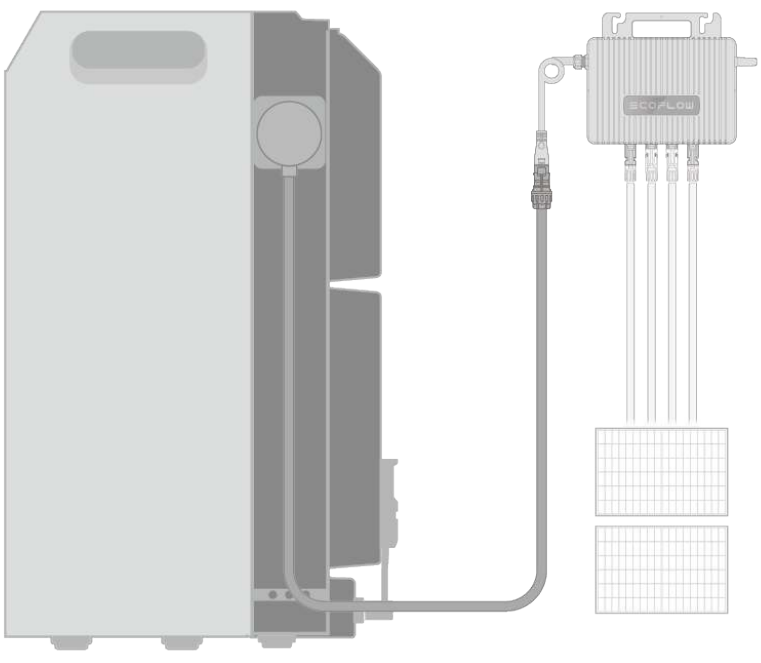

An PV-Module anschließen (nur für STREAM 5000)

⚠️

- Halten Sie nicht verwendete Anschlüsse mit ihren Schutzkappen abgedeckt.
- Verbinden Sie nicht zwei oder mehr Solarpanels in Reihe, da dies dazu führen kann, dass die Eingangsspannung 60 V überschreitet und der normale Betrieb beeinträchtigt wird.
- Verwenden Sie nur Gegenstecker desselben Herstellers und Modells. CT75A-1T-39(4/6)-01 / CT75A-1T-38(4/6)-01 von JONHON.
- Verbinden Sie nicht denselben Satz PV-Anschlüsse mit verschiedenen Sätzen von PV-Eingängen. Beispielsweise ist es verboten, den positiven Anschluss des PV-Moduls 1 mit dem negativen PV2-Eingang zu verbinden.

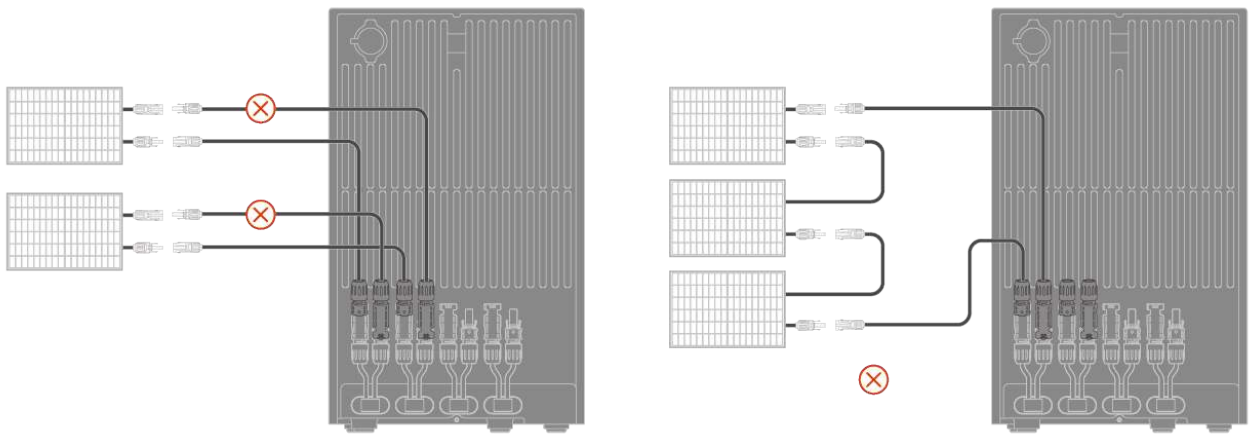

Bei der Verwendung von Solarkabeln von Drittanbietern ist darauf zu achten, dass jedes Kabel die folgenden Spezifikationen erfüllt.

Eingangsstrom	Leiterquerschnittsfläche	Leitermaterial
≤ 25 A	4 mm²	Kupfer
25 A bis 32 A	6 mm²	Kupfer

Direktanschluss (bis zu 4 PV-Module)

Schließen Sie jedes PV-Modul direkt an denselben Satz von PV-Eingängen an.

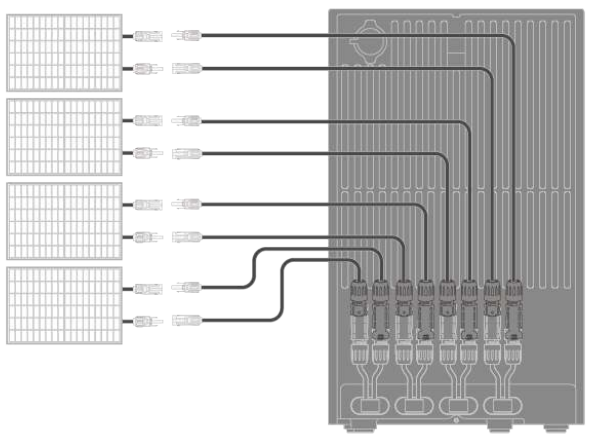

Parallelschaltung (bis zu 12 PV-Module)

Verbinden Sie jeweils zwei oder drei PV-Module mit demselben Satz von PV-Eingangsanschlüssen.

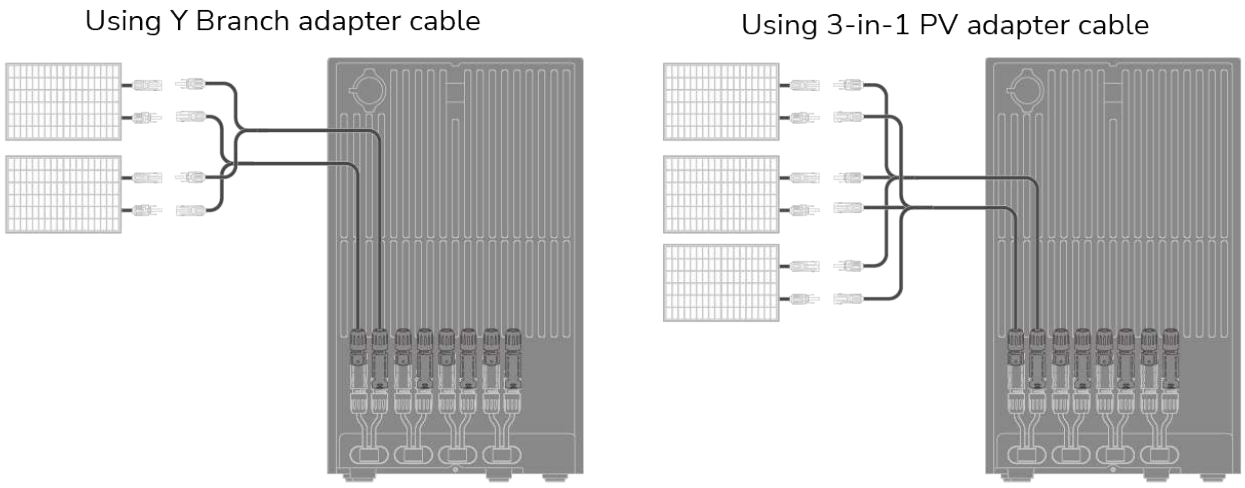

Zum Trennen der PV-Anschlüsse verwenden Sie den mitgelieferten MC4-Schlüssel.

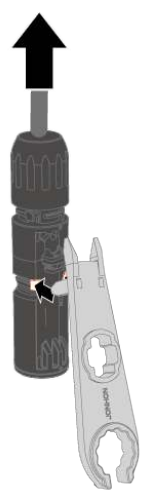

System einschalten

- Ohne Solar- und AC-Eingang: Drücken Sie den Netzschalter 2 Sekunden lang, um das Gerät ein-/auszuschalten.
- Mit Solar- und AC-Eingang: Das Gerät schaltet sich automatisch ein, wenn es an das Solarpanel oder die Wandsteckdose angeschlossen wird. Um das Gerät auszuschalten, trennen Sie das Gerät vom Solarpanel und der Wandsteckdose und drücken Sie dann den Netzschalter 2 Sekunden lang.

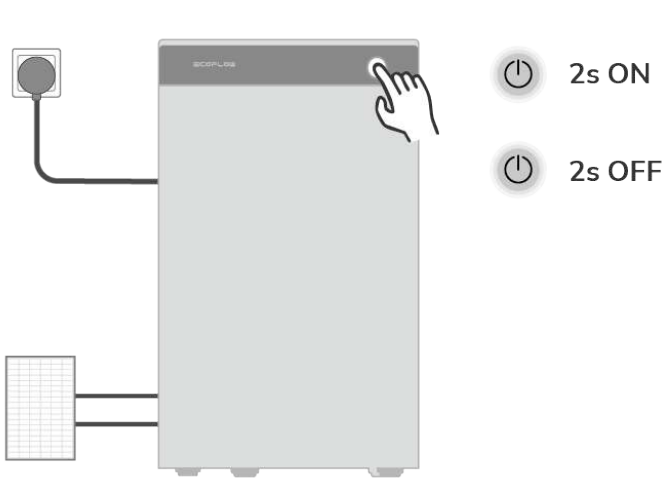

EcoFlow App verwenden

EcoFlow App herunterladen

Scannen Sie den QR-Code oder suchen Sie in Ihrem mobilen App Store nach der EcoFlow App, um sie herunterzuladen. Registrieren Sie ein Konto und melden Sie sich an.

https://download.ecoflow.com/app.

Available on the Google Play

Download on the App Store

Koppeln Sie das Gerät.

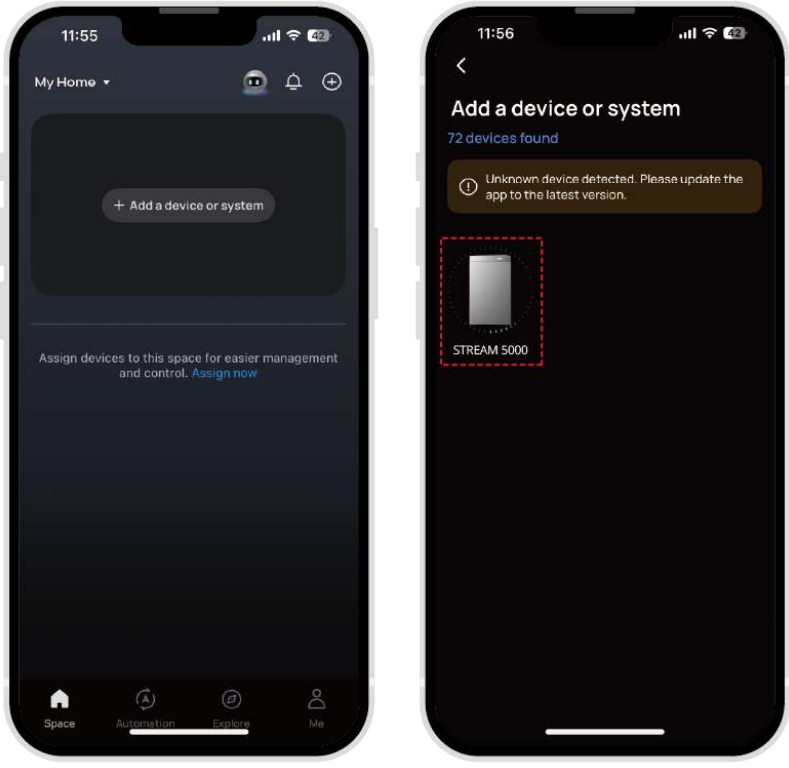

Stellen Sie eine Verbindung zum Netzwerk her

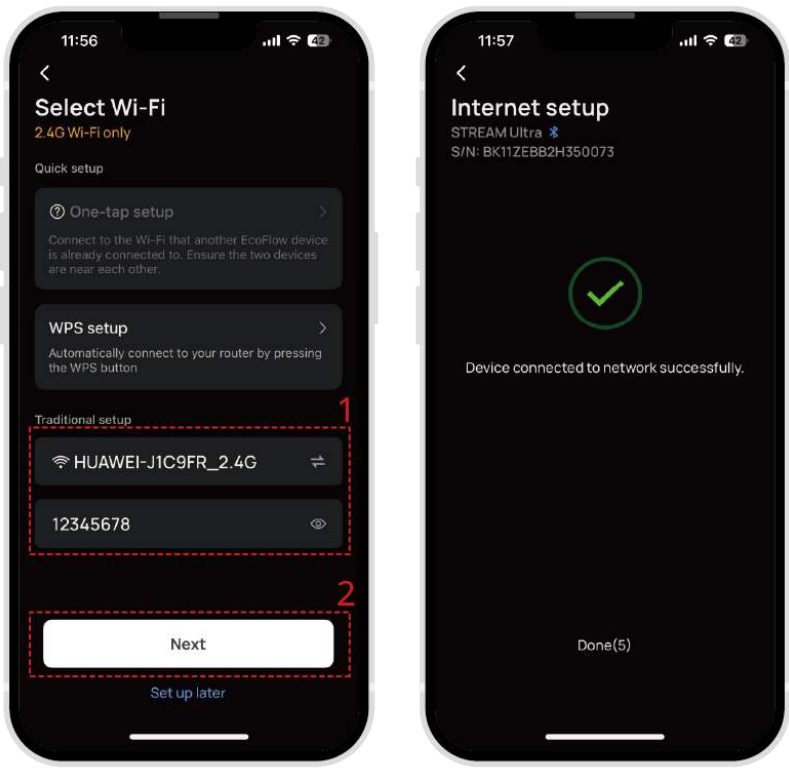

Betriebsart einrichten

Um unterschiedlichen Energienutzungsszenarien und -anforderungen gerecht zu werden, unterstützt das System drei Betriebsarten: Intelligenter Modus, Eigengespeist, benutzerdefinierter Zeitplan.
Sie können den Modus unter **Einstellungen** > **Energiemanagement** > **Betriebsart** wechseln. Jeder Modus passt das Laden und Entladen der Batterie an Ihren Energieverbrauch und Ihren Stromtarif an.

Benutzerdefinierter Zeitplan

Mit dem benutzerdefinierten Zeitplan können Sie die Lade- und Entladestrategie manuell nach Zeit festlegen. Dieser Modus wird empfohlen, wenn Sie die Lade- und Entladezeit sowie die Grenzwerte individuell anpassen möchten.

So fügen Sie Ladeaufgaben hinzu:
Schritt 1: Tippen Sie auf die **+ Aufladung**-Taste.
Schritt 2 Ladezeit, Ladequelle, obere Netzleistungsgrenze, Ladegrenzwert und Wiederholungsfrequenz einstellen.
Schritt 3 Wählen Sie den Lademodus, wenn mehrere Geräte angeschlossen sind.
Schritt 4: Tippen Sie auf die √-Schaltfläche, um die Einstellungen zu speichern.

So fügen Sie Entladeaufgaben hinzu:
Schritt 1: Tippen Sie auf die **+ Entladung**-Taste.
Schritt 2 Entladezeit, Entladeleistung und Wiederholungsfrequenz einstellen.
Schritt 3: Tippen Sie auf die √-Schaltfläche, um die Einstellungen zu speichern.

Eigengespeist

Eigengespeist priorisiert Solarenergie für den Haushaltsbedarf, überschüssige Energie wird in der Batterie gespeichert.

Um diesen Modus zu aktivieren, ist eine der folgenden Einstellungen erforderlich:

- Installieren Sie einen intelligenten Zähler.
- Installieren Sie einen Smart Plug.

Die Entladeleistung hängt davon ab, ob ein intelligenter Zähler installiert ist.

- Ohne einen Smart Meter:
  - Mit konfigurierter Entladeaufgabe: Das System gibt eine Leistung auf dem konfigurierten Niveau ab.
  - Keine konfigurierte Entladeaufgabe: Das System liefert standardmäßig eine Leistung von 200 W, um die wichtigsten Haushaltslasten zu versorgen.
- Mit einem Smart Meter:
  - Mit konfigurierter Entladeaufgabe: Das System passt seine Entladeleistung an die tatsächliche Haushaltslast an, ohne die konfigurierte Leistungsgrenze zu überschreiten.
  - Keine konfigurierte Entladeaufgabe: Das System passt seine Entladeleistung an die tatsächliche Haushaltslast an, ohne dabei die konfigurierte Netzeinspeiseleistungsgrenze zu überschreiten.

Intelligenter Modus

Der intelligente Modus berechnet automatisch den kosteneffizientesten Energiezeitplan basierend auf Solarenergie, Verbrauch, Strompreis und Systemstatus. Dieser Modus wird für ein vollautomatisches, intelligentes Energiemanagement empfohlen.

Um diesen Modus zu aktivieren, sind folgende Einstellungen erforderlich:

- Anschluss an einen intelligenten Zähler.
- Strompreise festlegen.
- Standortberechtigung erteilen.

Bei der erstmaligen Aktivierung benötigt das System eine Selbstlernphase von bis zu 7 Tagen. Während dieser Zeit arbeitet das System im Eigengespeist-Modus.

Firmware-Aktualisierung

Durch die Aktualisierung der Firmware wird eine optimale Leistung gewährleistet und der Zugriff auf die neuesten Funktionen sichergestellt.

Um die Firmware zu aktualisieren, öffnen Sie die EcoFlow App und rufen Sie das Firmware Update über einen der folgenden Pfade auf:

- **Raum** > **Einstellungen** > **Firmware Update**
- **Ich** > **Firmware Update**

Erweiterte Funktionen

Erweiterung der Batteriekapazität

Die Kapazität kann durch Anschluss der EcoFlow STREAM Erweiterungsbatterie 5000 erweitert werden, um unterschiedlichen Energiespeicheranforderungen gerecht zu werden.

Installationsschritte

- Stellen Sie sicher, dass das STREAM 5000-Serie-Produkt ausgeschaltet und von allen externen Stromquellen und Geräten getrennt ist.
- Der STREAM EB 5000 ist mit allen Produkten der STREAM 5000-Serie kompatibel. Es können bis zu zwei Erweiterungsbatterien auf einer Haupteinheit gestapelt werden.
- Wenn Sie eine neue Erweiterungsbatterie zu einem bestehenden System hinzufügen, trennen Sie zuerst die Haupteinheit von der Wand und entfernen Sie die Halterungen zwischen der Haupteinheit und der Batterie.

Schritt 1: Platzieren Sie die Erweiterungsbatterie unter dem Hauptgerät.

Um Wasserschäden zu vermeiden, entfernen Sie nicht die Schutzabdeckung der unteren Erweiterungsbatterie.

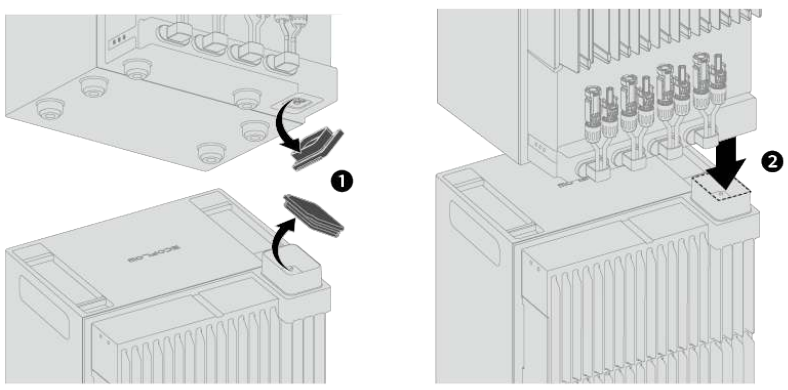

Schritt 2: Installieren Sie die Halterungen auf beiden Seiten.

Entfernen Sie das Gerät, bevor Sie Löcher bohren, um zu verhindern, dass Staub oder Schmutz auf das Gerät fällt.

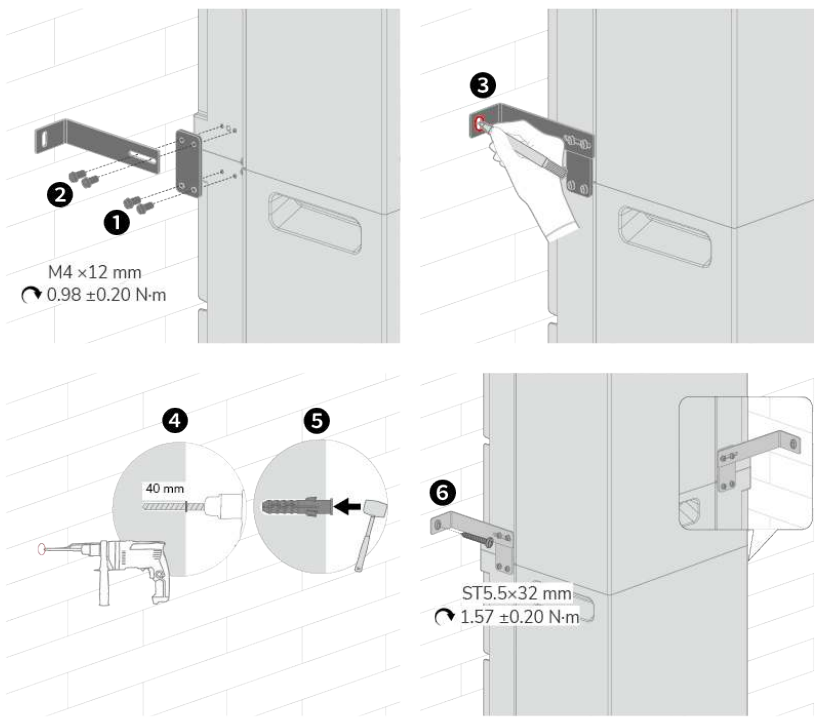

Schritt 3: Installieren Sie das EcoFlow STREAM 5000-Serie-Produkt und stellen Sie die erforderlichen elektrischen Verbindungen her. Siehe Kapitel **Installation** und **Elektrische Anschlüsse**.

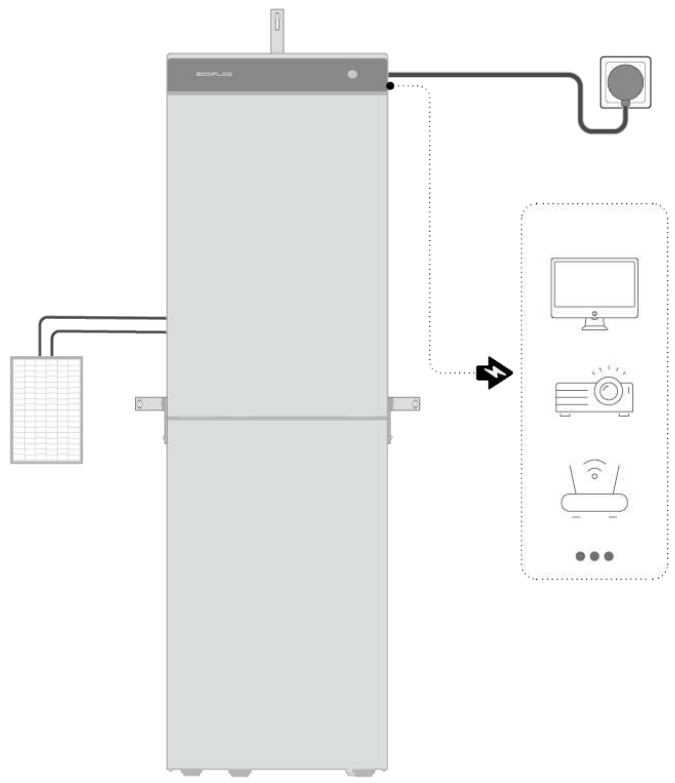

Optionen zur Kapazitätserweiterung

STREAM 5000/AC 5000	STREAM Erweiterungsbatterie 5000	Kapazität
1	0	5.024 kWh
1	1	10.048 kWh
1	2	15.072 kWh

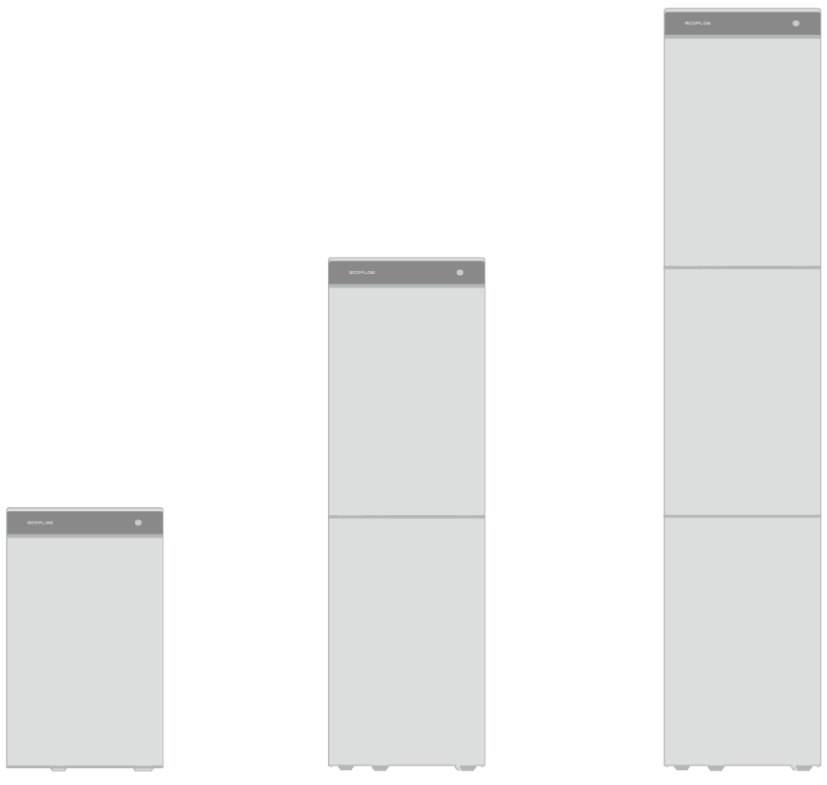

Systemerweiterung

Das System kann mit EcoFlow STREAM Gateway erweitert werden, um sowohl die Kapazität als auch die Ausgangsleistung zu erhöhen. Es können bis zu drei Produkte der EcoFlow STREAM 5000 Serie miteinander verbunden werden. Es ermöglicht außerdem den Netzanschluss und unterstützt den Anschluss eines

externen PV-Wechselrichters oder eines EV-Ladegeräts, um das Heimenergiesystem weiter auszubauen.

Installation und Bedienungsanleitungen für das EcoFlow STREAM Gateway finden Sie im EcoFlow STREAM Gateway Benutzerhandbuch.

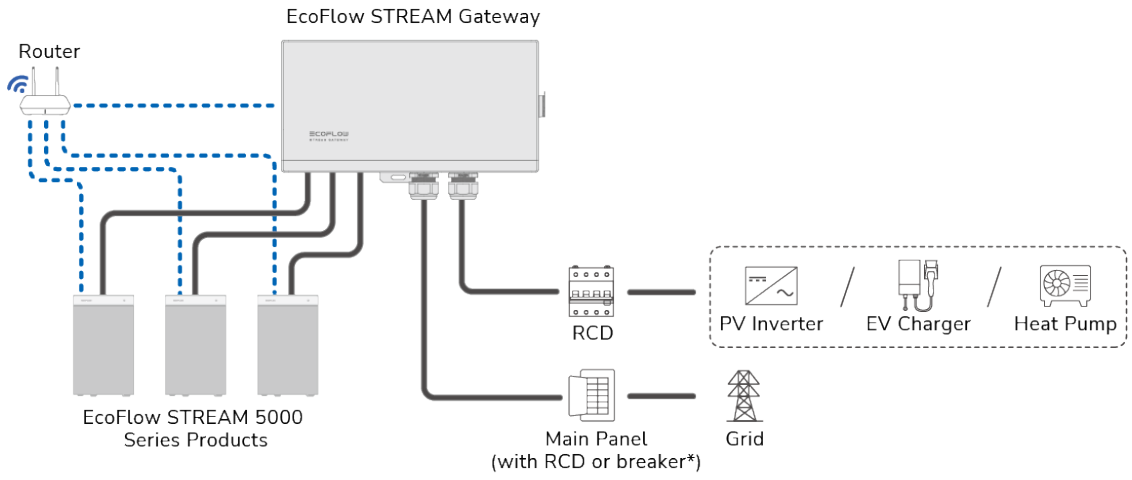

Energie-Management

Das System unterstützt eine intelligente Energieplanung über einen kompatiblen Smart Meter oder Smart Plug. Durch die Echtzeitüberwachung des Energieverbrauchs im Haushalt optimiert das System automatisch die Stromverteilung, um die Nutzung von Solarenergie zu verbessern und den Stromverbrauch aus dem Netz zu reduzieren.

Smart Plug

Ein Smart Plug ermöglicht es den Benutzern, angeschlossene Geräte über die EcoFlow App zu steuern und bietet so mehr Flexibilität bei der Platzierung und Verwendung der Geräte. Nach der Integration in das System optimiert das Produkt der EcoFlow STREAM 5000-Serie die Stromverteilung basierend auf der Echtzeitlast der über Smart Plug angeschlossenen Geräte und priorisiert dabei die Stromversorgung aus Solarenergie und Batteriestrom.
Weitere Installationsanweisungen finden Sie in den jeweiligen Produktdokumenten.

- EcoFlow × Shelly Smart Plug Benutzerhandbuch
- EcoFlow Smart Plug Benutzerhandbuch

Smart Meter

Ein Smart Meter überwacht in Echtzeit den Stromverbrauch eines Haushalts, der aus dem Stromnetz bezogen und in dieses eingespeist wird. Auf Basis dieser Daten passt das STREAM-System seine Ausgangsleistung automatisch an den Energiebedarf des Haushalts an, maximiert so die Nutzung der Solarenergie und reduziert den Stromverbrauch aus dem Netz.

Anweisungen zur Installation finden Sie im Benutzerhandbuch für EcoFlow Smart Meter Dual CT.

Lagerung und Wartung

Lagerung

- Lagern Sie das Gerät an einem trockenen, kühlen und gut belüfteten Ort, an dem die Temperatur zwischen -30°C und 60°C liegt. Für optimale Lagerbedingungen wird eine Umgebungstemperatur von 25°C empfohlen.
- Stellen Sie das Gerät auf eine ebene und rutschfeste Oberfläche, um die Sturzgefahr zu verringern.
- Achten Sie darauf, dass das Gerät nicht in der Nähe von Wasserquellen, Wärmequellen, starken Magnetfeldern, Umgebungen mit korrosiven Gasen und entflammbaren oder explosiven Substanzen steht.
- Bei längerer Lagerung sollte das Gerät alle 3 Monate einmal vollständig geladen und anschließend auf 60 % entladen werden, um die Gesundheit der Batterie zu erhalten.
- Lassen Sie dieses Produkt nicht länger als sechs Monate unbenutzt oder ungeladen, da dies zum Erlöschen der Garantie führt.

Reinigung

- Vor der Reinigung das Gerät ausschalten und alle Kabel abziehen.
- Wischen Sie die Oberfläche mit einem weichen und trockenen Tuch ab.
- Verwenden Sie kein Wasser, keine Lösungsmittel oder chemische Reinigungsmittel, die interne Komponenten oder Anschlüsse beschädigen könnten.
- Sprühen Sie keine Flüssigkeit direkt auf das Gerät.
- Das Gerät darf zur Reinigung der internen Komponenten nicht auseinandergenommen werden. Unsachgemäße Bedienung kann zum Erlöschen der Garantie und zu Sicherheitsrisiken führen.

Wartung

- Überprüfen Sie regelmäßig die Lüftungsschlitze und Anschlüsse auf Staub oder Schmutz und reinigen Sie das Gerät gegebenenfalls.
- Entladen Sie das Gerät nicht häufig tief, da sich sonst die Lebensdauer der Batterie verkürzt.
- Überprüfen Sie alle 6 Monate, ob alle Kabel und Anschlüsse intakt und nicht ausgefranst oder beschädigt sind.
- Sollten am Gerät ungewöhnliche Symptome auftreten (z. B. ungewöhnliche Hitze, Geruch, Geräusche), stellen Sie die Benutzung sofort ein und wenden Sie sich an den Kundendienst.
- Das Gerät darf unter keinen Umständen geöffnet oder auseinandergenommen werden. Wenn Ihr Gerät repariert werden muss, wenden Sie sich bitte an unseren Kundendienst.
- Um eine Überhitzung zu vermeiden, muss während des Gebrauchs sichergestellt sein, dass die Lüftungsöffnung frei ist.

Sicherheitshinweise

Sicherheitssymbole



Caution!

Disconnect the device from all voltage sources before servicing.



Caution! Risk of Electric Shock

Do not attempt to disassemble. No user-serviceable parts inside. Refer servicing to qualified personnel.



Caution! Hot Surface

Do not touch the enclosure of the device during operation.



Reading Manual

Read the user manual and all safety instructions carefully before installation, operation, and maintenance.



Reading Manual

Read the user manual and all safety instructions carefully before installation, operation, and maintenance.



Caution! Risk of Electric Shock

Wait at least 5 minutes after all voltage sources are disconnected before servicing.



Grounding

Indicates the position for connecting the protective earthing (PE) cable.

Allgemeine Richtlinien

1. Lesen Sie dieses Dokument und andere zugehörige Produktdokumentationen, bevor Sie das Gerät in Betrieb nehmen.
2. Die Installation dieses Produkts muss allen geltenden örtlichen Vorschriften, Bestimmungen oder Normen entsprechen.
3. Nur qualifizierte Techniker, die die Installationsanweisungen gelesen und verstanden haben, dürfen dieses Produkt installieren oder warten.
4. Zwischen diesem Produkt und dem Stromnetz muss ein Überstromschutzschalter mit einer Nennleistung von mindestens 16 A (EU-Version) oder 13 A (UK-Version) installiert werden.
5. Wenn die Photovoltaikanlage (PV) Licht erhält, liefert sie Spannung an die Stromumwandlungsanlage (PCE).
6. Verwenden Sie bei der Installation und Wartung dieses Produkts Isolierwerkzeuge und tragen Sie persönliche Schutzausrüstung.
7. Installieren Sie dieses Produkt in einer trockenen und gut belüfteten Umgebung.
8. Bewahren Sie dieses Produkt außerhalb der Reichweite von Kindern und Haustieren auf. Wenn das Produkt in der Nähe von Kindern verwendet wird, ist eine genaue Überwachung erforderlich.
9. Wir empfehlen, keine Kabel mit einer Länge von mehr als 30 Metern zu verwenden.

10. Stellen Sie vor dem Herstellen von elektrischen Anschlüssen sicher, dass das Produkt und alle Verbraucher ausgeschaltet sind.
11. Um eine Beschädigung des Steckers und des Kabels zu vermeiden, ziehen Sie beim Trennen des Produkts am Stecker und nicht am Kabel.
12. Stecken Sie nicht die Finger oder Hände in das Produkt.
13. Setzen Sie das Produkt nicht direktem Sonnenlicht, Regen und Schnee aus.
14. Setzen Sie das Gerät keinen starken elektromagnetischen Feldern aus, um Funkstörungen zu vermeiden.
15. Installieren oder betreiben Sie das Produkt nicht in der Nähe von entflammbaren, explosiven, korrosiven, ätzenden oder feuchten Quellen.
16. Installieren oder betreiben Sie dieses Gerät nicht bei extremen Wetterbedingungen wie Blitzschlag, starkem Regen oder starkem Wind.
17. Schützen Sie dieses Produkt vor starken Stößen oder Schwingungen und vor Stürzen.
18. Das Produkt nicht ziehen, zusammendrücken, darauf treten oder ins Feuer werfen, da dies zu einer Explosion führen kann.
19. Mit diesem Produkt dürfen keine beschädigten Kabel verwendet werden.
20. Die Etiketten auf diesem Produkt dürfen nicht beschädigt, verunstaltet oder entfernt werden, da sie wichtige Sicherheitsinformationen enthalten.
21. Zerlegen, reparieren oder modifizieren Sie dieses Produkt nicht selbst. Wenden Sie sich für jegliche Wartungs- oder Servicearbeiten an den Kundendienst von EcoFlow.
22. Verwenden Sie ausschließlich vom Hersteller freigegebene oder vom Hersteller empfohlene Komponenten und Zubehörteile. Wenden Sie sich für jeglichen Ersatz an EcoFlow, um weitere Unterstützung zu erhalten.
23. Reinigen Sie das Produkt nicht mit brennbaren oder giftigen Lösungsmitteln. Verwenden Sie zum Reinigen ein trockenes und weiches Tuch.
24. Stellen Sie keine Gegenstände mit einem Gewicht von mehr als 180 kg auf das Produkt.
25. Geräteentfernung: Um dieses Produkt sicher zu entfernen, führen Sie die folgenden Schritte nacheinander aus.
    a. Schalten Sie die angeschlossenen Verbraucher aus und ziehen Sie das Kabel von der Netzsteckdose ab.
    b. Trennen Sie das Kabel vom Netzanschluss.
    c. Trennen Sie die Kabel von den PV-Klemmen (falls vorhanden).
    d. Schalten Sie das Produkt aus.
26. Dieses Gerät ist nicht zur Stromversorgung lebenserhaltender medizinischer Geräte wie medizinischer Beatmungsgeräte (z. B. CPAP-Geräte für Krankenhäuser) oder künstlicher Lungen (z. B. ECMO-Systeme) vorgesehen.
27. Anweisungen zur Erdung: Dieses Produkt muss geerdet werden. Im Falle einer Störung oder eines Ausfalls stellt die Erdung den Weg des geringsten Widerstands für den elektrischen Strom dar, so dass die Gefahr eines Stromschlags verringert wird. Zu Ihrer Sicherheit stellt EcoFlow ein Kabel mit einem Geräteerdungsleiter und einem Erdungsstecker zur Verfügung. Der Stecker muss an eine ordnungsgemäß installierte und geerdete Steckdose angeschlossen werden, die den örtlichen Vorschriften entspricht. WARNUNG – Ein unsachgemäßer Anschluss des Schutzleiters kann zu einem elektrischen Schlag führen. Wenn Sie jedoch auf folgende Situationen treffen, wenden Sie sich an eine qualifizierte Elektrofachkraft:
    - Sie sind sich nicht sicher, ob das Produkt ordnungsgemäß geerdet ist;
    - Der mitgelieferte Stecker passt nicht in die Steckdose.

28. Hinweis zur schwimmenden Erdung: Die Erdungsklemme ist nicht mit dem AC-Neutralleiter verbunden. Das interne elektrische System bleibt von der Erde isoliert, wenn das Gerät (und gegebenenfalls sein Kaskadensystem) vom Stromnetz getrennt wird.
29. Anweisungen zur externen Erdung: Zusätzliche Erdung kann erforderlich sein, wenn der Installationsort eine unzureichende Erdung aufweist oder lokale Vorschriften spezielle Erdungsanforderungen vorsehen. Um eine ordnungsgemäße Erdung zu gewährleisten, verwenden Sie die an diesem Produkt angebrachte Erdungsklemme.
30. Verwenden Sie das Produkt nicht in der Nähe von Wärmequellen und setzen Sie es nicht übermäßig hohen oder niedrigen Temperaturen aus, da dies zu Produktschäden oder Verletzungen führen kann.
31. Wenn Sie das Gerät von Hand bewegen, tragen Sie Schutzhandschuhe, um Verletzungen zu vermeiden.
32. Bewegen Sie das Gerät mit Vorsicht, da es schwer ist. Für den Transport sind mindestens zwei Personen erforderlich.
33. Verwenden Sie nur PV-Module der Klasse II, die IEC 61730 (Anwendungsklasse A) entsprechen und mit diesem Produkt kompatibel sind. Die positiven oder negativen Anschlüsse der PV-Anlage nicht erden.
34. Nur UK: Der Installateur muss den örtlichen Netzbetreiber (DNO) innerhalb von 28 Tagen nach der Installation und Inbetriebnahme benachrichtigen.

Konformitätserklärungen

CE Hiermit erklärt EcoFlow Inc., dass dieses Produkt den Richtlinien 2014/30/EU, 2014/53/EU, (EU) 2011/65/EU (RoHS) sowie den Änderungsverordnungen (EU) 2015/863 und (EU) 2023/1542 entspricht. Der vollständige Text der EU-Konformitätserklärung ist unter folgender Internetadresse abrufbar: http://www.ecoflow.com/eu/eu-compliance.

Funkfrequenz (RF)-Spezifikationen für die EU

- Bluetooth
  - Frequenz: 2412-2484 MHz
  - Maximale Ausgangsleistung: <20 dBm
- WLAN
  - Frequenz: 2402 MHz–2480 MHz
  - Maximale Ausgangsleistung: <20 dBm



Diese Kennzeichnung weist darauf hin, dass dieses Produkt nicht mit anderem Hausmüll innerhalb der EU entsorgt werden darf. Recyceln Sie dieses Produkt ordnungsgemäß, um mögliche Umweltschäden oder Risiken für die menschliche Gesundheit durch unkontrollierte Abfallentsorgung zu vermeiden und die nachhaltige Wiederverwendung materieller Ressourcen zu fördern. Bitte geben Sie Ihr gebrauchtes Produkt bei einer geeigneten Sammelstelle ab oder wenden Sie sich an den Händler, bei dem Sie das Produkt gekauft haben. Ihr Einzelhändler nimmt gebrauchte Produkte an und führt sie einer umweltgerechten Recyclingeinrichtung zu. Informationen zur Entsorgung von Elektro- und Elektronikgeräten finden Sie auf der folgenden Webseite: https://eu.ecoflow.com/pages/electronic-devices-disposal

UK PTSI

Hiermit erklärt EcoFlow Inc., dass das Gerät den Bestimmungen der Verordnung Nr. 1007/2023 zum VERBRAUCHERSCHUTZ sowie der Produktsicherheits- und Telekommunikationsinfrastruktur (Sicherheitsanforderungen für relevante verbindbare Produkte) aus dem Jahr 2023 und den entsprechenden Normen entspricht.

Anhang A Zubehörliste

Anhang B Technische Spezifikation

Allgemeine Informationen

Abmessungen	STREAM 5000: 295 × 298 × 489 mm STREAM AC 5000: 295 × 287 × 489 mm
Gewicht	STREAM 5000: ≈ 45,4 kg STREAM AC 5000: ≈ 44,6 kg
Batterie-Typ	LFP (LiFePO4)
Batterie-Spannung	16 V Gleichstrom
Batterie-Kapazität	5024 Wh
IP-Bewertung	IP65 (nur wenn die Schutzabdeckung des AC-Ausgangs geschlossen ist)
Verschmutzungsgrad	PD2 (Innen), PD3 (Außen)
Überspannungskategorie	PV: II, AC: III
Kommunikation	Bluetooth, WLAN, CAN
Benutzeroberfläche	LED und App

Umweltkategorie	Außenbereich / Innenbereich
Isolationsmethode (Solar)	Isolierter Transformator
Montageart	Bodenständer
Betriebshöhe	≤ 3000 m
Betriebstemperatur	-20 °C bis 55 °C
Lagertemperatur	-30 °C bis 60 °C
Relative Luftfeuchtigkeit	5 % bis 95 %

AC Ausgang (Netzunabhängig)

Nominale Ausgangsleistung	3000 W Wenn die Erweiterungsbatterie oder das Solarpanel nicht angeschlossen sind, beträgt die nominale Ausgangsleistung 2500 W.
Nenn-Ausgangsstrom	13 A
Nennspannung	L-N: 230 V AC; L+N+PE
Nennfrequenz	50/60 Hz

AC-Eingang/-Ausgang (netzgekoppelt)

Max. Ausgangsleistung	3000 W Die Aktivierung dieser Funktion muss den örtlichen Vorschriften entsprechen und von professionellen Technikern durchgeführt werden. Wenn die Erweiterungsbatterie oder das Solarpanel nicht angeschlossen sind, beträgt die maximale Ausgangsleistung 2 500 W.
Max. Scheinleistung	3000 VA Wenn die Erweiterungsbatterie oder das Solarpanel nicht angeschlossen sind, beträgt die maximale Scheinleistung 2500 VA.
Nennspannung	L-N: 230 V AC; L+N+PE
Unterstützte Stromnetztypen	TN-S, TN-C, TN-CS, TT
Nennfrequenz	50/60 Hz
Leistungsfaktor	0,8 voreilend ~ 0,8 nacheilend
Ausgang	800 / 790 / 600 W

Ausgang	3,48 / 3,43 / 2,61 A
Maximaler Ausgang (Bypass - Bypass-Modus)	EU-Version: 16 A UK-Version: 13 A
Max. Eingangsstrom (Bypass-Modus)	EU-Version: 16 A UK-Version: 13 A

- Die Nennausgangsleistung hängt vom Produktmodell ab.
  - 800 W (EF-ST5K-AC-UK-3000-1、EF-ST5K-AC-EU-3000-1、EF-ST5K-AC-UK-2500-1、EF-ST5K-AC-EU-2500-1、EF-ST5K-AC-UK-1500-1、EF-ST5K-AC-EU-1500-1、EF-ST5K-AC-UK-800-1、EF-ST5K-AC-EU-800-1, EF-ST5K-HD-UK-3000-1, EF-ST5K-HD-EU-3000-1, EF-ST5K-HD-UK-2500-1, EF-ST5K-HD-EU-2500-1, EF-ST5K-HD-UK-1500-1, EF-ST5K-HD-EU-1500-1, EF-ST5K-HD-UK-800-1, EF-ST5K-HD-EU-800-1)
  - 790 W (EF-ST5K-AC-EU-790-1, EF-ST5K-HD-EU-790-1)
  - 600 W (EF-ST5K-AC-EU-600-1, EF-ST5K-HD-EU-600-1)
- Der Nennausgangsstrom hängt vom Produktmodell ab.
  - 3,48 A (EF-ST5K-AC-UK-3000-1、EF-ST5K-AC-EU-3000-1、EF-ST5K-AC-UK-2500-1、EF-ST5K-AC-EU-2500-1、EF-ST5K-AC-UK-1500-1、EF-ST5K-AC-EU-1500-1、EF-ST5K-AC-UK-800-1、EF-ST5K-AC-EU-800-1, EF-ST5K-HD-UK-3000-1, EF-ST5K-HD-EU-3000-1, EF-ST5K-HD-UK-2500-1, EF-ST5K-HD-EU-2500-1, EF-ST5K-HD-UK-1500-1, EF-ST5K-HD-EU-1500-1, EF-ST5K-HD-UK-800-1, EF-ST5K-HD-EU-800-1)
  - 3,43 A (EF-ST5K-AC-EU-790-1, EF-ST5K-HD-EU-790-1)
  - 2,61 A (EF-ST5K-AC-EU-600-1, EF-ST5K-HD-EU-600-1)

PV-Eingang (nur für STREAM 5000)

Betriebsspannungsbereich	15-60 V
MPPT-Startspannung	20 V
Maximale Eingangsspannung	60 V
Maximaler Eingangsstrom pro MPPT	32 A
Maximaler Kurzschlussstrom pro MPPT	40 A
Anzahl der MPPT	4
PV-Modul-Anschlussmethode	Direkte / Parallele Verbindung
Maximale Eingangsleistung pro MPPT	1250 W
Maximale Gesamteingangsleistung	5000 W
Rückspeisestrom zum PV-Array	0 A

Anschluss zum Stapeln

Nennspannung	50 V
Spannungsbereich	45-60 V
Kommunikation	CAN

Schutz

Isolationswiderstandsprüfung	Ja
Verpolungsschutz	Ja
AC-Überstromschutz	Ja
AC-Kurzschlussschutz	Ja
AC-Überspannungsschutz	Ja
DC-Überspannungsschutz	Typ IV

Compliance (Einhaltung von Vorschriften)

Sicherheitsstandards	STREAM 5000: EN 62109-1/-2, EN IEC 62040-1 STREAM AC 5000: EN 62477-1, EN IEC 62040-1
Netzgekoppelte Standards	VDE-AR-N 4105, EN 50549-1/10, TOR Erzeuger Typ A, NTS 631 V2.1, CEI 021, C10/11, G98
EMV & HF	EN IEC 61000-6-1, EN IEC 61000-6-3, EN IEC 61000-6-2, EN IEC 61000-6-4, EN IEC 62040-2 (UPS), EN 300328, EN 301 489-1, EN 301 489-17, EN IEC 62311, EN 50665, EN 62920 (STREAM 5000)

Copyright © 2026 EcoFlow. All Rights Reserved.