

Inhalt

Über dieses Handbuch

Sicherheitshinweise

- Allgemeine Anforderungen
- Notfallmaßnahmen
- Entsorgung und Recycling
- Betriebsumgebung

Produktübersicht

- Erscheinungsbild
- Display
- Spezifikationen

Erste Schritte mit Ihrer Powerstation

- Ein-/Ausschalten
- Geräte mit Strom versorgen
- Aufladen Ihrer Powerstation

Verwalten Ihrer Powerstation

- EcoFlow App verwenden
- EcoFlow PowerInsight verwenden

Entdecken Sie Ihre Powerstation

- Batteriekapazität erweitern
- Maximale Leistung erzielen
- Unterbrechungsfreie Stromversorgung

Aufbewahrung und Wartung der Powerstation

- Lagerung
- Reinigung

Über dieses Handbuch

- Dieses Handbuch enthält detaillierte Anleitungen zum Betrieb, zur Verwaltung und zur Wartung der tragbaren Powerstation DELTA 3 Ultra Plus.
- Der Inhalt der Dokumentation kann ohne vorherige Ankündigung geändert, überarbeitet oder eingestellt werden. Die aktuelle Dokumentation ist auf der EcoFlow Support Website verfügbar.
- Die Verfügbarkeit bestimmter Zubehörteile und Funktionen, die in diesem Handbuch beschrieben sind, kann je nach Land oder Region variieren.
- Abbildungen in dieser Dokumentation basieren auf der US-Version und dienen ausschließlich zur Veranschaulichung.

Bitte lesen Sie die Produktdokumentation und vergewissern Sie sich, dass Sie die Dokumentation vollständig verstanden haben, bevor Sie das Produkt verwenden. Unsachgemäße Verwendung kann zu schweren Verletzungen, Schäden oder Sachverlusten führen. Bitte beachten Sie immer die aktuellste Dokumentation auf https://www.ecoflow.com/support/download/. Diese Dokumentation hat Vorrang vor allen anderen Versionen.
Durch die Verwendung dieses Produkts erkennen Sie alle in der Dokumentation genannten Bedingungen an und stimmen ihnen zu. EcoFlow haftet nicht für Schäden, die durch unsachgemäßen Gebrauch oder Nichtbeachtung der mitgelieferten Anweisungen entstehen. In Übereinstimmung mit geltenden Gesetzen und Vorschriften behält sich EcoFlow das Recht der rechtsgültigen Interpretation dieses Dokuments sowie aller Dokumente im Zusammenhang mit dem Produkt vor.

Sicherheitshinweise

Allgemeine Anforderungen

1. Befolgen Sie die in dieser Dokumentation angegebenen Umgebungstemperaturanforderungen für die Nutzung oder Lagerung des Produkts. Vermeiden Sie eine Verschlechterung oder Beschädigung des Produkts sowie Gefahren für die persönliche Sicherheit aufgrund übermäßig hoher oder niedriger Temperaturen.
2. Stellen Sie das Produkt auf eine feste und ebene Fläche. Vermeiden Sie Geräteschäden und Verletzungen durch Herabfallen oder Umkippen.
3. Bewahren Sie dieses Produkt außerhalb der Reichweite von Kindern und Haustieren auf. Wenn das Produkt in der Nähe von Kindern verwendet wird, müssen die Kinder sorgsam beaufsichtigt werden.
4. Halten Sie das Produkt von Dämpfen, Rauch, Dampf und Staub fern.
5. Bewahren Sie das Produkt an einem trockenen und gut belüfteten Ort auf.
6. Stellen Sie sicher, dass die Kabellänge für jede DC-Verbindung zu diesem Produkt weniger als 3 Meter beträgt.
7. Benutzen Sie zur Reinigung des Produkts ein weiches, trockenes Tuch.
8. Trennen Sie das Produkt vor der Durchführung von Wartungs- oder Servicearbeiten immer von allen externen Stromquellen.
9. Um eine Beschädigung des Steckers und des Kabels zu vermeiden, ziehen Sie beim Herausziehen des Produkts am Stecker und nicht am Kabel.
10. Elektrische Geräte, die an dieses Produkt angeschlossen werden, müssen den örtlichen Zulassungsanforderungen entsprechen. Anschlüsse vom Typ C sind nur für Geräte mit feuerfesten Gehäusen zulässig.
11. Der Stecker des mitgelieferten Ladekabels ist eine Trennvorrichtung. Die Steckdose, an die es angeschlossen wird, muss leicht zugänglich und gut geerdet sein.
12. Anweisungen zur Erdung: Dieses Produkt muss geerdet werden. Im Falle einer Fehlfunktion oder eines Defekts stellt die Erdung einen Weg mit dem geringsten Widerstand für elektrischen Strom bereit, um das Risiko eines Stromschlags zu verringern. Zu Ihrer Sicherheit stellt EcoFlow ein Kabel mit einem Geräteerdungsleiter und einem Erdungsstecker zur Verfügung. Der Stecker muss an eine ordnungsgemäß installierte und geerdete Steckdose angeschlossen werden, die den örtlichen Vorschriften entspricht.
    WARNUNG – Eine unsachgemäße Verbindung des Erdungsleiters kann zu einem Risiko eines Stromschlags führen. Wenden Sie sich in den folgenden Fällen an einen qualifizierten Elektriker, anstatt den mitgelieferten Stecker zu verändern: - Sie sind sich nicht sicher, ob das Produkt ordnungsgemäß geerdet ist; - Der mitgelieferte Stecker passt nicht in die Steckdose.
13. Verwenden Sie das Produkt nicht in der Nähe einer Wärmequelle, wie z. B. Feuer oder Heizöfen.
14. Das Produkt darf nicht nass werden und darf nicht in Flüssigkeiten getaucht werden. Wenn Sie das Produkt in feuchten Umgebungen wie Regengebieten oder an Orten in der Nähe von Wasser verwenden, schützen Sie es mit einer wasserdichten Tasche.
15. Verwenden Sie das Produkt nicht in Umgebungen mit starker statischer Elektrizität/starken Magnetfeldern.
16. Setzen Sie dieses Produkt keinen starken Stößen, Vibrationen oder Stürzen aus.
17. Führen Sie das Produkt nicht in Flugzeugen mit.
18. Zerlegen, reparieren oder modifizieren Sie dieses Produkt nicht selbst. Wenden Sie sich für jegliche Wartungs- oder Servicearbeiten an den Kundendienst von EcoFlow.
19. Durchstechen Sie das Produkt nicht mit spitzen Gegenständen.

20. Stecken Sie nicht die Finger oder Hände in das Produkt.
21. Führen Sie keine Drähte oder andere metallische Gegenstände in das Produkt ein. Anderenfalls besteht die Gefahr eines Kurzschlusses.
22. Blockieren oder beschränken Sie das Wärmeableitungssystem des Produkts während des Betriebs nicht.
23. Verwenden Sie keine nicht offiziellen Komponenten oder Zubehörteile. Falls Sie Ersatzteile benötigen, wenden Sie sich an den EcoFlow Kundendienst.
24. Betreiben Sie das Produkt nicht mit einem beschädigten Stromversorgungskabel oder -stecker und nicht mit einem beschädigten Ausgangskabel.
25. Stellen Sie keine schweren Gegenstände auf das Produkt.
26. Gefahr eines elektrischen Schlags: Verwenden Sie das Produkt niemals, um Elektrowerkzeuge zu betreiben, die zum Schneiden oder Zugang zu spannungsführenden Teilen oder Leitungen dienen, oder zu Materialien, die möglicherweise spannungsführende Teile oder Leitungen enthalten, wie beispielsweise Wände von Gebäuden.
27. Verwendung in Reparaturwerkstätten: Stellen Sie das Produkt bei Verwendung in Reparaturwerkstätten, z. B. in einem Fahrzeugreparaturzentrum, einer Autowerkstatt oder an einem anderen Ort, an dem Reparaturen durchgeführt werden, nicht auf dem Boden oder in einer Höhe von weniger als 457 mm über dem Boden auf.
28. Tipp zur AC-Zeitüberschreitung: Der AC-Ausgang der Powerstation wird automatisch ausgeschaltet, wenn der Anschluss für eine bestimmte Zeit nicht verwendet wird. Diese Funktion kann ausgelöst werden, wenn an die Powerstation im Wechselbetrieb arbeitende Lasten wie Kühlschränke oder Klimaanlagen angeschlossen sind. Um eine kontinuierliche Stromversorgung für kritische Anwendungen wie die Lagerung von Medikamenten, Impfstoffen, verderblichen Waren oder anderen wertvollen Gegenständen in einem Kühlschrank sicherzustellen, stellen Sie das AC-Timeout-Intervall der Powerstation in der EcoFlow App auf „Nie“ ein. Überprüfen Sie außerdem regelmäßig den Batterieladestand der Powerstation.
29. Einschränkung für Medizinische Ausrüstung: Das Produkt ist nicht für die Stromversorgung lebenserhaltender medizinischer Geräte vorgesehen, einschließlich, aber nicht beschränkt auf medizinische Beatmungsgeräte (CPAP in Krankenhausqualität: Continuous Positive Airway Pressure) oder künstliche Lungen (ECMO: Extrakorporale Membranoxygenierung). Wenn Sie die Powerstation für andere medizinische Geräte verwenden möchten, wenden Sie sich zunächst an den Hersteller des Geräts, um sicherzustellen, dass es keine Einschränkungen für die Verwendung einer externen Stromquelle mit seinen Geräten gibt.
30. Störung von medizinischen Geräten: Während des Betriebs erzeugen Stromversorgungsprodukte elektromagnetische Felder, die den normalen Betrieb medizinischer Implantate oder persönlicher medizinischer Geräte wie Herzschrittmacher, Cochlea-Implantate, Hörgeräte, Defibrillatoren usw. beeinträchtigen können. Wenn diese Art von medizinischer Ausrüstung verwendet wird, wenden Sie sich bitte an den Hersteller, um sich über etwaige Einschränkungen bei der Verwendung solcher Ausrüstung zu informieren. Diese Maßnahmen sind von grundlegender Bedeutung, um einen sicheren Abstand zu medizinischen Implantaten (z. B. Herzschrittmacher, Cochlea-Implantate, Hörgeräte, Defibrillatoren usw.) und diesem Produkt zu gewährleisten, während es in Gebrauch ist.

Notfallmaßnahmen

1. Im Falle eines Notfalls treffen Sie Vorsichtsmaßnahmen gegen Stromschlag, bevor Sie das Gerät berühren, zum Beispiel durch das Tragen von isolierenden Handschuhen.
2. Falls das Produkt nass wird, verwenden Sie das Produkt nicht weiter und schalten Sie das Produkt auch nicht ein. Lagern Sie das Produkt an einem sicheren, wassergeschützen und gut belüfteten Ort auf und wenden Sie sich an den offiziellen Kundendienst von EcoFlow.
3. Falls das Produkt ins Wasser fällt, platzieren Sie das Produkt an einen sicheren, trockenen und gut belüfteten Ort und warten Sie, bis das Produkt vollständig getrocknet ist. Das getrocknete Produkt darf nicht erneut verwendet werden und muss gemäß den örtlichen Gesetzen und Vorschriften ordnungsgemäß entsorgt werden.
4. Wenn das Produkt Feuer fängt, empfehlen wir, die Feuerlöscher in der folgenden Reihenfolge zu verwenden: Wasser oder Wassernebel, Sand, Löschdecke, Trockenpulver und schließlich einen Kohlendioxid-Feuerlöscher.
5. Wenn das Gerät umgestoßen und stark beschädigt ist, tragen Sie isolierende Handschuhe, um es auszuschalten, bringen Sie es an einen offenen Ort, weit entfernt von brennbaren Materialien und Personen und entsorgen Sie es gemäß den örtlichen Gesetzen und Vorschriften.

Entsorgung und Recycling

1. Geräte mit schweren Beschädigungen, Funktionsstörungen oder entleerter Batterie müssen ordnungsgemäß entsorgt oder recycelt werden.
2. Dieses Produkt wird mit Batterien betrieben. Bitte entsorgen Sie das Produkt gemäß den örtlichen Gesetzen und Vorschriften zur Entsorgung und zum Recycling von Batterie . Entsorgen Sie das Produkt nicht über den Hausmüll, um Umweltverschmutzung und Sicherheitsrisiken zu vermeiden.
3. Falls möglich, stellen Sie sicher, dass die Batterie vor der Entsorgung des Geräts vollständig entladen ist (auf 0 % Kapazität). Andernfalls legen Sie die Batterie nicht direkt in den Recyclingbehälter, sondern wenden Sie sich an ein autorisiertes Batterie-Recyclingunternehmen für die sachgerechte Entsorgung.

Betriebsumgebung

Optimale Betriebstemperatur	20 °C bis 30 °C
Ladetemperatur	0 °C bis 45 °C
Entladetemperatur	–10 °C bis 45 °C
Lagertemperatur	–10 °C bis 45 °C
Betriebsluftfeuchtigkeit	20 % bis 95 %
Maximale Betriebshöhe	≤3 000 m

Produktübersicht

Erscheinungsbild

Vorderansicht

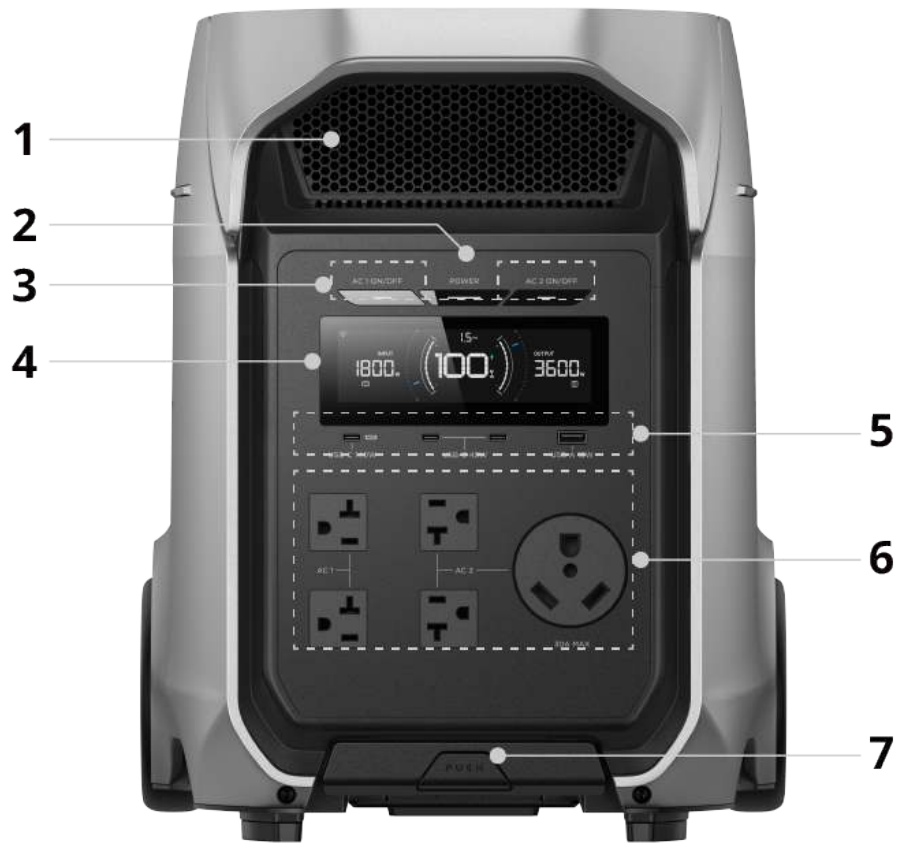

1	Luftauslass	Leitet die interne Wärme ab.
2	Netzschalter	Schaltet das Gerät ein oder aus.
3	AC-Ausgangstaste	Aktiviert oder deaktiviert die AC-Ausgangssteckdosen.
4	Display	Zeigt den Betriebsstatus an.
5	USB-C/USB-A-Ausgang	Versorgt kleine elektronische Geräte mit Strom.
6	AC-Ausgangssteckdose	Versorgt AC-Lastgeräte mit Strom. Die AC-Ausgangssteckdosen und zugehörigen Netzkabel variieren je nach Land oder Region.
7	Teleskopgriff-Taste	Bietet einen Griff zum Anheben und Tragen des Geräts.

Rückansicht



8	AC-Eingangssteckdose	Verbindung des Geräts mit einer AC-Stromquelle zum Laden.
9	AC-Ladegeschwindigkeitsschalter	Umschalten zwischen Ladegeschwindigkeiten. • ADJUST: Lädt die Powerstation mit einer benutzerdefinierten Geschwindigkeit, die in der EcoFlow App eingestellt wird. • FAST: Lädt die Powerstation mit der maximal unterstützten Geschwindigkeit. Hinweis: Dieser Schalter funktioniert nur beim Laden des Geräts über AC-Strom.
10	Zusatzbatterie-Anschluss	Erweiterung der Batteriekapazität durch Anschluss an eine kompatible externe Batterie.
11	Solar-/DC-Eingang	Verbindung des Geräts mit einem Solarpanel oder dem Zigarettenanzünderanschluss eines Fahrzeugs zum Laden.
12	12 V DC-Ausgang (Zigarettenanzünder)	Versorgt 12 V DC-Lastgeräte über den Zigarettenanzünder mit Strom.
13	12 V DC-Ausgangstaste	Aktivieren oder Deaktivieren der 12 V DC-Ausgangsanschlüsse.
14	12 V DC-Ausgangsanschluss (Anderson-Anschluss)	Stromversorgung für 12 V DC-Lastgeräte über den Anderson-Anschluss.

Display

Funktionsleiste



1	WLAN	**Ein**: Das Gerät ist mit einem Wi-Fi-Netzwerk und dem Backend-System verbunden. **Blinkend**: Das Gerät ist mit einem Wi-Fi-Netzwerk verbunden, jedoch nicht mit dem Backend-System.
2	Bluetooth	**Ein**: Das Gerät ist mit einem Bluetooth-Gerät verbunden.
3	Eigengespeist/Energiemanagement-Modus	**Ein**: Gerät im Eigengespeist/Energiemanagement-Modus. Überwacht Stromverbrauch des Hauses über Smart Meter und liefert nur die benötigte Energie, um Netzbezug zu minimieren.
4	Zeitabhängiger Tarifmodus (TOU)	**Ein**: Gerät im TOU-Modus. Dieser Modus ermöglicht es dem Gerät, je nach Strompreisen zu laden und zu entladen — Laden bei niedrigem Strompreis und Entladen bei hohem Strompreis.
5	Geplanter Aufgabenmodus	**Ein**: Gerät befindet sich im geplanten Aufgabenmodus. Dieser Modus lädt die Batterie automatisch in den Abendstunden und entlädt tagsüber.
6	Sturmwächter	**Ein**: Gerät ist im Sturmwächter-Modus. Es wird 24 Stunden vor extremem Wetter vollständig geladen und sperrt Energie bis zum Stromausfall.
7	Ausgang-Speicherfunktion	**Ein**: Die Ausgang-Speicherfunktion ist aktiviert. Diese Funktion ermöglicht es dem Gerät, den vorherigen Betriebszustand oder die Einstellungen nach einem unerwarteten Stromausfall beizubehalten und automatisch wiederherzustellen, sobald die Stromversorgung wiederhergestellt ist.

8	Netz-Bypass deaktivieren	**Ein**: Netz-Bypass-Ausgang ist deaktiviert. Diese Funktion stellt sicher, dass die Last nur von der Batterie gespeist wird und nicht vom Stromnetz.
9	Lüfterstatus	**Rotierend**: Der Lüfter arbeitet normal. **Blinkend**: Das Lüfterblatt ist physisch blockiert oder klemmt.
10	Automatischer Start/Stopp des Smart Generators	**Ein**: Die automatische Start/Stopp-Funktion des Smart Generators ist aktiviert. Diese Funktion ermöglicht es dem Generator, abhängig von voreingestellten Bedingungen automatisch zu starten oder zu stoppen, um eine kontinuierliche Stromversorgung sicherzustellen und den Kraftstoffverbrauch zu optimieren.
11	Einstellbare AC-Ladegeschwindigkeit	**Ein**: AC-Ladegeschwindigkeitsschalter ist auf ADJUST gesetzt. Die Powerstation wird mit benutzerdefinierter Geschwindigkeit geladen. **Aus**: AC-Ladegeschwindigkeitsschalter ist auf FAST gesetzt und die Ladegeschwindigkeit kann nicht angepasst werden.
12	Lade-/Entladegrenze	**Ein**: Lade- oder Entladebegrenzung ist gesetzt. Die Entladebegrenzung liegt über 0 %, die Ladebegrenzung unter 100 %.

Stromeingang/-ausgang

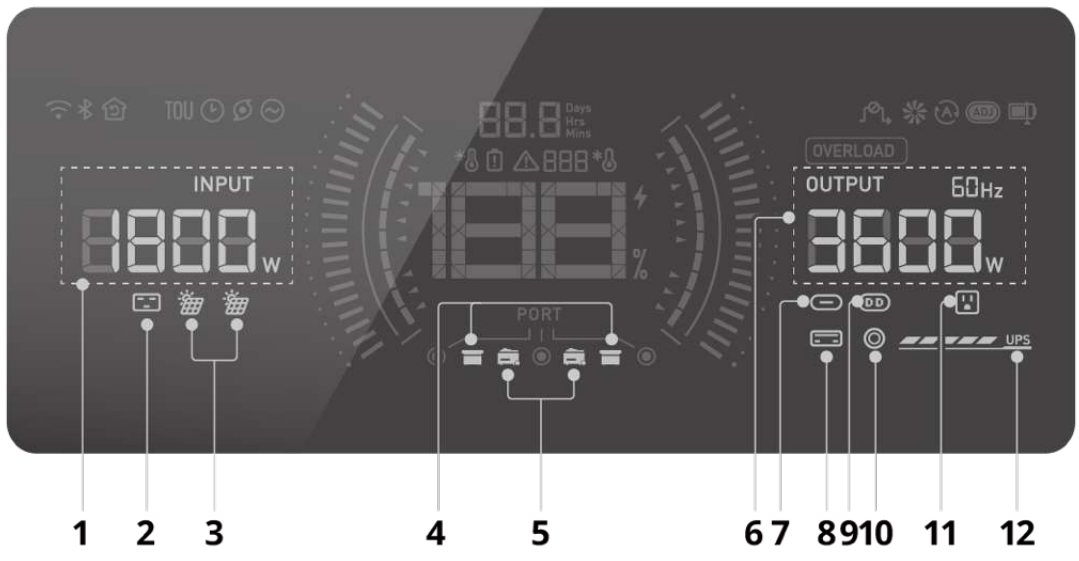

1	Gesamteingang	**Ein**: Anzeige der Gesamteingangsleistung von 0000 bis 9999. Hinweis: Während eines System-Updates wird der

		Wert 8888 angezeigt.
2	AC-Eingang	**Ein**: Steckdose ist verbunden und hat Strom. **Blinkend**: AC-Stromeingang hat eine Störung.
3	Solar-/DC-Eingang	**Ein**: Anschluss ist verbunden und hat Strom. **Blinkend**: Niedriglichtschutz ausgelöst oder Störung am Stromeingang.
4	Zusatzbatterie	**Ein**: EcoFlow Intelligente Zusatzbatterie ist angeschlossen.
5	Smart Generator	**Ein**: EcoFlow Smart Generator ist angeschlossen.
6	Gesamtausgang	**Ein**: Anzeige der Gesamtausgangsleistung von 0000 bis 9999. Hinweis: Während eines System-Updates wird der Wert 8888 angezeigt.
7	USB-C-Ausgang	**Ein**: Anschluss ist verbunden und liefert Strom. **Blinkend**: Störung am Stromausgang.
8	USB-A-Ausgang	**Ein**: Anschluss ist verbunden und liefert Strom. **Blinkend**: Störung am Stromausgang.
9	12 V DC-Ausgang (Anderson-Anschluss)	**Ein**: Anschluss ist verbunden und liefert Strom. **Blinkend**: Störung am Stromausgang.
10	12 V DC-Ausgang (Zigarettenanzünder)	**Ein**: Anschluss ist verbunden und liefert Strom. **Blinkend**: Störung am Stromausgang.
11	AC-Ausgang	**Ein**: Steckdose ist verbunden und liefert Strom. **Blinkend**: AC-Stromausgang hat eine Störung.
12	USV (Unterbrechungsfreie Stromversorgung)	**Ein**: Powerstation ist am Netz angeschlossen und entlädt über den Bypass-Stromkreis. Die Strombalken zeigen die Entladekapazität an.

Batterie

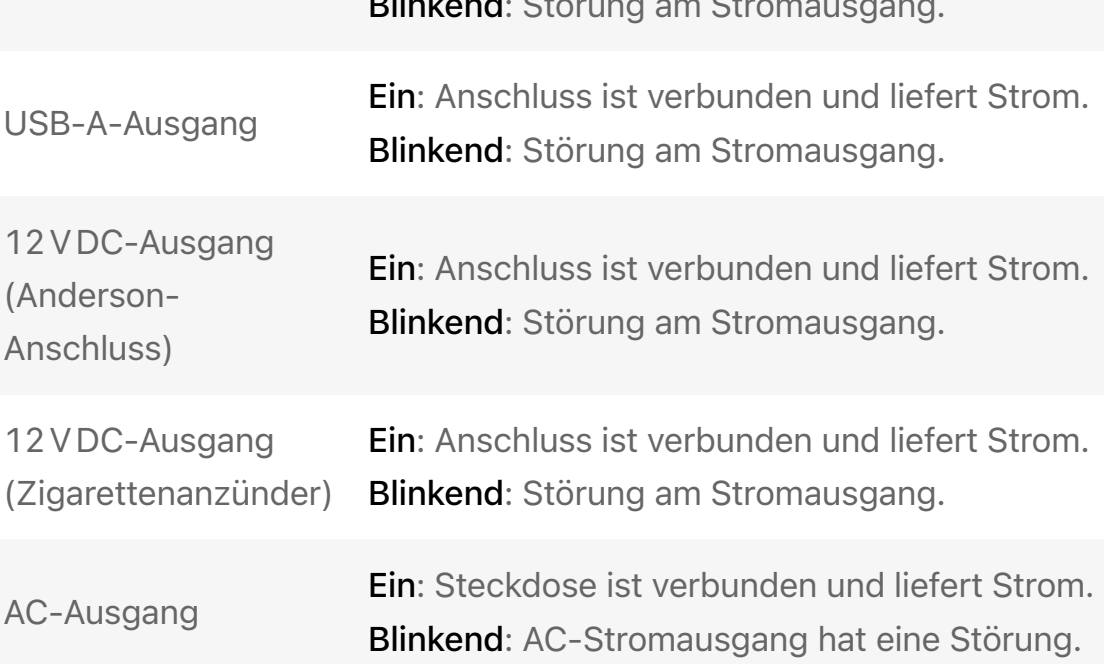

Ein: Anzeige des Verhältnisses von tatsächlicher

1	Verbleibende Lade-/Entladezeit	Eingangsleistung zur Nennleistung. Von unten nach oben: Segmente 0 % bis 100 %.
2	Batteriestand	**Ein**: Anzeige des aktuellen Batteriestands.
3	Ladezustand	**Ein**: Gerät wird geladen. **Blinkend**: Das Laden funktioniert nicht ordnungsgemäß.
4	Eingangs-/Ausgangsleistungsanzeige	**Ein**: Anzeige des Verhältnisses von tatsächlicher Ein-/Ausgangsleistung zur Nennleistung. Von unten nach oben zeigen die Segmente 0 % bis 100 % an.
5	Lade-/Entladebegrenzung	**Ein**: Anzeige der voreingestellten Ladebegrenzung (50 %-100 %) in Grün und Entladebegrenzung (0 %-30 %) in Rot.

Warn- und Fehlermeldungen

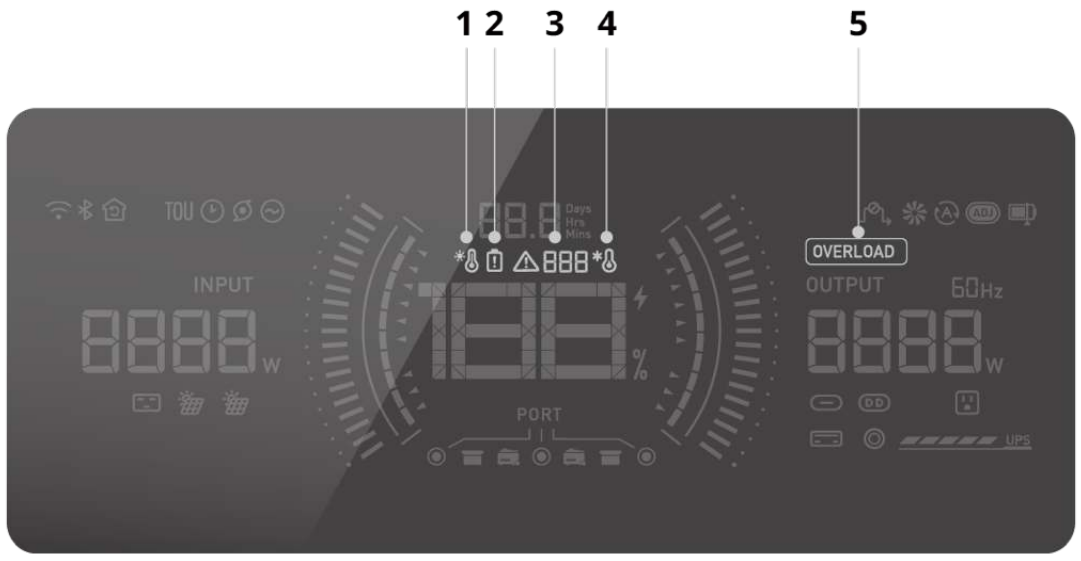

1	Hohe Temperatur	**Anzeige**: Blinkend **Lösung**: Betrieb einstellen und Gerät an einem kühlen, gut belüfteten Ort platzieren.
2	Batteriefehler	**Anzeige**: Blinkend **Lösung**: Lesen Sie die EcoFlow In-App Anleitung zur Fehlerbehebung.
3	System-Fehlercode	**Anzeige**: Ein Hinweis: Bei mehreren Fehlern werden die Codes nacheinander angezeigt, jeweils 3 Sekunden. **Lösung**: Lesen Sie die EcoFlow In-App Anleitung zur Fehlerbehebung.
4	Niedrige Temperatur	**Anzeige**: Blinkend **Lösung**: Gerät an einen wärmeren Ort stellen.
5	Überlast	**Anzeige**: Blinkend **Lösung**: Einige Geräte von der Powerstation trennen, um die Gesamtleistung zu verringern.

Spezifikationen

Allgemein	
Modell	EF-DL-H02-3UP
Abmessungen	613,1 mm × 327,7 mm × 395,0 mm (79,35 L)
Nettogewicht	ca. 33,7 kg
Schutzart	IP20
Überwachungsmodus	LCD
Flammbeständigkeit	UL94 5VA
Sturzfestigkeit	≤0,2 m
Batterie	
Nennkapazität	3 072 Wh 51,2 V⎓60 Ah
Zellchemie	LFP (LiFePO4)
Batterie-Eingangsanschluss	43,2 V–57,6 V⎓108 A Max
Batterie-Ausgangsanschluss	43,2 V–57,6 V⎓46 A Max
Schutztyp	• Überspannungsschutz • Überlastschutz • Übertemperaturschutz • Kurzschlussschutz • Untertemperaturschutz • Unterspannungsschutz • Überstromschutz
Eingang	
AC-Eingang	Nur Laden & Bypass-Modus: • US/JP: 100–120 V~15 A 50/60 Hz • BR_LV: 100–127 V~10 A 50/60 Hz • CN/UK/EU/KR/AU/CH/ZA/BR_HV/INT: 220–240 V~10 A 50/60 Hz
DC-Eingang	• Solareingang: 11–60 V⎓18 A Max, 800 W pro Anschluss, insgesamt 1 600 W • DC-Eingang: 12 V⎓8 A Max; 24 V⎓8 A Max; 48 V⎓16,6 A Max
Ausgang	
	• Nur Entladung: - US: 120 V~60 Hz 3 600 W gesamt (Spitze 7 200 W), 20 A (×4) Max pro Anschluss, 30 A (×1) Max pro Anschluss

AC-Ausgang	- JP: 100 V~60 Hz 3 000 W gesamt (Spitze 6 000 W), 20 A (×4) Max pro Anschluss, 30 A (×1) Max pro Anschluss - BR_LV: 127 V~60 Hz 3 600 W gesamt (Spitze 7 200 W), 20 A (×4) Max pro Anschluss, - CN: 220 V~50 Hz 3 600 W gesamt (Spitze 7 200 W), 16 A (×1) Max pro Anschluss, 10 A (×3) Max pro Anschluss - UK: 230 V~50 Hz 3 600 W gesamt (Spitze 7 200 W), 13 A (×4) Max pro Anschluss - EU: 230 V~50 Hz 3 600 W gesamt (Spitze 7 200 W), 15,6 A (×4) Max pro Anschluss - KR: 220 V~60 Hz 3 600 W gesamt (Spitze 7 200 W), 16 A (×4) Max pro Anschluss - BR_HV: 220 V~60 Hz 3 600 W gesamt (Spitze 7 200 W), 16 A (×4) Max pro Anschluss - AU: 230 V~50 Hz 3 600 W gesamt (Spitze 7 200 W), 15 A (×4) Max pro Anschluss - CH: 230 V~50 Hz 3 600 W gesamt (Spitze 7 200 W), 10 A (×2) Max pro Anschluss, 15,6 A (×2) Max pro Anschluss - ZA: 230 V~50 Hz 3 600 W gesamt (Spitze 7 200 W), 15,6 A (×2) Max pro Anschluss, 15,6 A (×2) Max pro Anschluss - INT: 230 V~50 Hz 3 600 W gesamt (Spitze 7 200 W), 13 A (×4) Max pro Anschluss • Bypass-Modus: - US: 100-120 V~50/60 Hz 3 600 W gesamt, 20 A (×4) Max pro Anschluss, 30 A (×1) Max pro Anschluss - JP: 100-120 V~50/60 Hz 3 000 W gesamt, 20 A (×4) Max pro Anschluss, 30 A (×1) Max pro Anschluss - BR_LV: 100-127 V~50/60 Hz 3 600 W gesamt, 20 A (×4) Max pro Anschluss - CN: 220-240 V~50/60 Hz 3 600 W gesamt, 16 A (×1) Max pro Anschluss, 10 A (×3) Max pro Anschluss - UK: 220-240 V~50/60 Hz 3 600 W gesamt, 13 A (×4) Max pro Anschluss - EU: 220-240 V~50/60 Hz 3 600 W gesamt, 15,6 A (×4) Max pro Anschluss - KR: 220-240 V~50/60 Hz 3 600 W gesamt, 16 A (×4) Max pro Anschluss - BR_HV: 220-240 V~50/60 Hz 3 600 W gesamt, 16 A (×4) Max pro Anschluss - AU: 220-240 V~50/60 Hz 3 600 W gesamt, 15 A (×4) Max pro Anschluss - CH: 220-240 V~50/60 Hz 3 600 W gesamt, 10 A (×2) Max pro Anschluss, 15,6 A (×2) Max pro Anschluss - ZA: 220-240 V~50/60 Hz 3 600 W gesamt, 15,6 A (×2) Max pro Anschluss, 15,6 A (×2) Max pro Anschluss - INT: 220-240 V~50/60 Hz 3 600 W gesamt, 13 A (×4) Max pro Anschluss Hinweis: Im Bypass-Modus sicherstellen, dass die Batterie genug Leistung hat, um die volle AC-Ausgangskapazität zu erreichen. Niedriger Batteriestand

	kann zu begrenzter Ausgangsleistung führen.
DC-Ausgang	• USB-Ausgang: - USB-A (×1): 5 V⎓3 A / 9 V⎓2 A / 12 V⎓1,5 A, 18 W Max - USB-C (×1): 5 V⎓3 A / 9 V⎓3 A / 12 V⎓3 A / 15 V⎓3 A / 20 V⎓5 A / 28 V⎓5 A, 140 W Max - USB-C (×2): 5 V⎓3 A / 9 V⎓3 A / 12 V⎓3 A / 15 V⎓3 A / 20 V⎓2,25 A, 45 W Max pro Anschluss, insgesamt 45 W • Anderson-Ausgang: 12,6 V⎓30 A, 378 W Max • Zigarettenanzünder-Ausgang: 12,6 V⎓10 A, 126 W Max
Kommunikation	Wi-Fi / Bluetooth

Erste Schritte mit Ihrer Powerstation

Ein-/Ausschalten

Um das Gerät einzuschalten, drücken Sie einmal den Netzschalter.
Um das Gerät auszuschalten, halten Sie den Netzschalter 2 Sekunden lang gedrückt, bis sich die LED-Anzeige ändert.



- Das Gerät wird automatisch eingeschaltet, wenn es an eine Stromquelle angeschlossen wird.
- Wenn das Gerät eingeschaltet ist, können Sie den Netzschalter einmal drücken, um den Bildschirm ein- oder auszuschalten.

Geräte mit Strom versorgen

Über den USB-Ausgangsanschluss

Sie können tragbare und Geräte mit geringer Leistungsaufnahme aufladen, indem Sie diese an den USB-Anschluss (USB-A/USB-C) des Geräts anschließen.

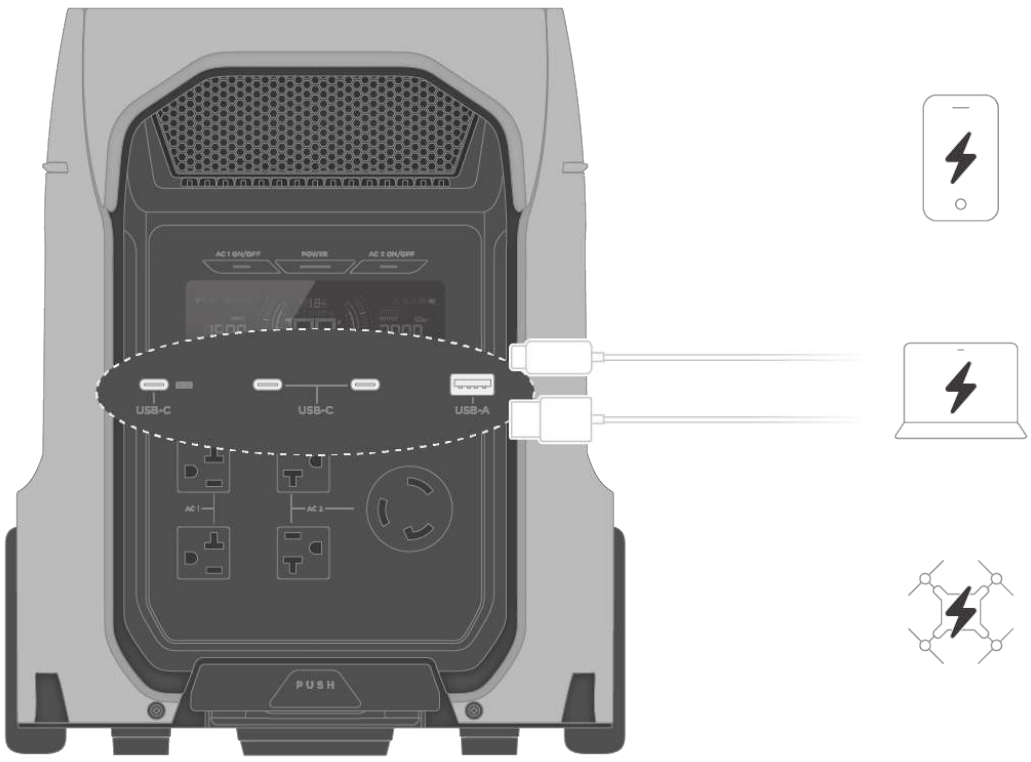

Über AC-Ausgangssteckdose

Wenn das Gerät eingeschaltet ist, drücken Sie die AC-Ausgangstaste, um die AC-Ausgangssteckdose nach Bedarf zu aktivieren. Laden Sie anschließend AC-Lastgeräte, indem Sie diese an die AC-Ausgangssteckdose anschließen.

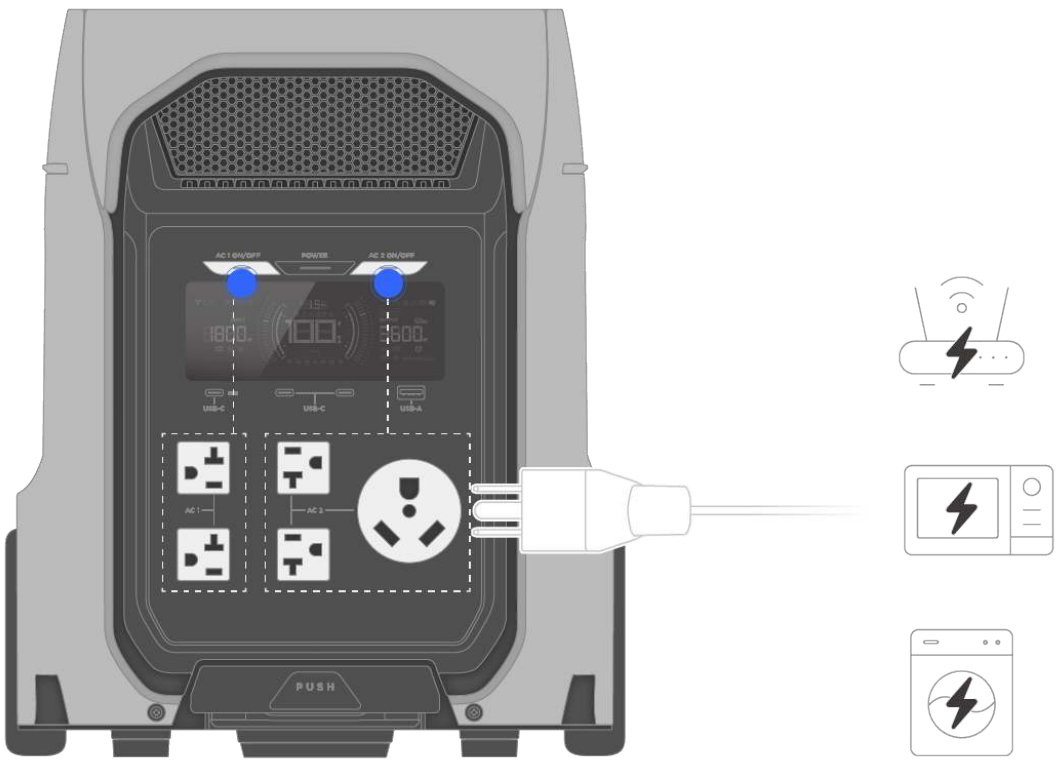

- Die AC-Ausgangssteckdosen und zugehörigen Netzkabel variieren je nach Land oder Region.
- Die AC-Ausgangssteckdosen wird automatisch deaktiviert, wenn sie für einen bestimmten Zeitraum nicht genutzt wird. Um eine kontinuierliche Stromversorgung sicherzustellen, stellen Sie das AC-Timeout-Intervall in der EcoFlow App auf „Nie“. Überprüfen Sie außerdem regelmäßig den Batterieladestand der Powerstation.
- Für Geräte, die hochwertige Stromversorgung benötigen, deaktivieren Sie den Bypass-Modus in der EcoFlow App. Andernfalls kann instabiler Netzstrom die Leistung beeinträchtigen oder Schäden an den Geräten verursachen.

Über 12V-DC-Ausgangsanschluss

Wenn das Gerät eingeschaltet ist, drücken Sie die 12V-DC-Ausgangstaste, um den 12V-DC-Ausgangsanschluss zu aktivieren. Laden Sie anschließend DC-Lastgeräte, indem Sie diese an den DC-Ausgangsanschluss (Zigarettenanzünder/Anderson-Anschluss) anschließen.

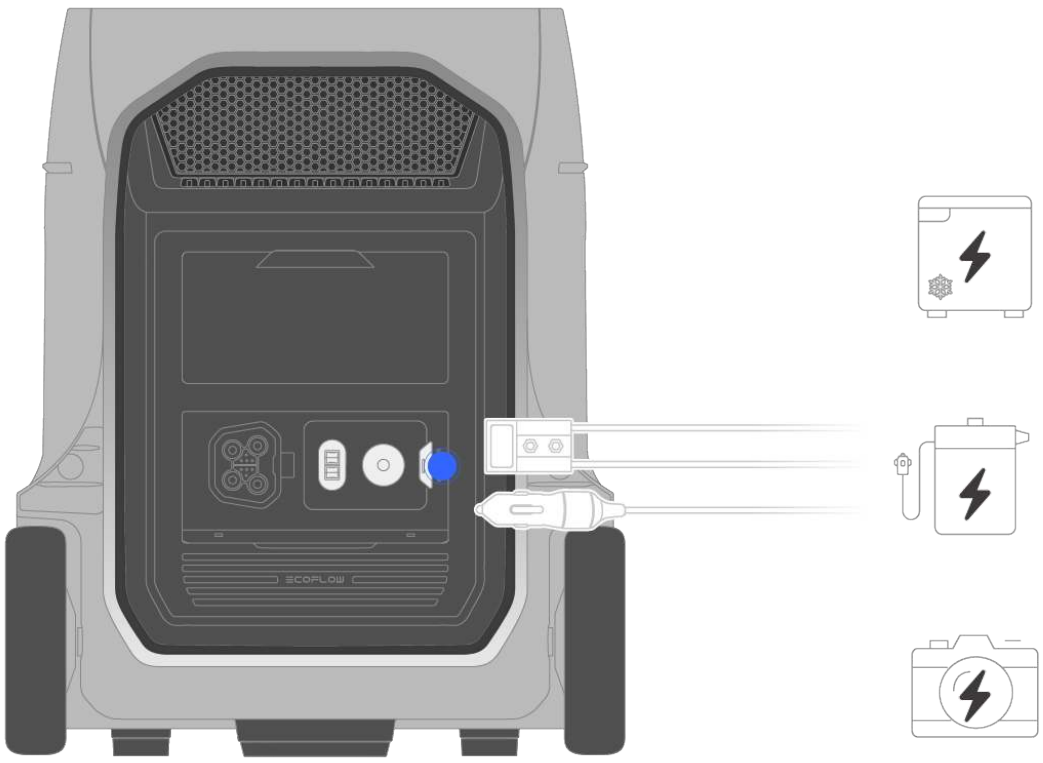

Über den Ausgangsanschluss der Zusatzbatterie

Sie können eine kompatible externe Batterie anschließen, um die Batteriekapazität zu erweitern. Anschließend können Sie Ihre Geräte über die entsprechenden Ausgangsanschlüsse laden. Die Zusatzbatterie kann unter https://www.ecoflow.com erworben werden.

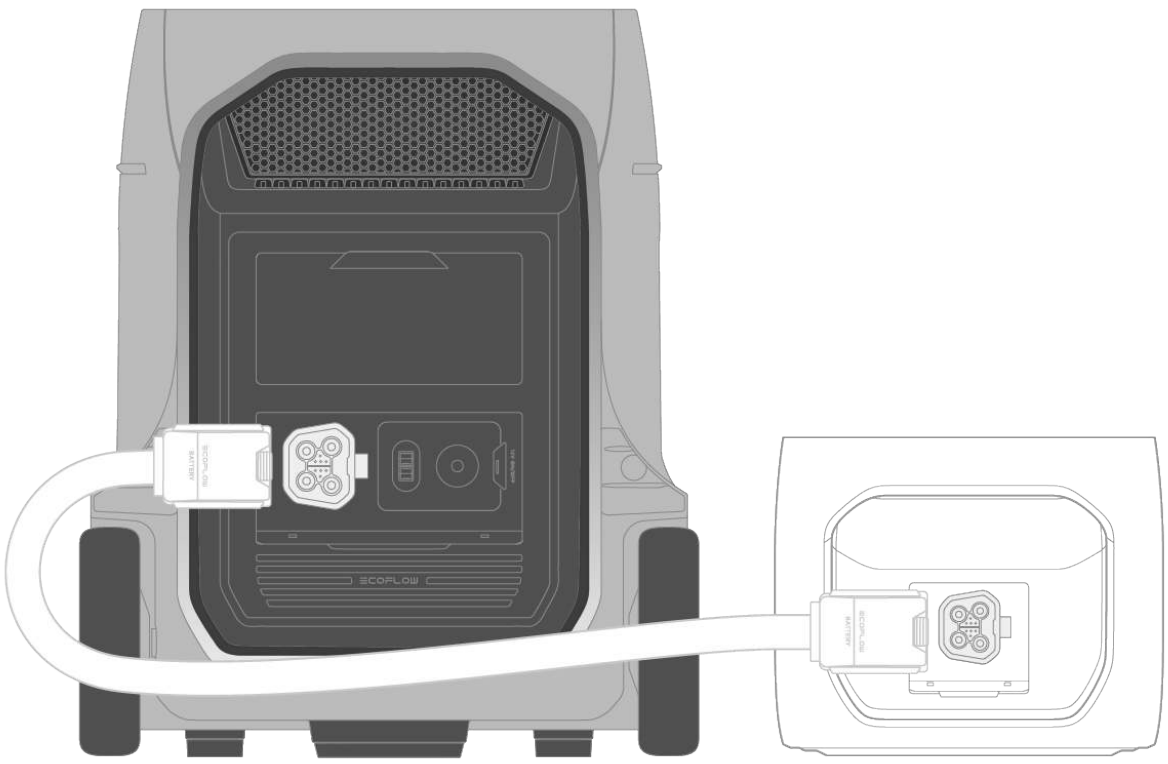

Aufladen Ihrer Powerstation

Über Wandsteckdose

Sie können das Gerät aufladen, indem Sie es an eine Wandsteckdose anschließen.

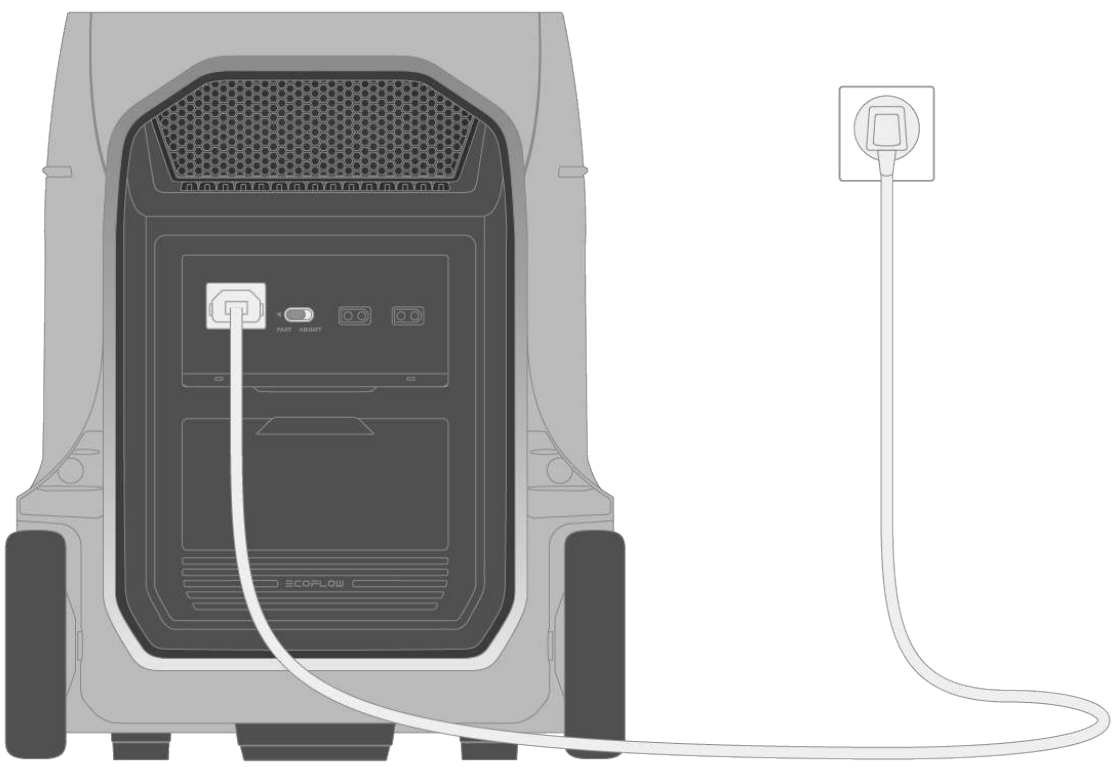

Über Solarpanel

Sie können das Gerät aufladen, indem Sie es an ein Solarpanel anschließen.

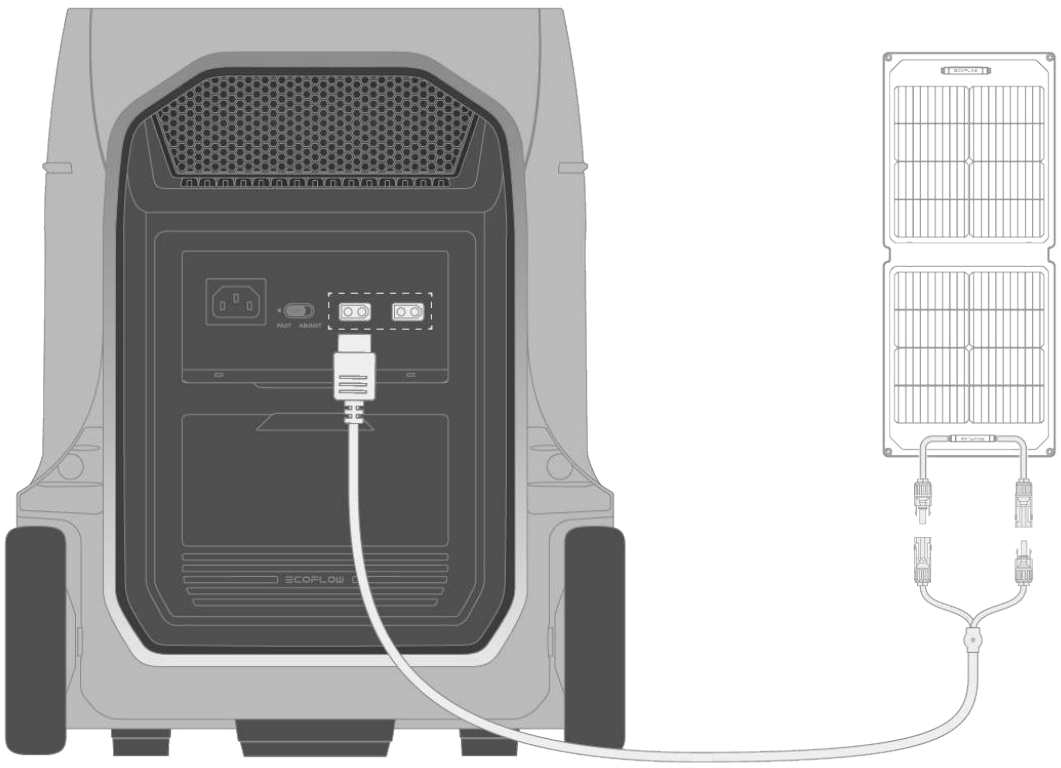

Wenn Sie mehrere Solarpanels gleichzeitig zum Laden des Geräts verwenden, wählen Sie eine der folgenden Anschlussmethoden:

- Reihenschaltung: Für diese Anschlussmethode wird eine sonnige Umgebung ohne Schatten empfohlen. Diese Methode erhöht die Gesamtspannung und kann die Ladeeffizienz verbessern.
  Hinweise:
  - Stellen Sie sicher, dass die Gesamtspannung die maximale Eingangsgrenze der Powerstation nicht überschreitet.
  - Stellen Sie in diesem Aufbau sicher, dass alle Solarpanels vollständig der Sonne ausgesetzt sind, da das System auf Schatten empfindlich reagiert. Wird ein Panel beschattet, kann die Leistung des gesamten Systems erheblich sinken.

- Parallelschaltung: Diese Anschlussart wird empfohlen, wenn das Sonnenlicht teilweise blockiert sein kann, z. B. unter Bäumen, bei bewölktem Wetter oder wenn Panels in unterschiedlichen Winkeln positioniert sind. Diese Methode hält die Spannung stabil und erhöht den Gesamtstrom, wodurch das Laden zuverlässiger wird.
  Hinweise:
  - Stellen Sie sicher, dass der Gesamtstrom die maximale Eingangsgrenze der Powerstation nicht überschreitet.
  - In diesem Aufbau können Sie je nach Vorlieben und spezifischen Anforderungen T-Verzweigungs-/Y-Verzweigungskabel oder Standard-Parallelkabel verwenden.

Für weitere Informationen zu Reihen- oder Parallelschaltung siehe die Bedienungsanleitung des Solarpanels.

Über Zigarettenanzünder

Sie können das Gerät aufladen, indem Sie es an den Zigarettenanzünder des Fahrzeugs anschließen.

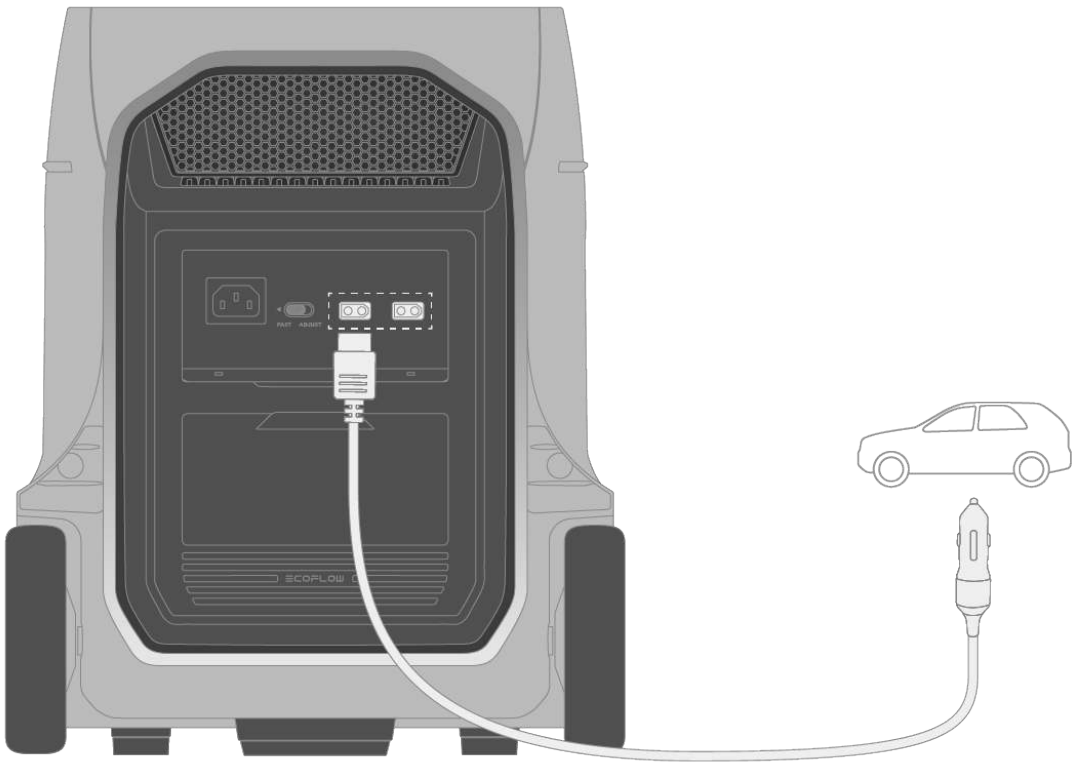

- Stellen Sie sicher, dass der Fahrzeugmotor läuft, um eine Entladung der Fahrzeugbatterie zu vermeiden.
- Die Ladezeit kann länger sein als bei anderen Ladearten wie Wandsteckdose oder Solarpanel, da der Strom des Fahrzeug-Zigarettenanzünders in der Regel niedriger ist.

Über Generator

Sie können das Gerät aufladen, indem Sie es an einen kompatiblen Generator anschließen. Sowohl die AC-Eingangssteckdose als auch der Zusatzbatterie-Anschluss des Geräts unterstützen den Anschluss an einen Generator.

Methode 1: Anschluss eines externen Generators über die AC-Eingangssteckdose

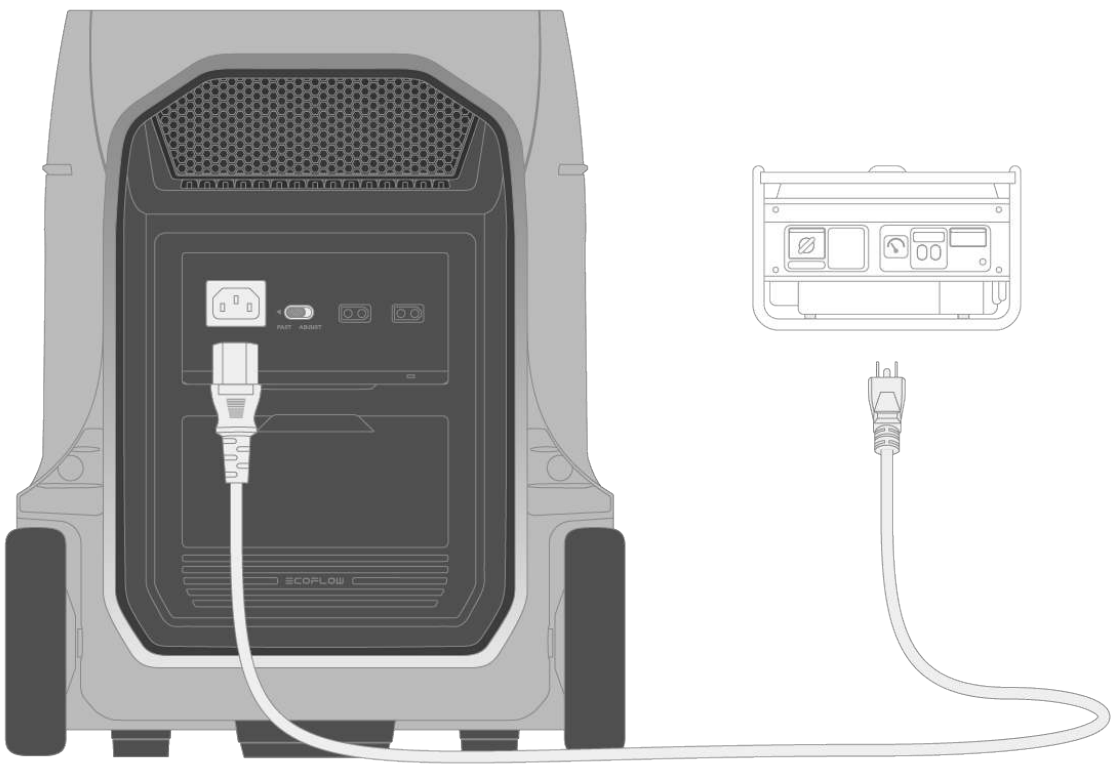

Methode 2: Anschluss des EcoFlow Smart Generators über den Zusatzbatterie-Anschluss

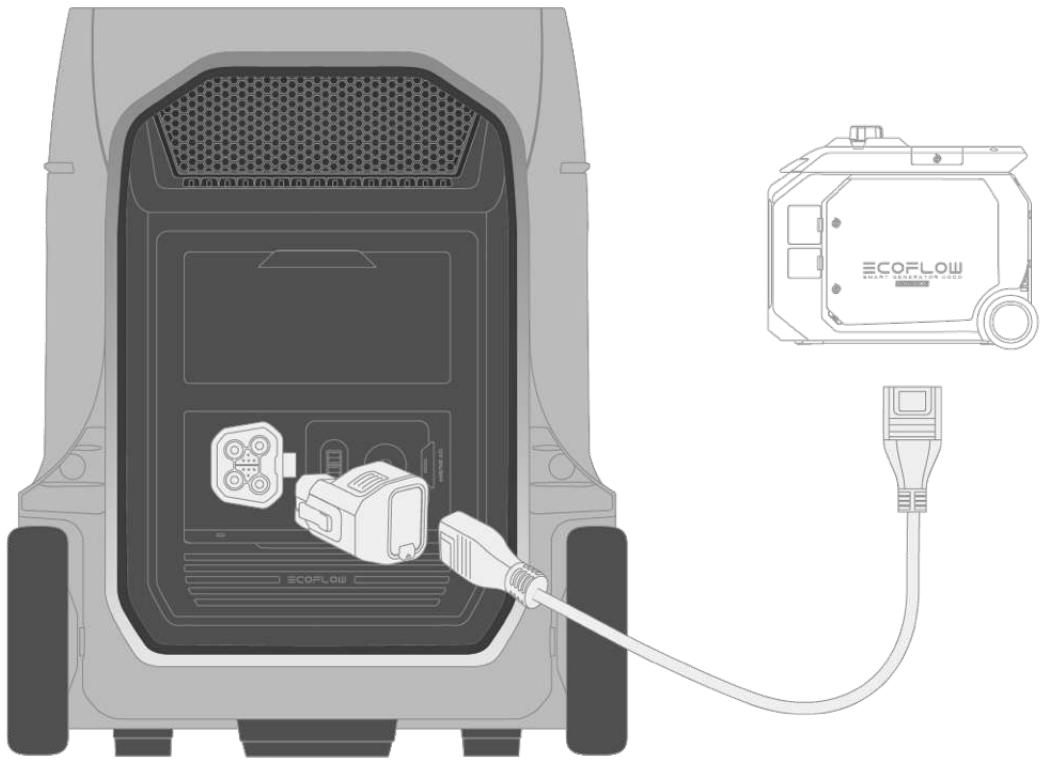

Stellen Sie sicher, dass der Generator an einem gut belüfteten Ort fern von brennbaren Materialien betrieben wird, idealerweise im Freien, um Brand- und Kohlenmonoxidrisiken zu vermeiden. Für detaillierte Anweisungen siehe die beigefügte Bedienungsanleitung des Generators.

Verwalten Ihrer Powerstation

EcoFlow App verwenden

Laden Sie die EcoFlow App herunter

Die EcoFlow App ist eine individuell angepasste All-in-One-Lösung, mit der Sie den Status all Ihrer Geräte in Echtzeit überwachen, zentral steuern, aus der Ferne bedienen und alle Einstellungen wie Batterielebensdauer, Ein-/Ausgang und mehr anpassen können.
So laden Sie die EcoFlow App herunter:

- QR-Code scannen.
- EcoFlow im iOS- oder Android-App-Store suchen.
- Besuchen Sie https://download.ecoflow.com/app.

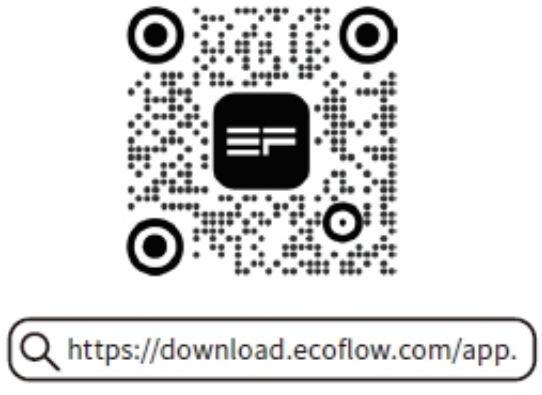



Gerät hinzufügen und mit Netzwerk verbinden

Sie können das Gerät in die EcoFlow App hinzufügen, um es jederzeit und

überall zu verwalten und zu steuern.
So fügen Sie das Gerät hinzu und richten die Internetverbindung ein:

1. Öffnen Sie die EcoFlow App und melden sich in Ihrem Konto an. Wenn Sie kein Konto besitzen, müssen Sie ein neues Konto erstellen.
2. Tippen Sie auf die Schaltfläche zum Hinzufügen eines Geräts.
3. Wählen Sie das Gerät aus der Geräteliste aus und folgen Sie den Anweisungen auf dem Bildschirm, um das Gerät hinzuzufügen und das Wi-Fi-Netzwerk einzurichten.

Sie können die Wi-Fi-Verbindung beim ersten Hinzufügen des Geräts überspringen und das Netzwerk später einrichten.

Allgemeine Einstellungen

Nach der Bindung Ihres Geräts an Ihr EcoFlow Konto können Sie Einstellungen wie folgt verwalten:

- Gerät umbenennen.
- Gerät mit anderen teilen.
- Ein- oder Ausgang anpassen.
- Lade- und Entladelimit einstellen.
- Betriebsmodus ändern.
- Firmware aktualisieren.

Detaillierte Funktionen und Geräteeinstellungen finden Sie in der EcoFlow App. Sie können Ihr Gerät je nach Nutzungsszenario und Präferenz konfigurieren.

Die App kann periodische Funktionsupdates durchführen. Erkunden Sie die App auf der tatsächlichen Benutzeroberfläche.

EcoFlow PowerInsight verwenden

EcoFlow PowerInsight ist ein intelligentes All-in-One-Energiemanagementsystem zur Optimierung des Energieverbrauchs zu Hause. Durch die Integration von EcoFlow PowerInsight mit Ihrer Powerstation können Sie den Energieverbrauch in Echtzeit überwachen, Energie optimieren und Kosten sparen, das Gerät aus der Ferne steuern, sofortige Benachrichtigungen erhalten und die Firmware der Powerstation aktualisieren.
Zum Kauf von EcoFlow PowerInsight besuchen Sie https://www.ecoflow.com.
Detaillierte Informationen finden Sie in der beigefügten Bedienungsanleitung von EcoFlow PowerInsight.

Entdecken Sie Ihre Powerstation

Batteriekapazität erweitern

Sie können die Gesamtkapazität der Powerstation erhöhen, indem Sie sie an

eine kompatible Zusatzbatterie anschließen. So können Sie mehr Geräte über längere Zeiträume mit Strom versorgen – sei es bei längeren Stromausfällen, Off-Grid-Abenteuern oder hohem Energiebedarf zu Hause oder unterwegs.

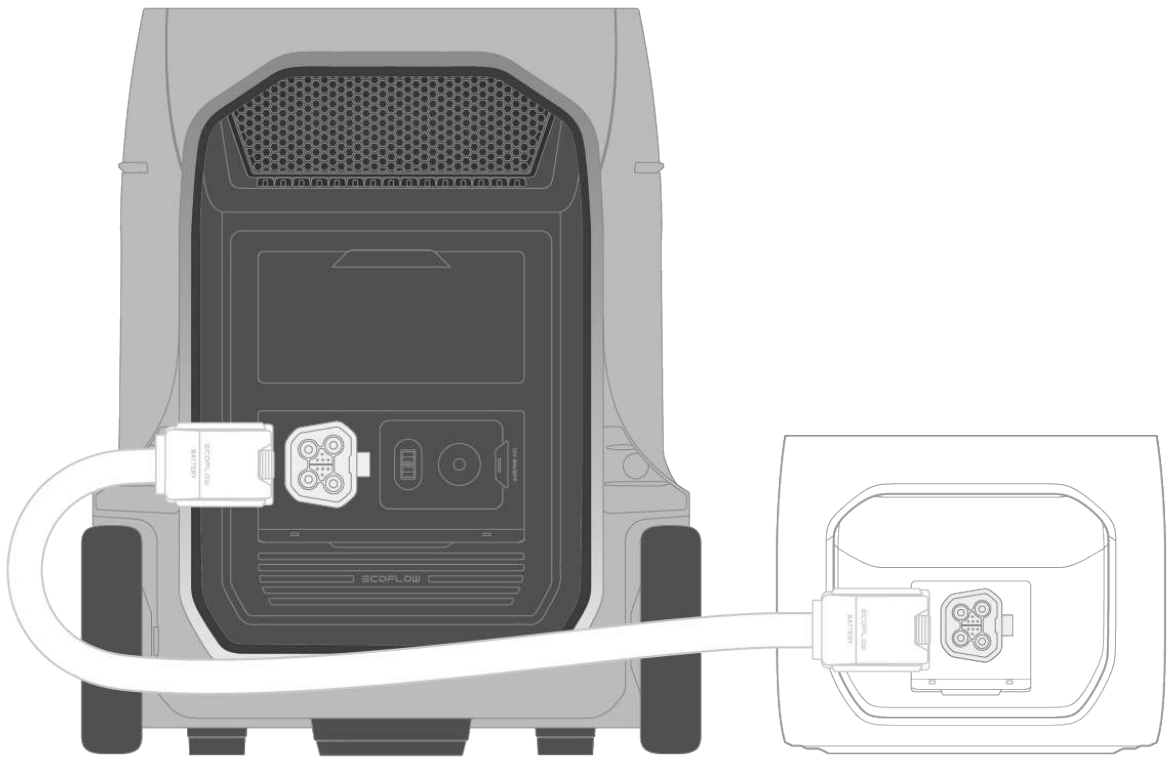

Maximale Leistung erzielen

X-Boost: Hochleistungsgeräte betreiben, die die Nennleistung überschreiten

X-Boost ist eine innovative Technologie, die Geräte unterstützt, deren Leistung die Nennleistung überschreitet, indem die Spannung angepasst wird. So kann das Gerät ohne Überlastung gestartet werden Mit aktiviertem X-Boost unterstützt Ihre Powerstation Geräte mit höherer Leistung, um alle Arten von Haushaltsgeräten zu betreiben, von elektrischen Wassererhitzern bis zu zentralen Klimaanlagen mit nur einem Gerät.
X-Boost ist standardmäßig aktiviert. So ändern Sie die Einstellungen dieser Funktion:

1. Öffnen Sie die EcoFlow App und melden sich in Ihrem Konto an.
2. Schalten Sie den X-Boost-Schalter in den Einstellungen aus.

Für Leistungen mit der X-Boost-Funktion beachten Sie bitte die folgende Tabelle:

AC-Ausgangsspannung (V)	Nennleistung (W)	Leistung mit X-Boost (W)
100	3000	3800
120	3600	4600
127	3600	5100
220	3600	4300
230	3600	4700

- X-Boost eignet sich besser für Heizgeräte wie elektrische Decken, Wassererhitzer oder Wärmepumpen.
  X-Boost unterstützt keine Geräte mit Spannungsbegrenzung (z. B. Präzisionsgeräte).
  Wenn solche Geräte angeschlossen werden, können sie aufgrund niedriger Spannung ausfallen.
- X-Boost ist nicht verfügbar, wenn die Powerstation über eine AC-Stromquelle geladen wird (z. B. im Bypass-Modus).

X-Fusion: Hochleistungsgeräte über AC-Grenzen hinaus betreiben

Wenn die Powerstation im Bypass-Modus an das Stromnetz angeschlossen ist, um Geräte über eine AC-Steckdose zu versorgen, übersteuert X-Fusion den Netzstrom intelligent mit der Inverterleistung, um die maximale Ausgangskapazität des Netzes zu überschreiten.

- X-Fusion ist eine integrierte Funktion, die keine zusätzliche Konfiguration erfordert.
- Stellen Sie sicher, dass Ihre örtlichen Stromkreise hohe Stromlasten unterstützen und die Sicherheitsanforderungen erfüllen.
- Im Bypass-Modus sicherstellen, dass die Batterie genug Leistung hat, um die volle AC-Ausgangskapazität zu erreichen. Niedriger Batteriestand kann zu begrenzter Ausgangsleistung führen.

Unterbrechungsfreie Stromversorgung

Wenn die Powerstation an das Stromnetz angeschlossen ist, fungiert sie als zuverlässige USV (unterbrechungsfreie Stromversorgung), die kontinuierlich Backup-Strom bei Netzausfällen liefert. Im Falle eines plötzlichen Stromausfalls schaltet die Powerstation automatisch innerhalb von 10 ms auf Batteriebetrieb um, sodass Ihre angeschlossenen Geräte ohne Unterbrechung weiterlaufen.

In dieser Konfiguration sollte die Powerstation mehr Leistung aus dem Netz beziehen, als sie an die angeschlossenen Lasten abgibt. Die überschüssige Leistung wird verwendet, um die internen Batterien zu laden und zu erhalten. Bei unzureichender Eingangsleistung können die Batterien nicht richtig geladen werden, und die Powerstation kann nicht zuverlässig als Backup-Stromquelle arbeiten.

Aufbewahrung und Wartung der Powerstation

Lagerung

Bewahren Sie das Gerät in einer trockenen, kühlen und gut belüfteten Umgebung auf, wobei die Temperatur zwischen -10 °C und 45 °C liegt. Der empfohlene Bereich für eine optimale Batterielebensdauer liegt bei ca. 0 °C bis 30 °C.

- Stellen Sie das Gerät auf eine flache, rutschfeste Oberfläche, um das Umkippen des Geräts zu verhindern.
- Achten Sie darauf, dass das Gerät nicht in der Nähe von Wasserquellen, Wärmequellen, starken Magnetfeldern, Umgebungen mit korrosiven Gasen und entflammbaren oder explosiven Substanzen steht.
- Laden und entladen Sie das Produkt bei langfristiger Lagerung alle 3 Monate (vollständig aufladen und dann zur Lagerung auf 60 % entladen), um die Leistungsfähigkeit der Batterie zu erhalten.
- Lassen Sie das Gerät nicht länger als sechs Monate ungenutzt oder ohne Aufladung, da dies die Garantie ungültig macht.

Reinigung

- Vor der Reinigung das Gerät ausschalten und alle Kabel abziehen.
- Die Oberfläche mit einem weichen, trockenen Tuch abwischen.
- Keine Wasser-, Lösungsmittel- oder chemischen Reiniger verwenden, die interne Komponenten oder Anschlüsse beschädigen könnten.
- Keine Flüssigkeit direkt auf das Gerät sprühen.
- Das Gerät nicht öffnen, um interne Komponenten zu reinigen. Unsachgemäße Handhabung kann die Garantie ungültig machen und Sicherheitsrisiken verursachen.

Wartung

- Regelmäßig auf Staub oder Ablagerungen in Lüftungsschlitzen oder Anschlüssen prüfen und das Gerät bei Bedarf reinigen.
- Das Gerät nicht häufig tief entladen, da dies die Lebensdauer der Batterie verkürzt.
- Sicherstellen, dass alle Kabel und Anschlüsse intakt und nicht beschädigt sind.
- Das Gerät innerhalb des empfohlenen Temperatur- und Feuchtigkeitsbereichs betreiben und lagern.
- Bei ungewöhnlichen Symptomen (z. B. ungewöhnliche Hitze, Geruch, Geräusche) das Gerät sofort ausschalten und den Kundendienst kontaktieren.
- Das Gerät unter keinen Umständen öffnen oder zerlegen. Wenn eine Wartung erforderlich ist, wenden Sie sich an den Kundendienst.
- Achten Sie darauf, dass die Lüftungsöffnungen während des Betriebs nicht blockiert sind, um Überhitzung zu vermeiden.

Konformitätserklärungen

FCC Konformitätserklärung

Jegliche Änderungen oder Modifikationen, die nicht ausdrücklich von der für die Einhaltung der Vorschriften verantwortlichen Partei genehmigt wurden, können die Berechtigung des Nutzers zum Betrieb des Geräts aufheben.
Dieses Gerät erfüllt Teil 15 der FCC-Bestimmungen. Der Betrieb unterliegt den folgenden beiden Bedingungen:
(1) Dieses Gerät darf keine schädlichen Störungen verursachen und
(2) Dieses Gerät toleriert sämtliche empfangenen Interferenzen, einschließlich Interferenzen, die seinen Betrieb stören können.
Dieses Gerät wurde getestet und entspricht den Grenzwerten für ein digitales Gerät der Klasse B gemäß Teil 15 der FCC-Vorschriften. Diese Grenzwerte sind so ausgelegt, dass sie einen angemessenen Schutz gegen schädliche Störungen bei einer Hausinstallation bieten. Dieses Gerät erzeugt und verwendet Hochfrequenzenergie und kann diese ausstrahlen. Bei unsachgemäßer Installation und Verwendung kann es zu unerwünschten Störungen des Funkverkehrs kommen. Es kann jedoch nicht garantiert werden, dass bei einer spezifischen Installation keine Störungen auftreten. Wenn dieses Gerät schädliche Störungen des Radio- oder Fernsehempfangs verursacht, die durch Aus- und Einschalten des Geräts festgestellt werden können, wird der Benutzer aufgefordert, zu versuchen, die Störung durch eine oder mehrere der folgenden Maßnahmen zu beheben:

- Richten Sie die Empfangsantenne neu aus oder positionieren Sie diese neu.
- Vergrößern Sie den Abstand zwischen Gerät und Empfänger.
- Schließen Sie das Gerät an eine Steckdose an, die nicht mit dem Stromkreis verbunden ist, an den der Empfänger angeschlossen ist.
- Wenden Sie sich an den Händler oder einen erfahrenen Radio-/Fernsehtechniker.

Aussage zur HF-Aussetzung

Dieses Gerät entspricht den FCC-Grenzwerten für Strahlenbelastung, die für eine nicht kontrollierte Umgebung festgelegt wurden. Dieser Sender darf nicht zusammen mit einer anderen Antenne oder einem anderen Sender lokalisiert oder betrieben werden.

Industry Canada Konformität

Dieses Gerät entspricht den lizenzfreien RSS-Standards von Industry Canada. Der Betrieb unterliegt den folgenden zwei Bedingungen:
(1) Dieses Gerät darf keine Interferenzen verursachen, und
(2) Dieses Gerät muss alle Interferenzen akzeptieren, einschließlich Interferenzen, die einen unerwünschten Betrieb des Geräts verursachen können.
Le présent appareil est conforme aux CNR d’Industrie Canada applicables aux appareils radio exempts de licence. L’exploitation est autorisée aux deux conditions suivantes:
(1) l’appareil ne doit pas produire de brouillage, et
(2) l’utilisateur de l’appareil doit accepter tout brouillage racdioélectrique subi, même si le brouillage est susceptible d’en compromettre lefonctionnement.
Dieses digitale Gerät der Klasse B entspricht der kanadischen Norm ICES-003.
Cet appareil numérique de la classe A est conforme à la norme NMB-003 du Canada.

CAN ICES(B) / NMB(B)

Erklärung zur Strahlenexposition / Déclaration d’exposition aux radiations

Dieses Gerät erfüllt die Voraussetzungen für die Befreiung von der routinemäßigen Bewertung gemäß Abschnitt 2.5 von RSS-102. Das Gerät sollte mit einem Mindestabstand von 20 cm zwischen dem Heizkörper und einem Körperteil installiert und betrieben werden.
Cet équipement est conforme à l'exemption des limites d'évaluation habituelle de la section 2.5 de la norme RSS-102. Il doit être installé et utilisé à une distance minimale de 20 cm entre le radiateur et toute partie de votre corps.

CE Hiermit erklärt EcoFlow Inc., dass dieses Produkt den Richtlinien 2014/53/EU, 2011/65/EU + (EU)2015/863 sowie (EU)2023/1542 entspricht. Der vollständige Wortlaut der EU-Konformitätserklärung ist unter folgender Internetadresse abrufbar: http://www.ecoflow.com/eu/eu-compliance.
Funkfrequenz (HF)-Spezifikationen für die EU:
Bluetooth:

- Frequenz: 2 402 – 2 480 MHz
- Maximale Ausgangsleistung: <20 dBm

WLAN

- Frequenz: 2 412 – 2 472 MHz / 2 422 – 2 462 MHz
- Maximale Ausgangsleistung: <20 dBm



Diese Kennzeichnung weist darauf hin, dass dieses Produkt innerhalb der EU nicht über den Hausmüll entsorgt werden darf. Recyceln Sie dieses Produkt ordnungsgemäß, um eine mögliche Schädigung der Umwelt oder eine Gefährdung der menschlichen Gesundheit durch unkontrollierte Abfallentsorgung zu vermeiden und um die nachhaltige Wiederverwendung von Materialressourcen zu fördern. Bitte geben Sie Ihr gebrauchtes Produkt bei einer geeigneten Sammelstelle ab oder wenden Sie sich an den Händler, bei dem Sie das Produkt gekauft haben. Ihr Einzelhändler nimmt gebrauchte Produkte an und führt sie einer umweltgerechten Recyclingeinrichtung zu.
Informationen zur Entsorgung von Elektro- und Elektronikgeräten finden Sie auf der folgenden Website: https://eu.ecoflow.com/pages/electronic-devices-disposal.

Copyright © 2025 EcoFlow. All Rights Reserved.