Installation Guide
Installationsanleitung
Guide d'installation

V1.0

EcoFlow STREAM AC

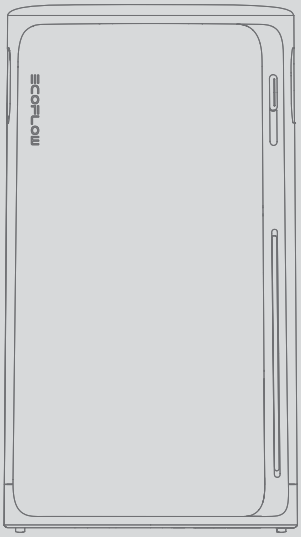

For more details, check the latest user manual or related documents at:

Weitere Einzelheiten finden Sie in den aktuellen Benutzerhandbüchern oder den entsprechenden Dokumenten unter:

Pour plus de détails, consultez le dernier manuel d'utilisation ou les documents connexes à l'adresse :

https://www.ecoflow.com/support/download

IMPORTANT / WICHTIG / IMPORTANT

- Read all product documentation before use.
- Images are for demonstration only.
- Lesen Sie vor der Verwendung die gesamte Produktdokumentation.
- Die Bilder dienen nur zur Demonstration.
- Lisez toute la documentation du produit avant utilisation.
- Les images sont à titre d'illustration uniquement.

1403011113

ENGLISH

CONTENTS

1 **Pre-Installation**
1 Check the Package Contents
2 Product Overview
3 Installation Preparation

4 **Installation**
4 Step 1: Mount & Lock (Optional)
6 Step 2: Connect to Grid Power
7 Step 3: Reinstall the Protective Cover

8 **Post-Installation**
8 Power On
8 Download EcoFlow App
8 Bind the Device and Set Up Internet

DEUTSCH

INHALT

9 **Vor der Installation**
9 Überprüfen Sie den Packungsinhalt
10 Produktübersicht
11 Installationsvorbereitung

12 **Während der Installation**
12 Schritt 1: Montieren und verriegeln (optional)
14 Schritt 2: An das Stromnetz anschließen
15 Schritt 3: Bringen Sie die Schutzabdeckung wieder an

16 **Nach der Installation**
16 Einschalten
16 EcoFlow App herunterladen
16 Verbinden Sie das Gerät und richten Sie den Internetzugang ein

FRANÇAIS

SOMMAIRE

17 **Pré-installation**
17 Vérifiez le contenu de l'emballage
18 Présentation du produit
19 Préparation à l'installation

20 **Pendant l'installation**
20 Étape 1 : Montage et verrouillage (facultatif)
22 Étape 2 : Raccordement au réseau
23 Étape 3 : Réinstallation du capot de protection

24 **Après l'installation**
24 Mise sous tension
24 Télécharger l'application EcoFlow
24 Liez l'appareil et configurez la connexion Internet

Pre-Installation

Check the Package Contents

- The AC outlet on the product and the AC power cable shown in this guide are for illustration purposes. The actual appearance may vary by sales region and product version.
- If any item is damaged or missing, contact EcoFlow Customer Service for assistance.

- **Standard Product Package for the European Region**

A1 ×1

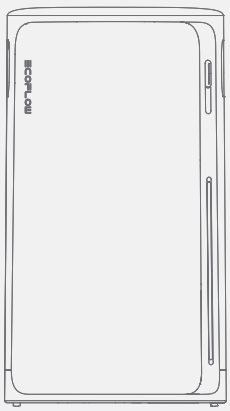

A2 ×1

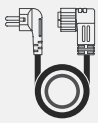

A3 ×1

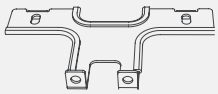

A4 ×1



A5 ×4



A6 ×2



A7 ×2



- **Standard Product Package for the United Kingdom Region**

A1 ×1

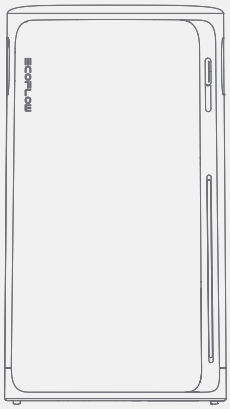

A2 ×1

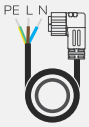

A3 ×1

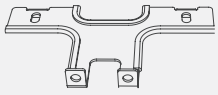

A4 ×1



A5 ×4



A6 ×2



A7 ×2



Product Overview

- **Appearance**

- The AC outlet on the product and the AC power cable shown in this guide are for illustration purposes. The actual appearance may vary by sales region and product version.

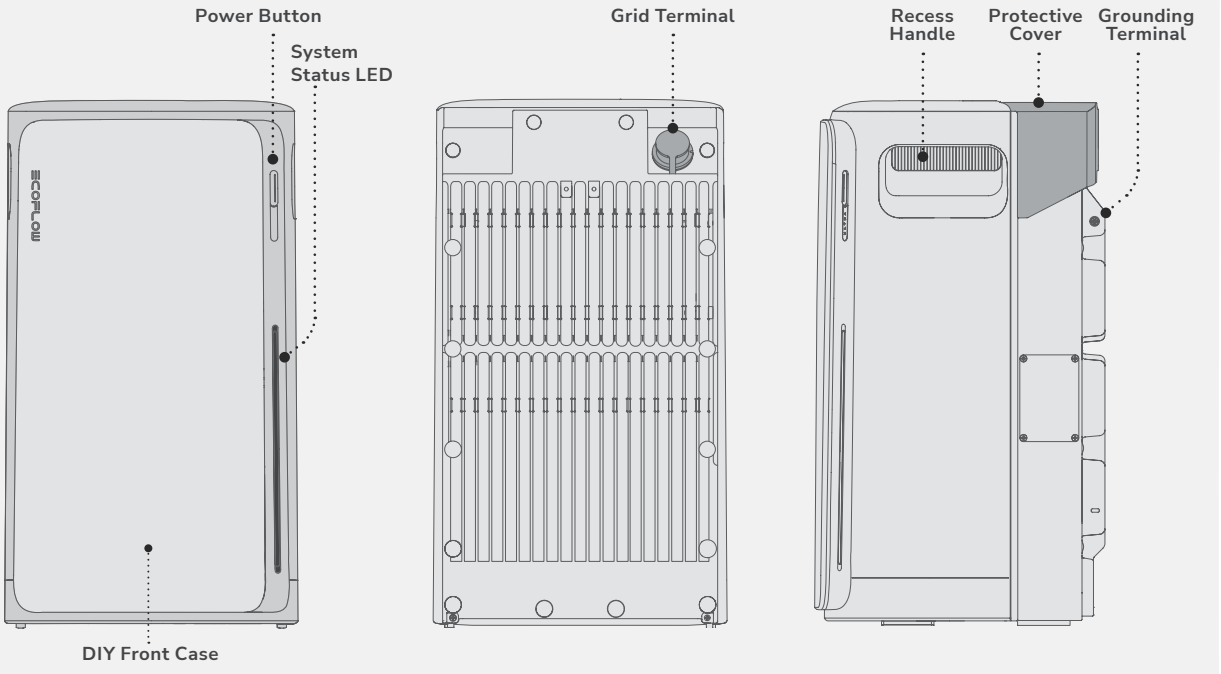

- **Button**



Operation		Description
ON	2s	Press and hold the button for 2 seconds to turn on the device.
OFF	2s	Press and hold the button for 2 seconds to turn off the device. If grid power is present, disconnect the cable before powering off.
RESET	×5	Press the button 5 times in quick succession to reset Bluetooth and Wi-Fi connections.

- **LED**



- System Status LED

On Blinking Carousel white

Off

Pattern	Description
	Indicates the device is powered off.
	Indicates the current battery level.
	Indicates the device is being charged.
	Indicates the device is faulty. Check the EcoFlow app for further instructions.
×3	Indicates a setting has been applied, such as a system reset or internet setup completion.
	Indicates the device is upgrading firmware.

Installation Preparation

- **Tools**

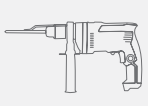

Hammer drill
(Ø8mm)



Screwdriver
(PH0, PH1, PH2)



Safety gloves

- **Environment**

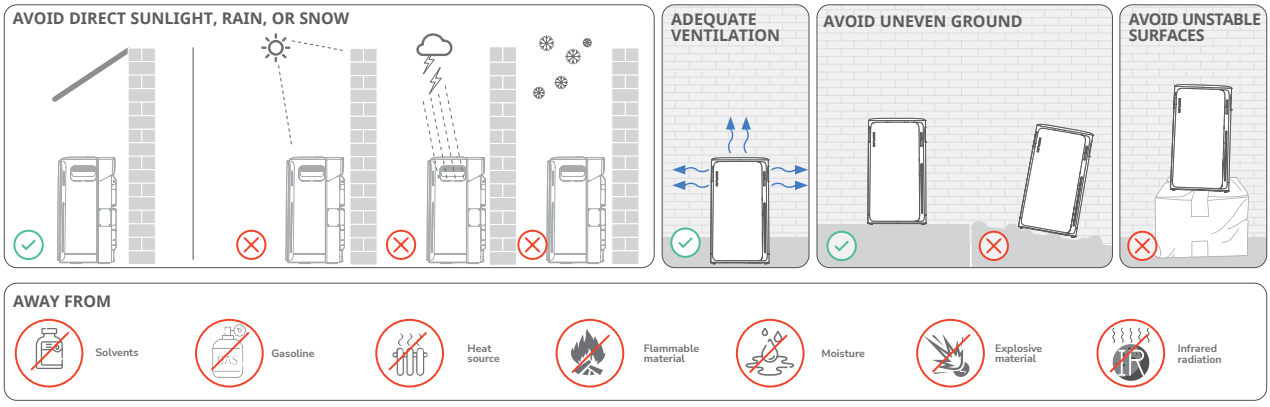

- **Clearance**

- Make sure to reserve sufficient clearance for proper heat dissipation.

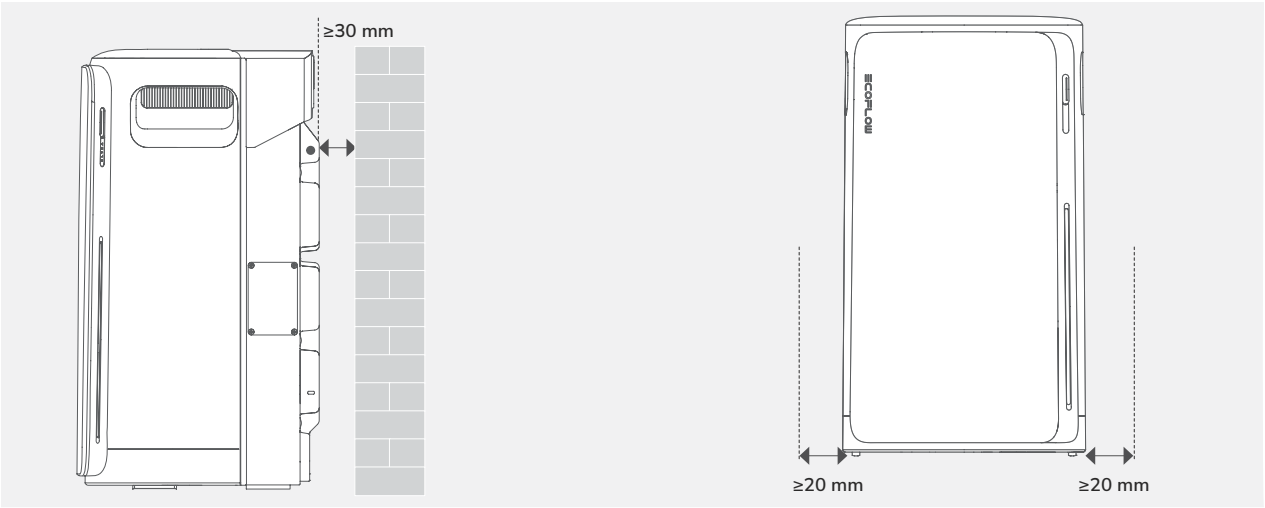

Installation

Step 1: Mount & Lock (Optional)

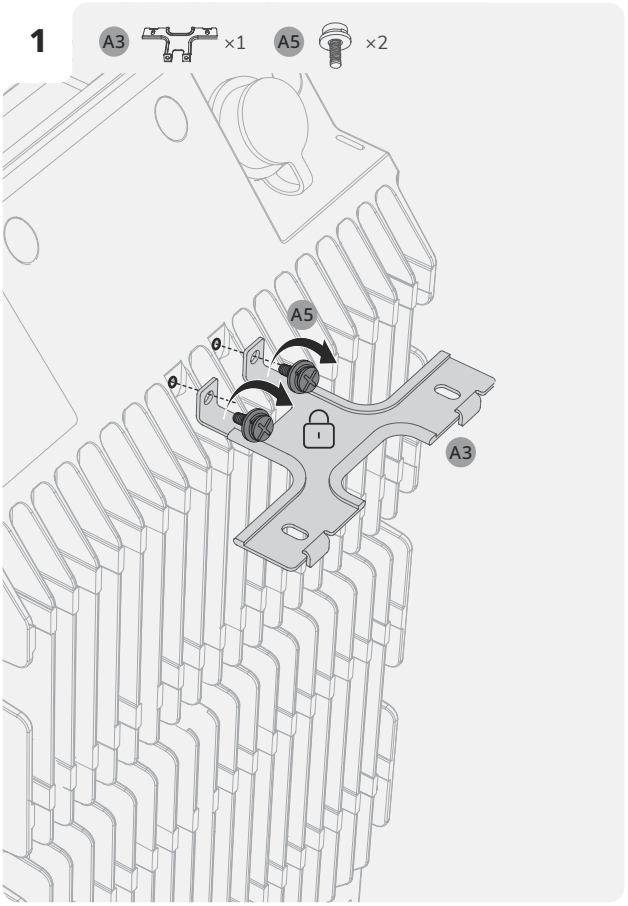

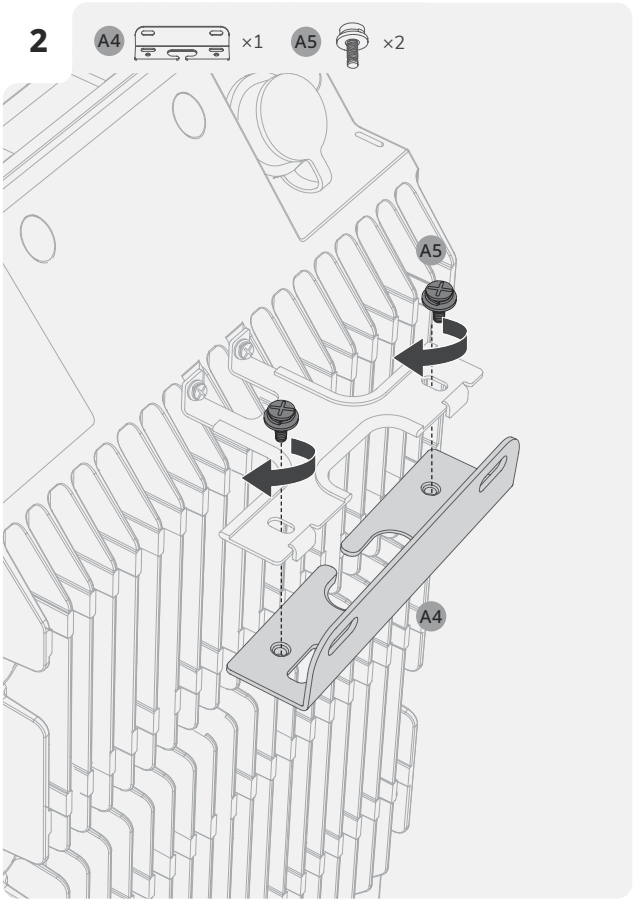

3

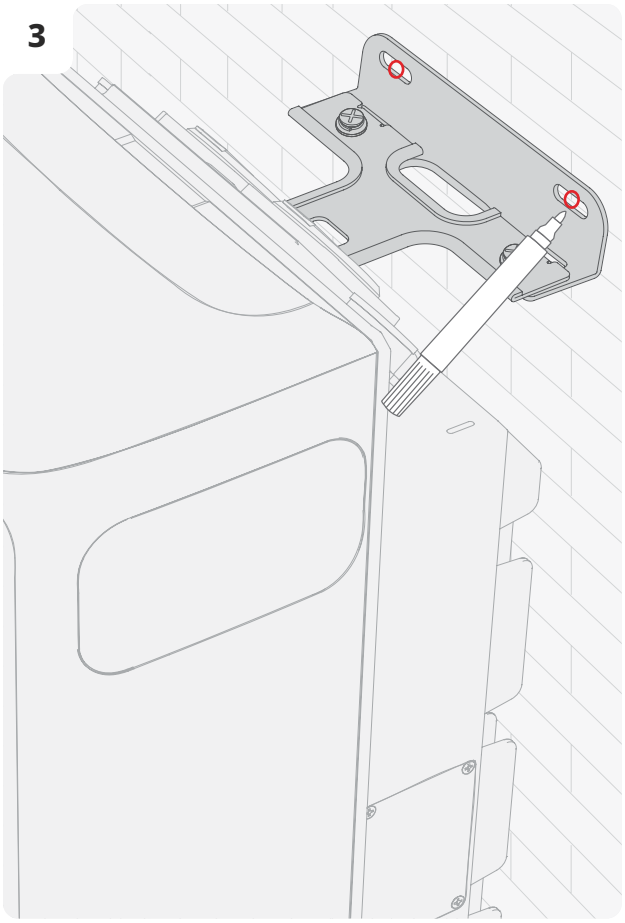

4

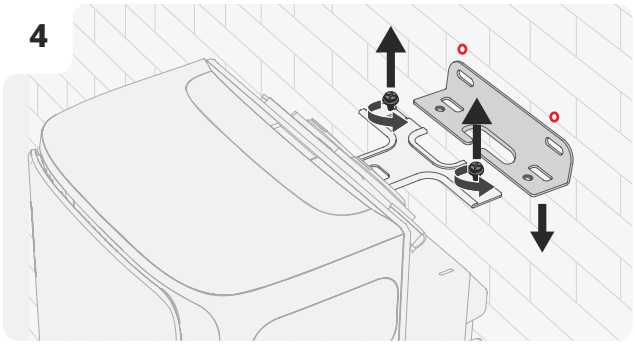

5

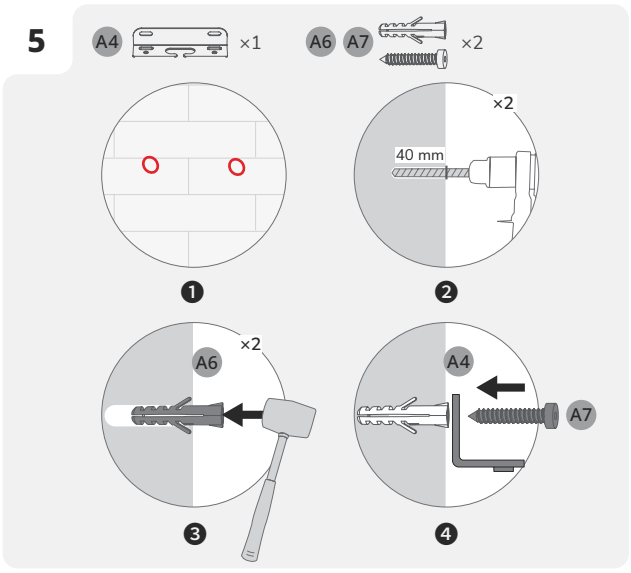

6



7

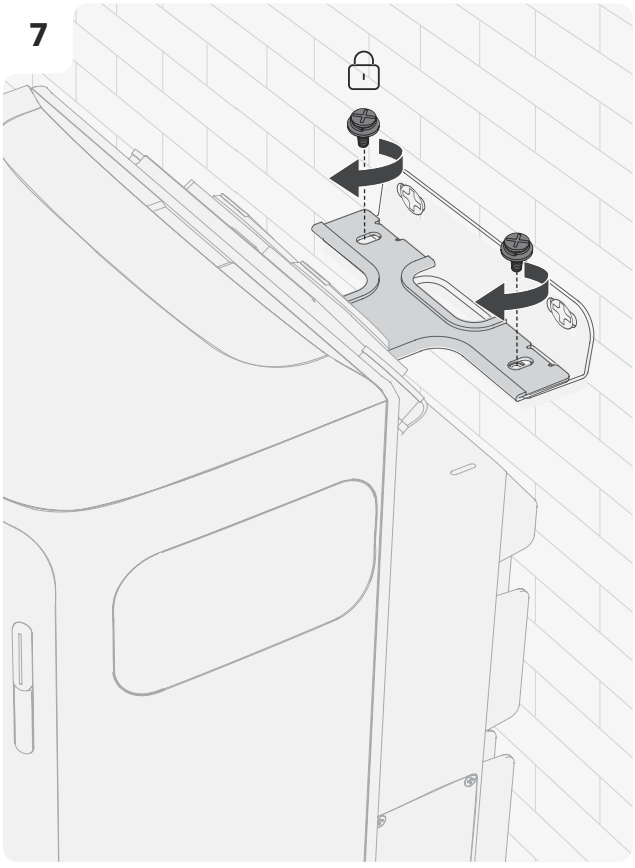

Step 2: Connect to Grid Power

- The device must be connected to a grounded electrical outlet or grounding busbar. Additionally, grounding the product casing via its dedicated grounding terminal is recommended for enhanced safety.

- **Method 1: Direct connection via a home outlet**

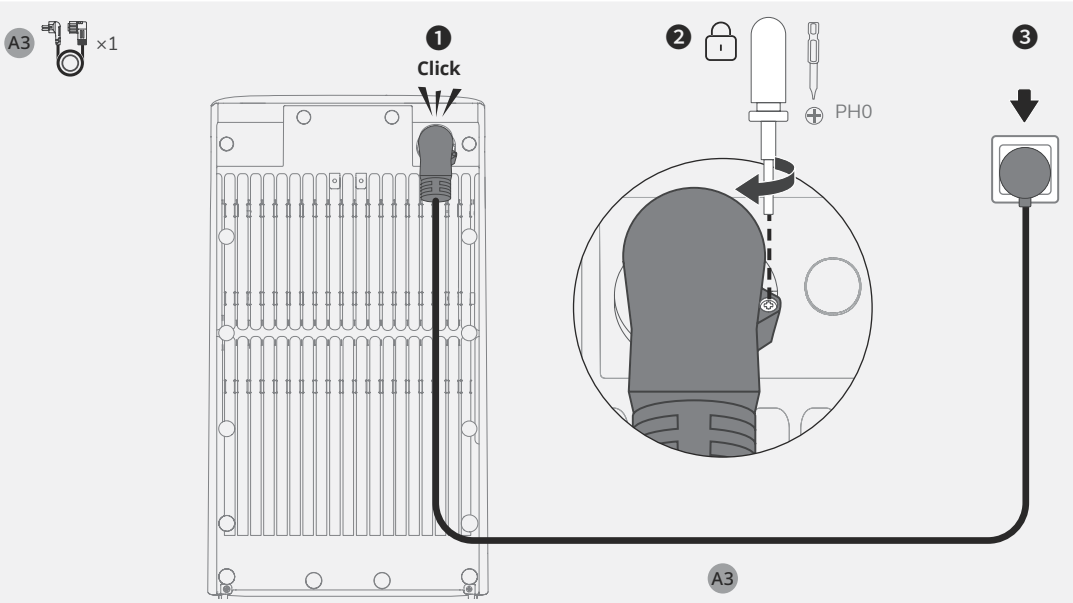

- **Method 2: Direct connection via a home circuit breaker (United Kingdom only)**

- **Professional Installation Required:** This step must be carried out by a qualified electrician.
- **Power Must Be Off:** Before beginning installation, ensure the power is switched off at the installation site.
- The **PE** and **N** wires should be connected separately to the PE-bar and Neutral-bar, and the **L** wire should be connected to the terminal on the breaker that leads to the load side.

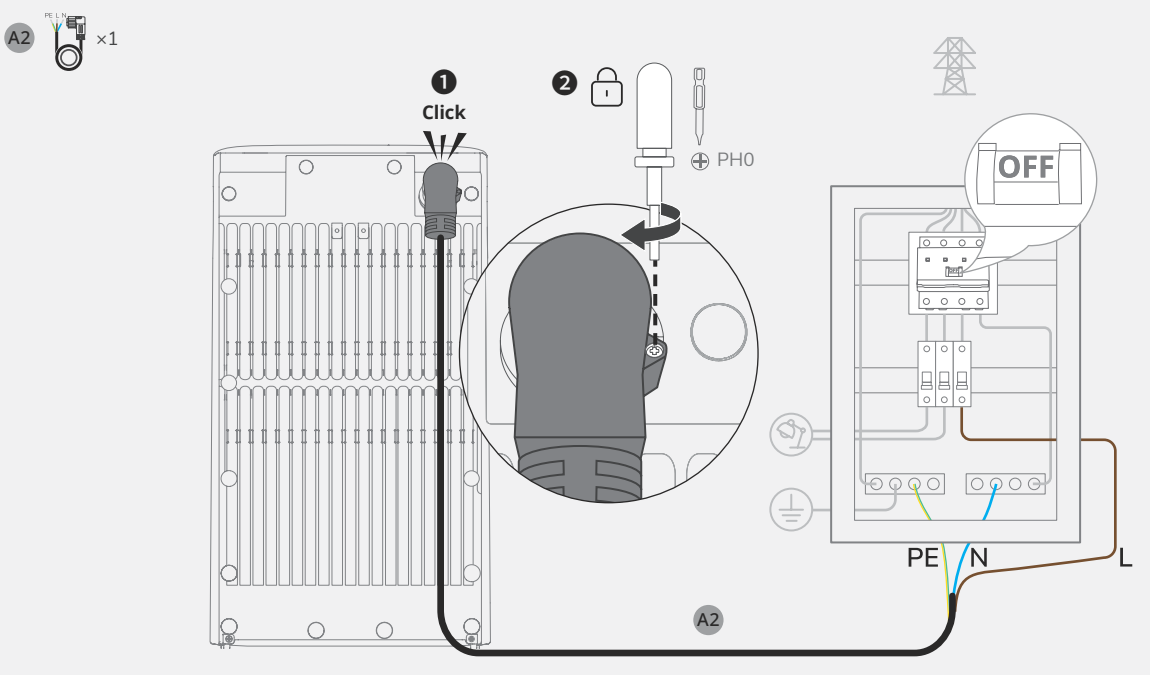

- **Method 3: Indirect connection via an EcoFlow STREAM Max**

  - In this setup, make sure all connected STREAM devices are bound to your EcoFlow account in the app after completing the connection.

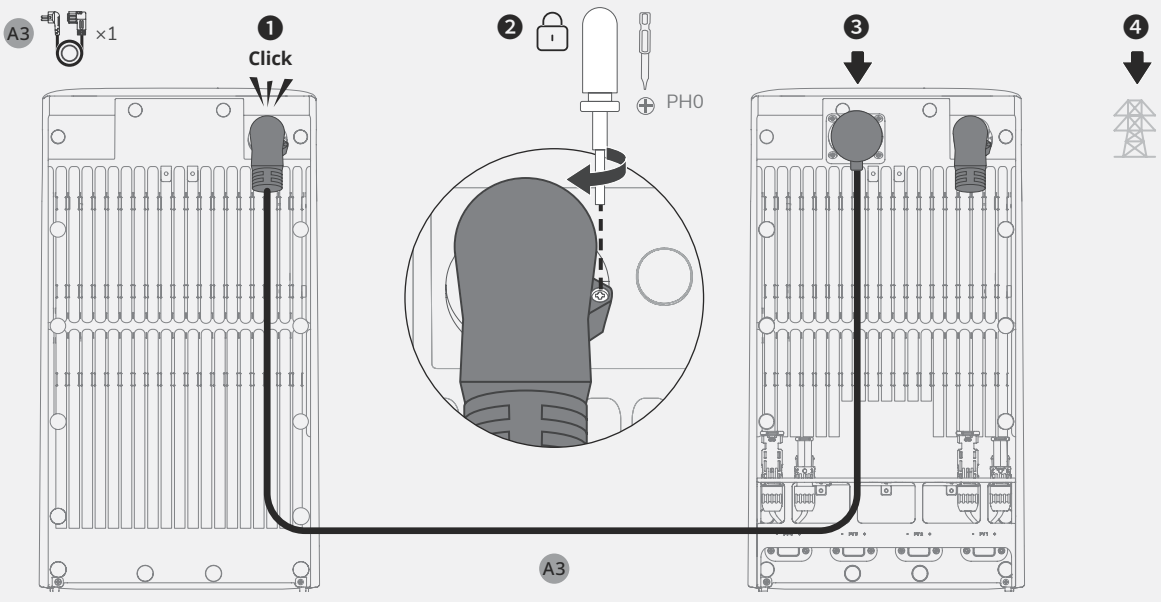

Step 3: Reinstall the Protective Cover

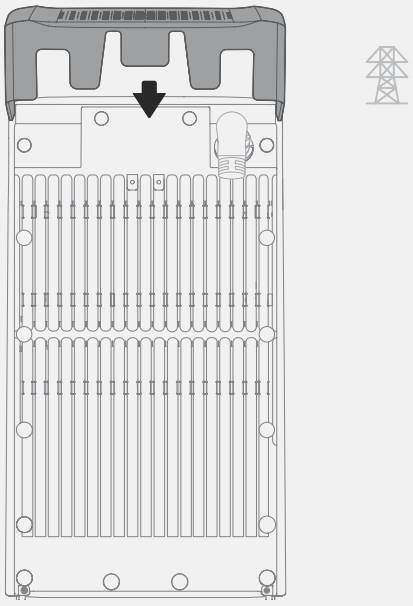

Post-Installation

Power On

The device turns on automatically when connected to a power source that is supplying power.

Download EcoFlow App

Scan the QR code or search for the **EcoFlow** app in your mobile application store to download it. Then, register an account and log in.

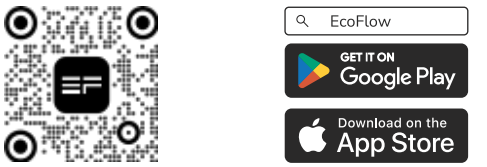

Bind the Device and Set Up Internet

Follow the in-app instructions to bind the device and enjoy smart control from your phone.

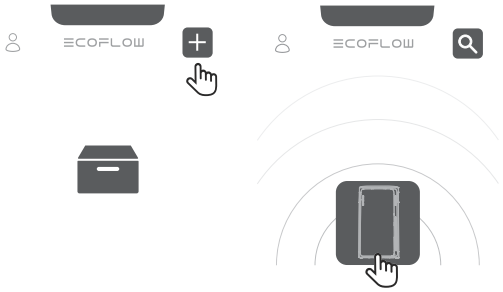

Vor der Installation

Überprüfen Sie den Packungsinhalt

- Der in dieser Anleitung gezeigte AC-Ausgang am Gerät und das AC-Stromkabel dienen nur der Veranschaulichung. Das tatsächliche Aussehen kann je nach Verkaufsregion und Produktversion variieren.
- Wenn ein Artikel beschädigt ist oder fehlt, wenden Sie sich bitte an den EcoFlow Kundendienst.

- **Standardprodukpaket für die Region Europa**

A1 ×1

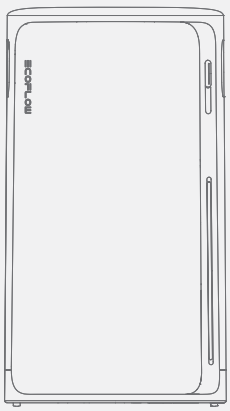

A2 ×1

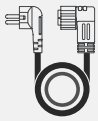

A3 ×1

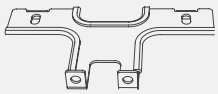

A4 ×1



A5 ×4



A6 ×2



A7 ×2



- **Standardprodukpaket für die Region Großbritannien**

A1 ×1

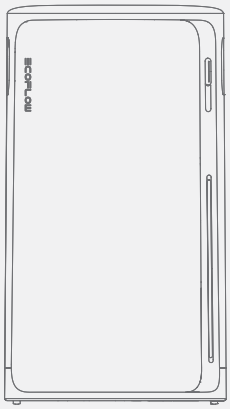

A2 ×1

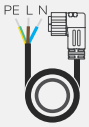

A3 ×1

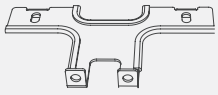

A4 ×1



A5 ×4



A6 ×2



A7 ×2



Produktübersicht

- **Aussehen**

- Das tatsächliche Aussehen des AC-Ausgangs und des AC-Netzkabel können je nach Verkaufsregion und Produktversion variieren.

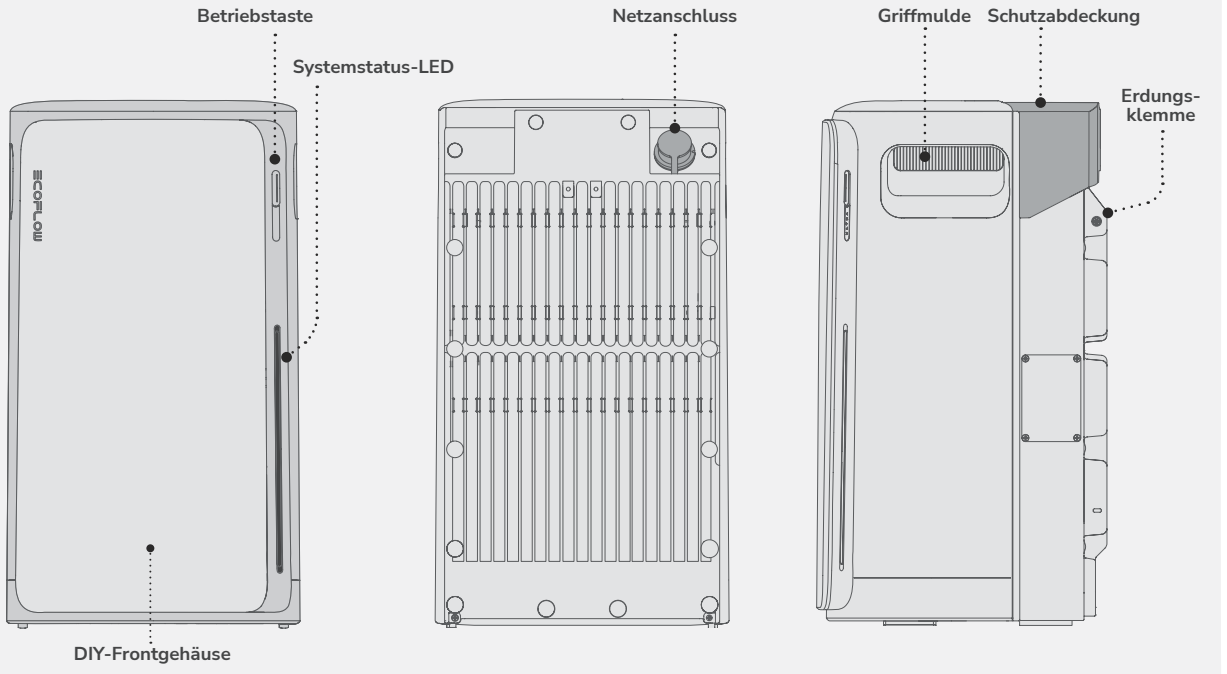

- **Taste**



Betrieb		Beschreibung
EIN	2s	Halten Sie die Taste 2 Sekunden lang gedrückt, um das Gerät einzuschalten.
AUS	2s	Halten Sie die Taste 2 Sekunden lang gedrückt, um das Gerät auszuschalten. Wenn Netzstrom anliegt, trennen Sie vor dem Ausschalten das Kabel.
IoT ZURÜCKSETZEN	×5	Drücken Sie die Taste 5-mal in schneller Folge, um die Bluetooth- und WLAN-Verbindungen zurückzusetzen.

- **LED**



- Systemstatus-LED

Ein Blinken Lauflicht weiß

Aus

Muster	Beschreibung
	Zeigt an, dass das Gerät ausgeschaltet ist.
	Zeigt den aktuellen Batterieladestand an.
	Zeigt an, dass das Gerät aufgeladen wird.
	Zeigt an, dass das Gerät defekt ist. Weitere Anweisungen finden Sie in der EcoFlow App.
× 3	Zeigt an, dass eine Einstellung angewendet wurde, z. B. ein Systemreset oder die Fertigstellung der Interneteinrichtung.
	Zeigt an, dass das Gerät die Firmware aktualisiert.

Installationsvorbereitung

- **Werkzeuge**

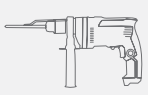

Schlagbohrmaschine
(Ø 8 mm)



Schraubendreher
(PH0, PH1, PH2)



Schutzhandschuhe

- **Umgebung**

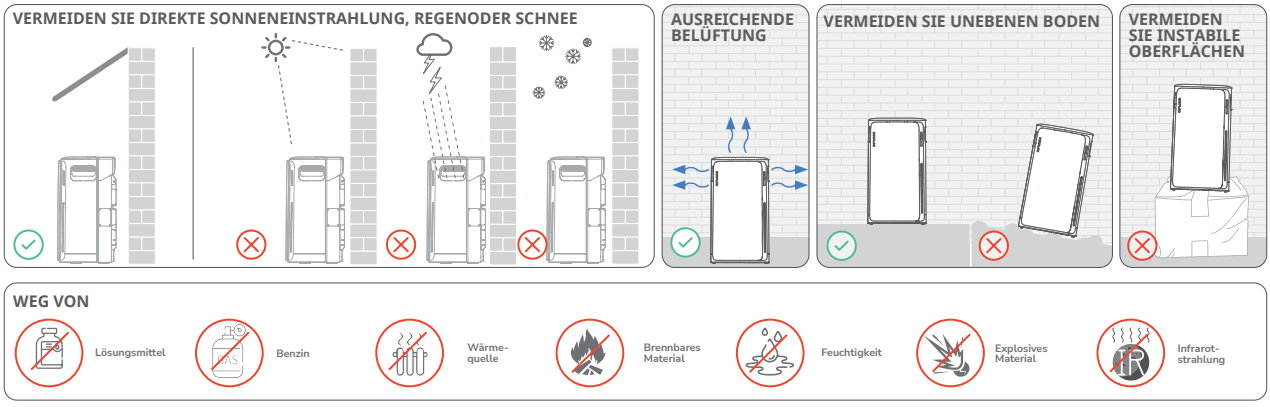

- **Abstand**

- Achten Sie darauf, ausreichend Abstand für eine ordnungsgemäße Wärmeabfuhr zu lassen.

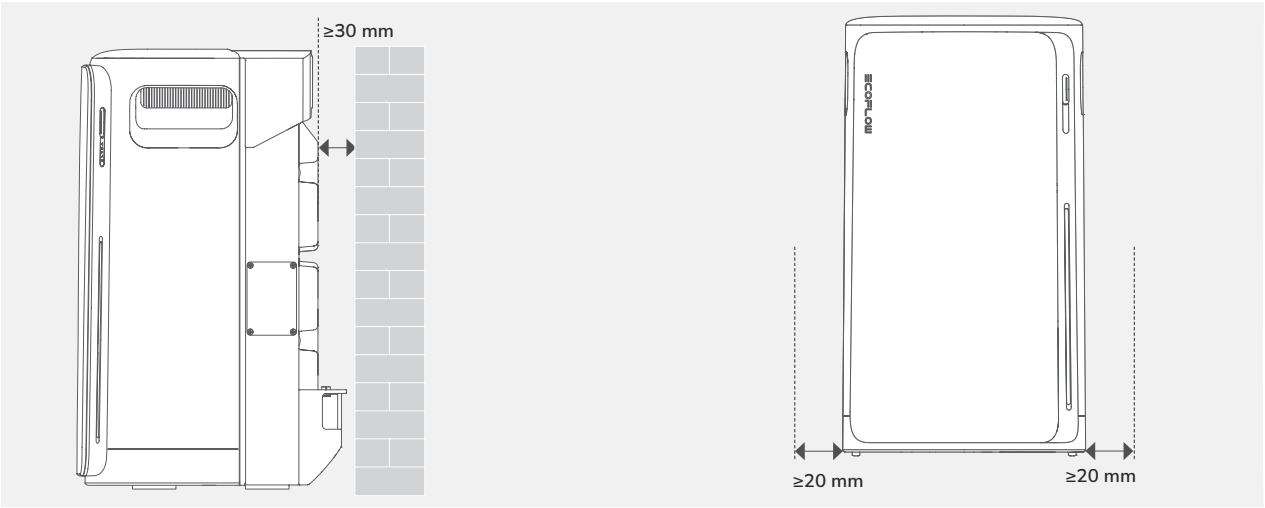

Während der Installation

Schritt 1: Montieren und verriegeln (optional)

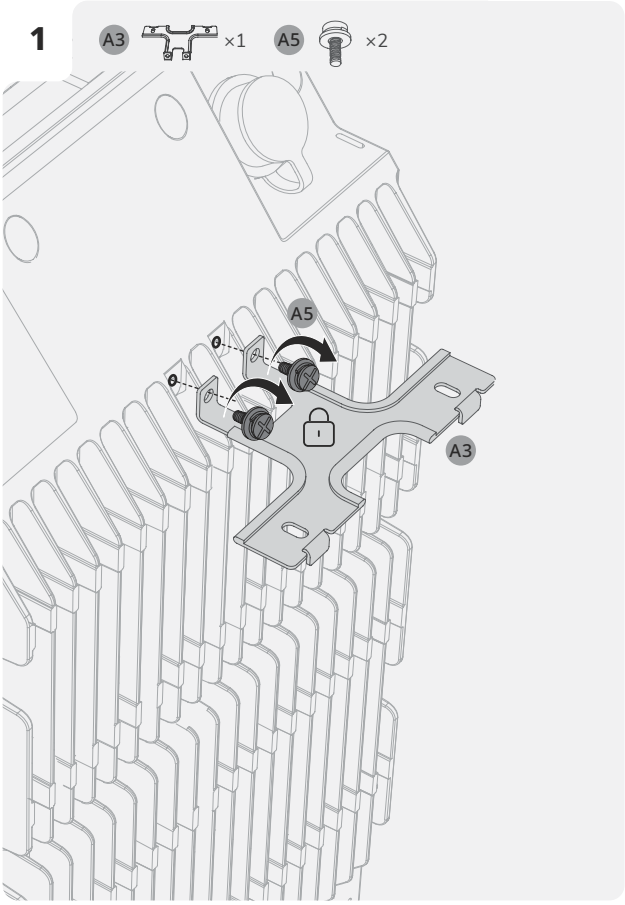

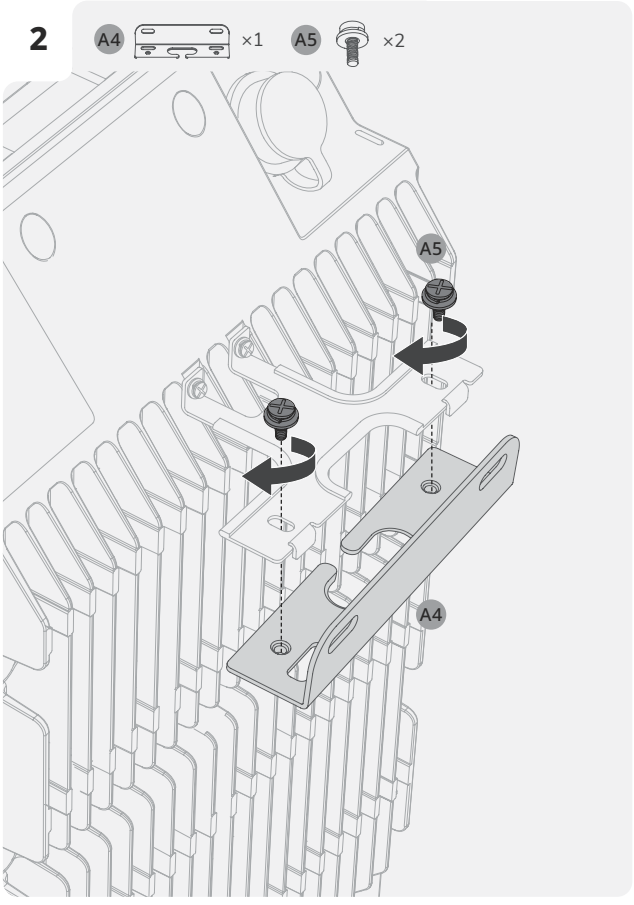

3

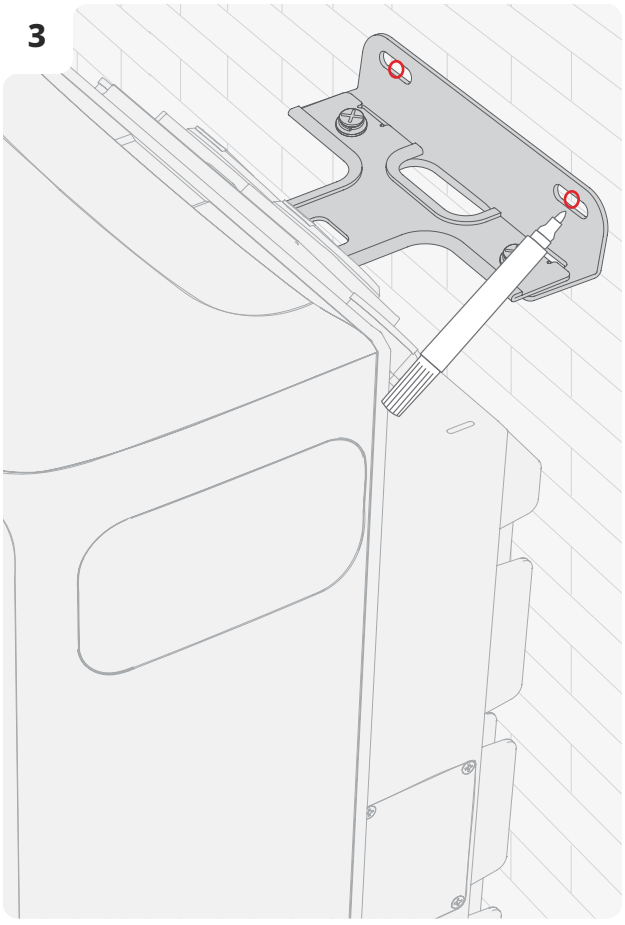

4

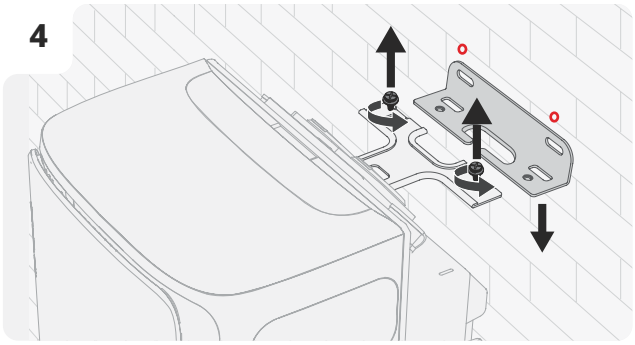

5

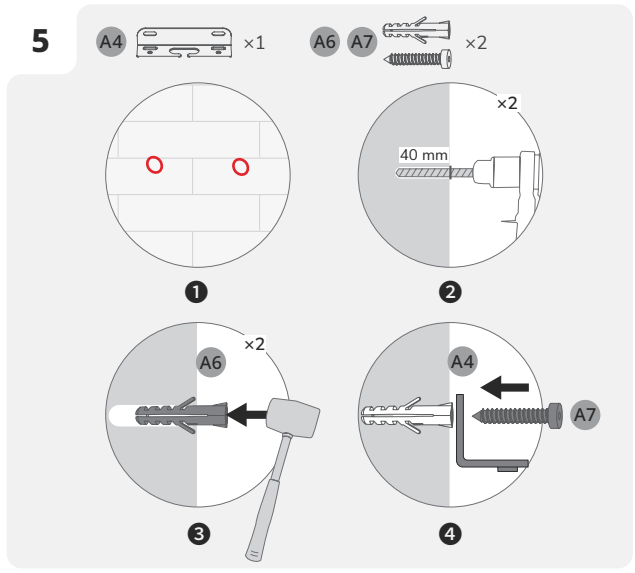

6

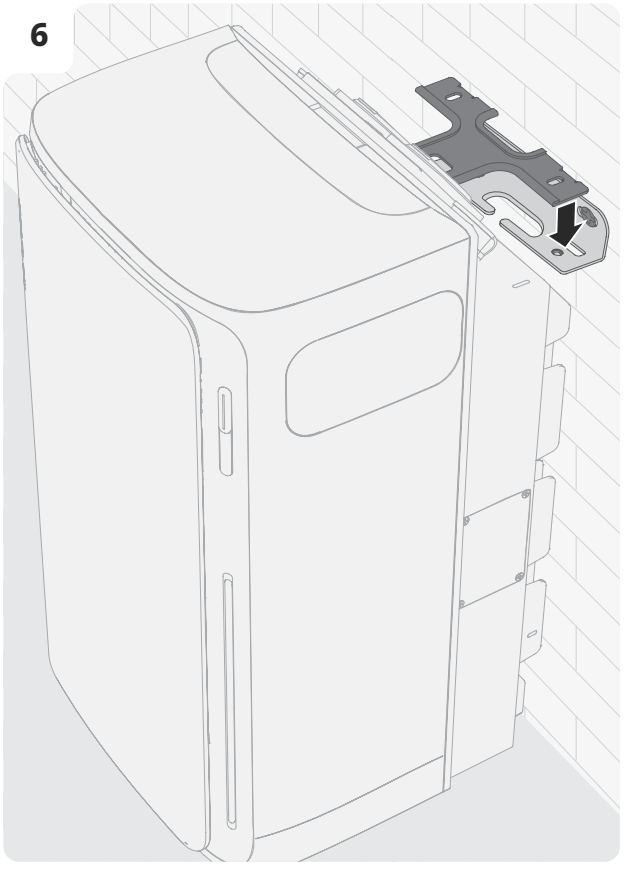

7

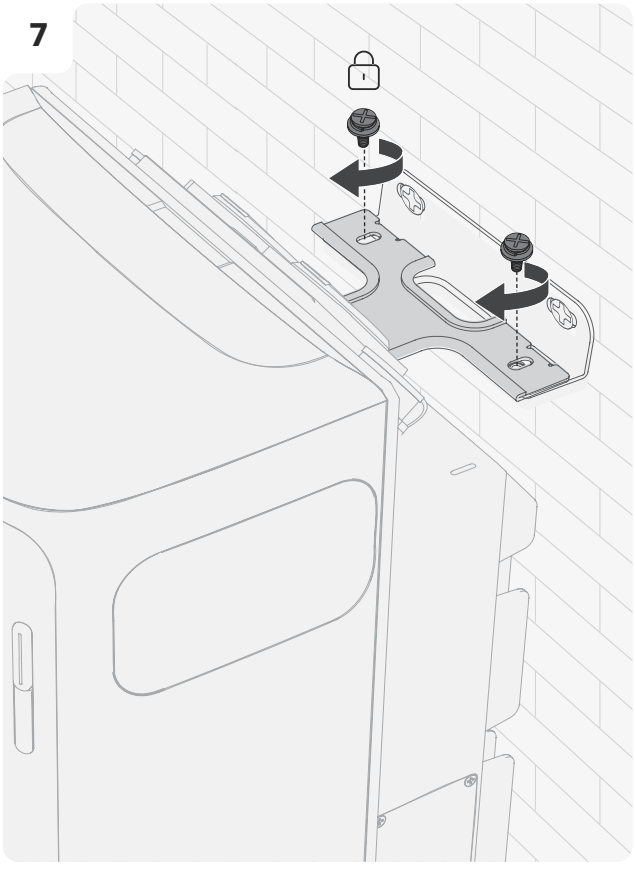

Schritt 2: An das Stromnetz anschließen

- Das Gerät muss an eine geerdete Steckdose oder eine Erdungsschiene angeschlossen werden. Zusätzlich wird empfohlen, das Gerätegehäuse über die dafür vorgesehene Erdungsklemme zu erden, um die Sicherheit zu erhöhen.

- **Methode 1: Direkte Verbindung über eine Haushaltssteckdose**

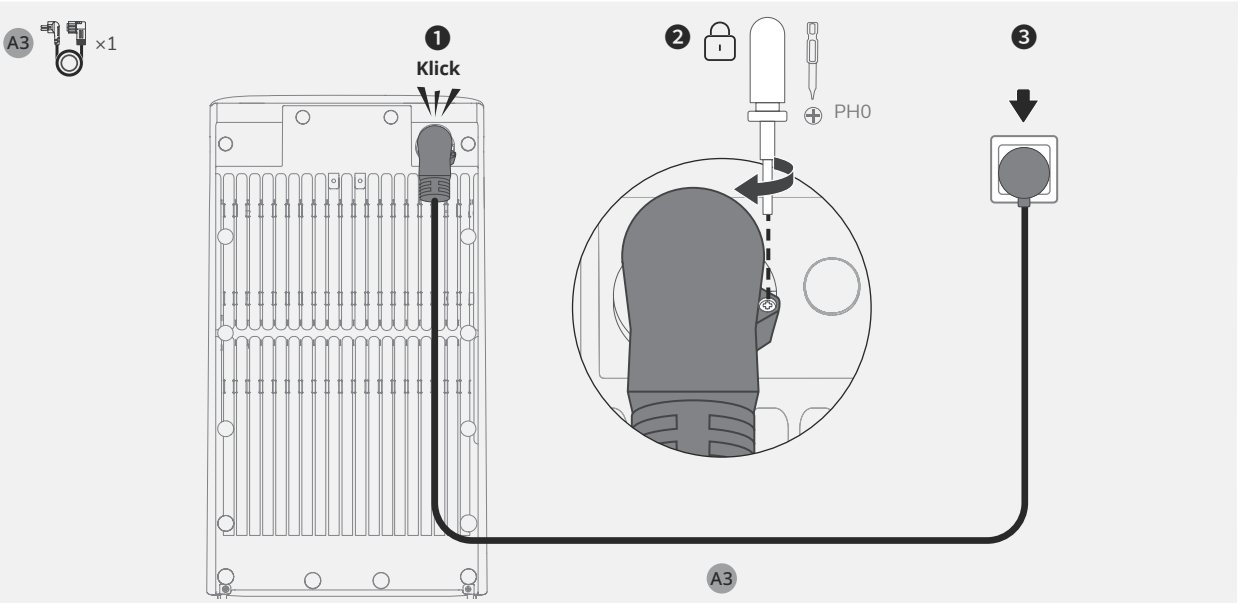

- **Methode 2: Direkte Verbindung über einen Haushaltsleistungsschalter (nur Vereinigtes Königreich)**

- **Professionelle Installation erforderlich:** Dieser Schritt muss von einer qualifizierten Elektrofachkraft durchgeführt werden.
- **Strom muss ausgeschaltet sein:** Stellen Sie vor Beginn der Installation sicher, dass der Strom am Installationsort abgeschaltet ist.
- Die **PE-** und **N-**Leitungen sollten separat an die PE-Schiene und die Neutralleiterschiene angeschlossen werden und die **L-**Leitung sollte an die Klemme am Leistungsschalter angeschlossen werden, die zur Verbraucherseite führt.

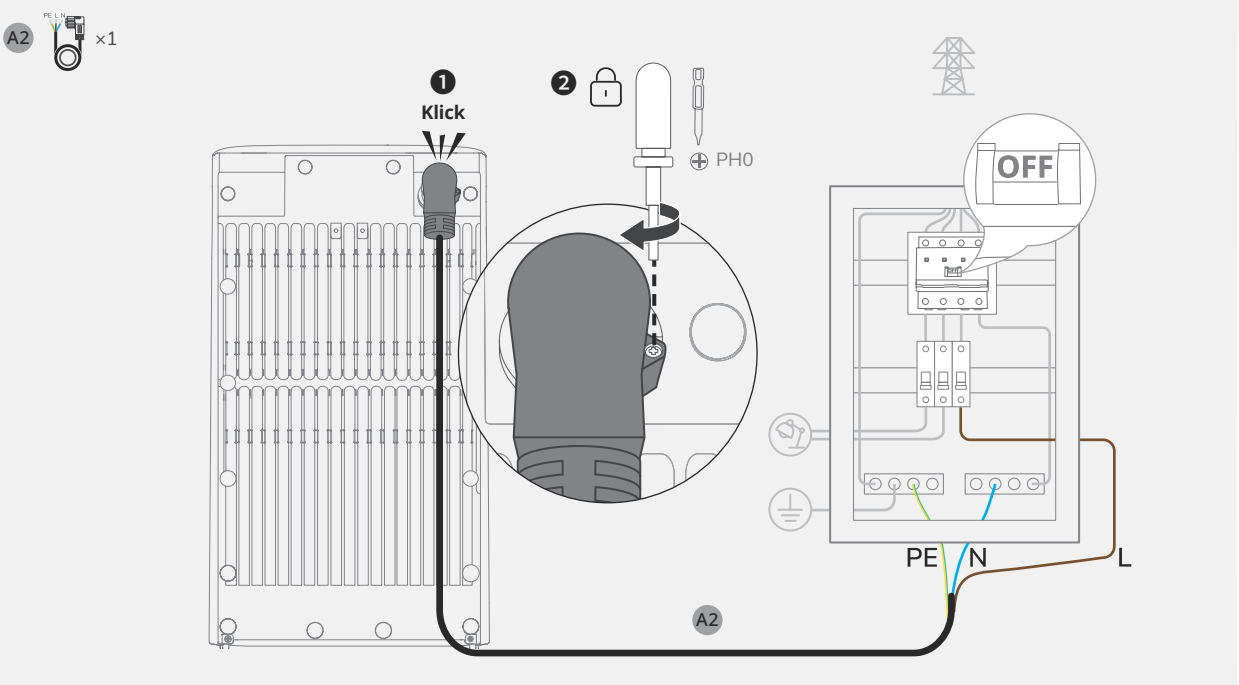

- **Methode 3: Indirekte Verbindung über einen EcoFlow STREAM Max**

  - Stellen Sie in dieser Konfiguration sicher, dass alle verbundenen STREAM-Geräte nach dem Herstellen der Verbindung in der App mit Ihrem EcoFlow-Konto verbunden sind.

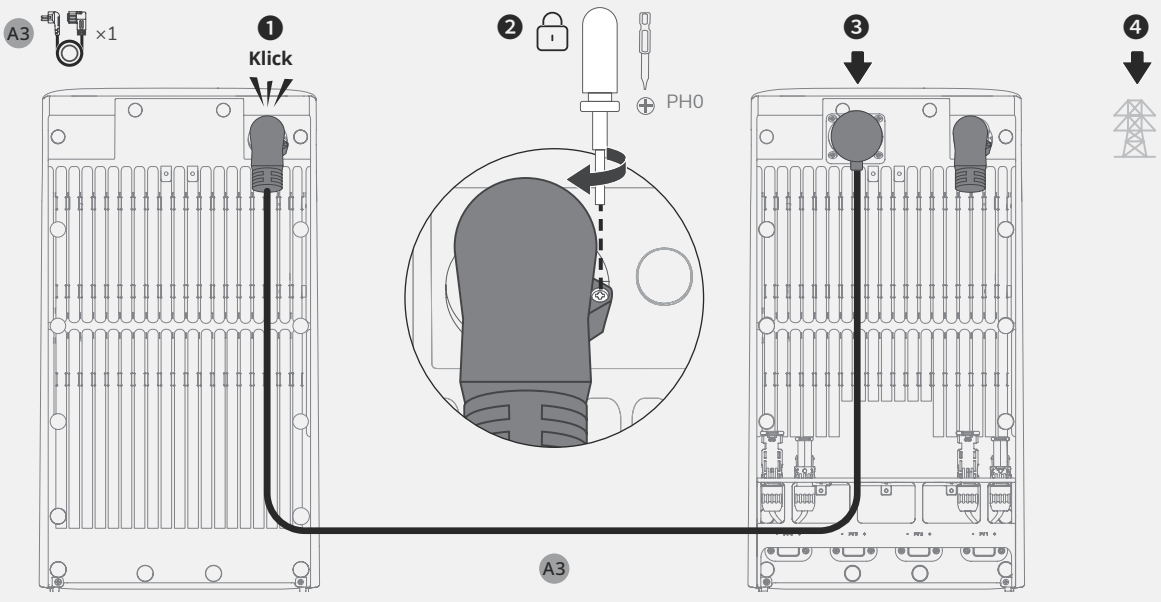

Schritt 3: Bringen Sie die Schutzabdeckung wieder an

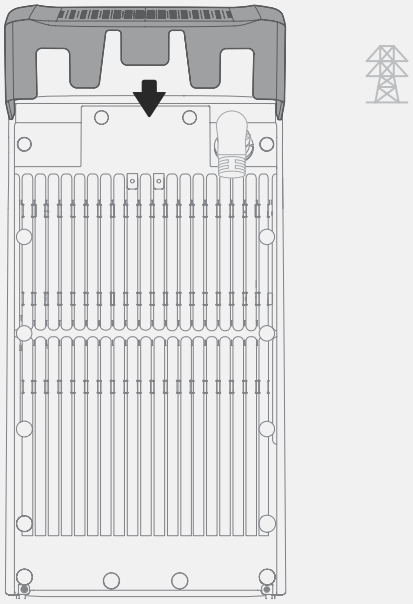

Nach der Installation

Einschalten

Das Gerät schaltet sich automatisch ein, wenn es an eine Stromquelle angeschlossen ist, die Energie liefert.

EcoFlow App herunterladen

Scannen Sie den QR-Code oder suchen Sie in Ihrem mobilen App Store nach der **EcoFlow** App, um sie herunterzuladen. Registrieren Sie dann ein Konto und melden Sie sich an.

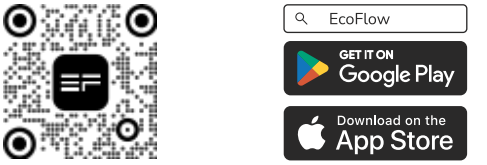

Verbinden Sie das Gerät und richten Sie den Internetzugang ein

Befolgen Sie die Anweisungen in der App, um das Gerät zu verbinden und die intelligente Steuerung von Ihrem Telefon aus zu genießen.

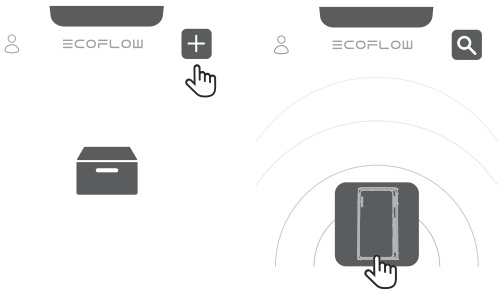

Pré-installation

Vérifiez le contenu de l'emballage

- La sortie CA du produit et le câble d'alimentation CA présentés dans ce guide sont à titre d'illustration. L'apparence réelle peut varier selon la région de vente et la version du produit.
- Si un article est endommagé ou manquant, contactez le service client EcoFlow pour obtenir de l'aide.

- **Package produit standard pour la région européenne**

A1 ×1

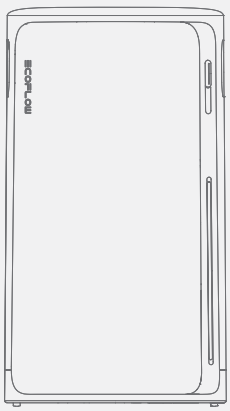

A2 ×1

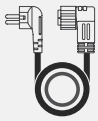

A3 ×1

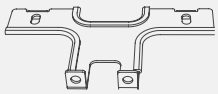

A4 ×1



A5 ×4



A6 ×2



A7 ×2



- **Package produit standard pour la région du Royaume-Uni**

A1 ×1

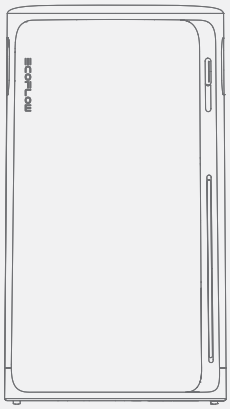

A2 ×1

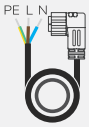

A3 ×1

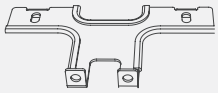

A4 ×1



A5 ×4



A6 ×2



A7 ×2



Présentation du produit

- **Apparence**

- L'apparence réelle de la prise CA et du câble d'alimentation CA peut varier en fonction de la région de vente et de la version du produit.

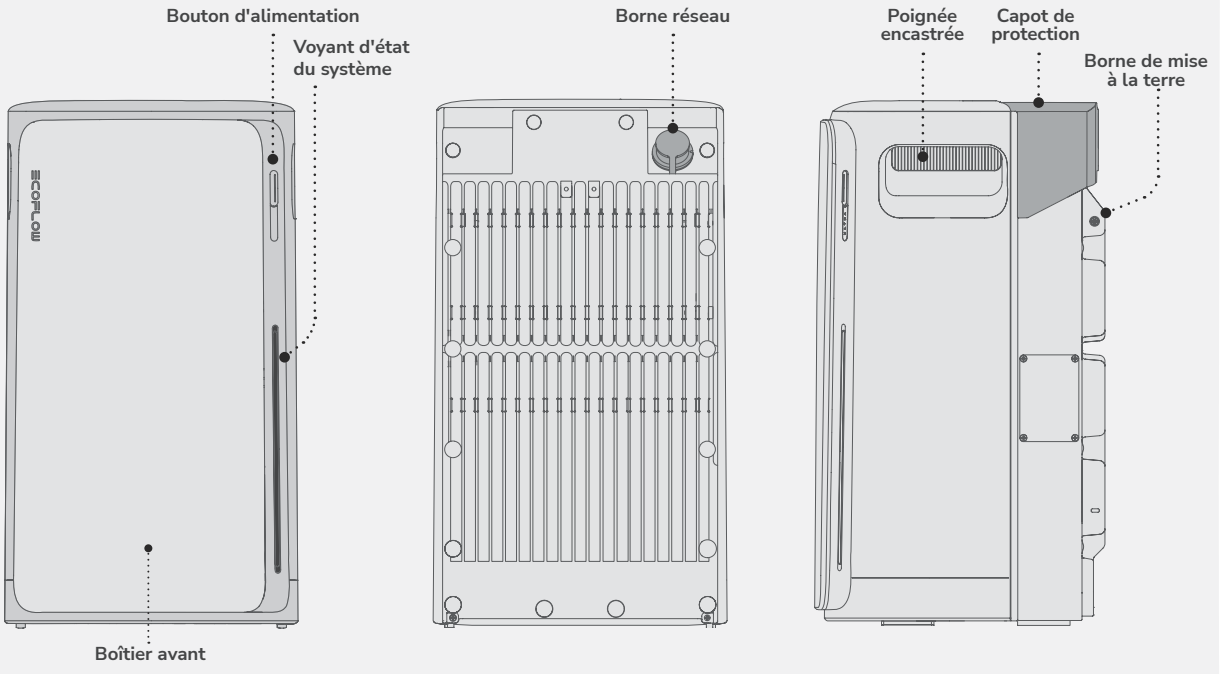

- **Bouton**

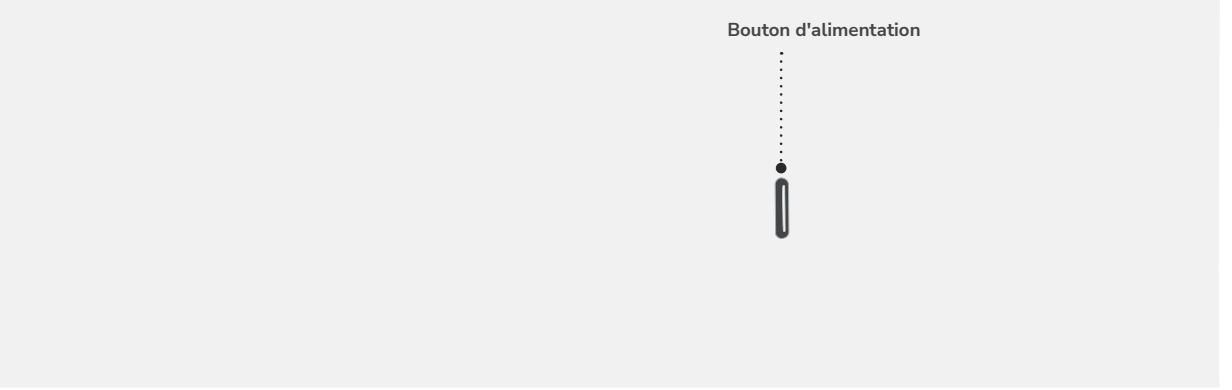

Fonctionnement		Description
ACTIVÉ	2s	Appuyez sur le bouton et maintenez-le enfoncé pendant 2 secondes pour activer l'appareil.
DÉSACTIVÉ	2s	Appuyez sur le bouton et maintenez-le enfoncé pendant 2 secondes pour éteindre l'appareil. Si le courant du réseau est présent, débranchez le câble avant de l'éteindre.
RÉINITIALISER IOT	×5	Appuyez cinq fois rapidement sur le bouton pour réinitialiser les connexions Bluetooth et Wi-Fi.

- **LED**



- Voyant d'état du système

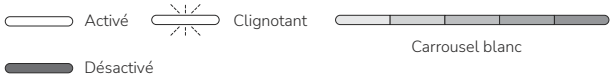

Motif d'illumination	Description
	Indique que l'appareil est hors tension.
	Indique le niveau actuel de la batterie.
	Indique que l'appareil est en cours de chargement.
	Indique que l'appareil est défectueux. Consultez l'application EcoFlow pour plus d'instructions.
× 3	Indique qu'un paramètre a été appliqué, tel qu'une réinitialisation du système ou la fin de la configuration Internet.
	Indique que l'appareil met à jour le firmware.

Préparation à l'installation

- **Outils**



- **Environnement**

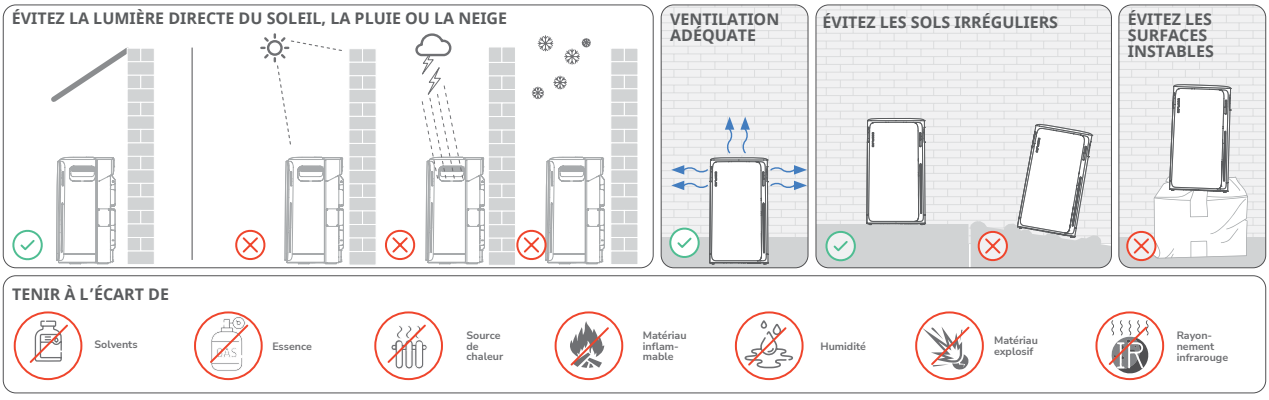

- **Dégagement**

- Veillez à réserver un espace suffisant pour une bonne dissipation de la chaleur.

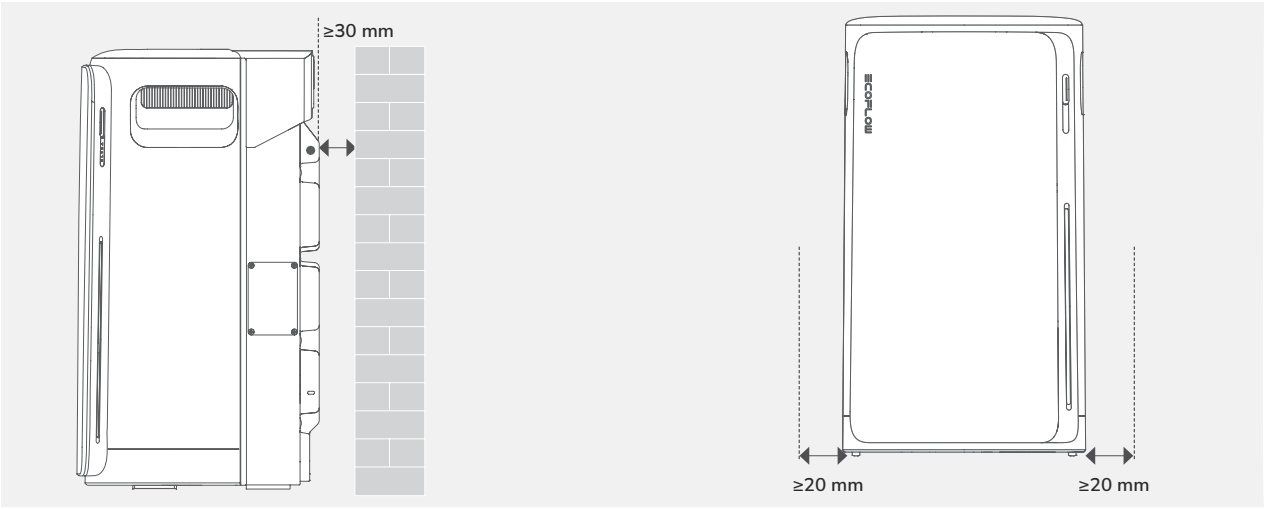

Pendant l'installation

Étape 1 : Montage et verrouillage (facultatif)

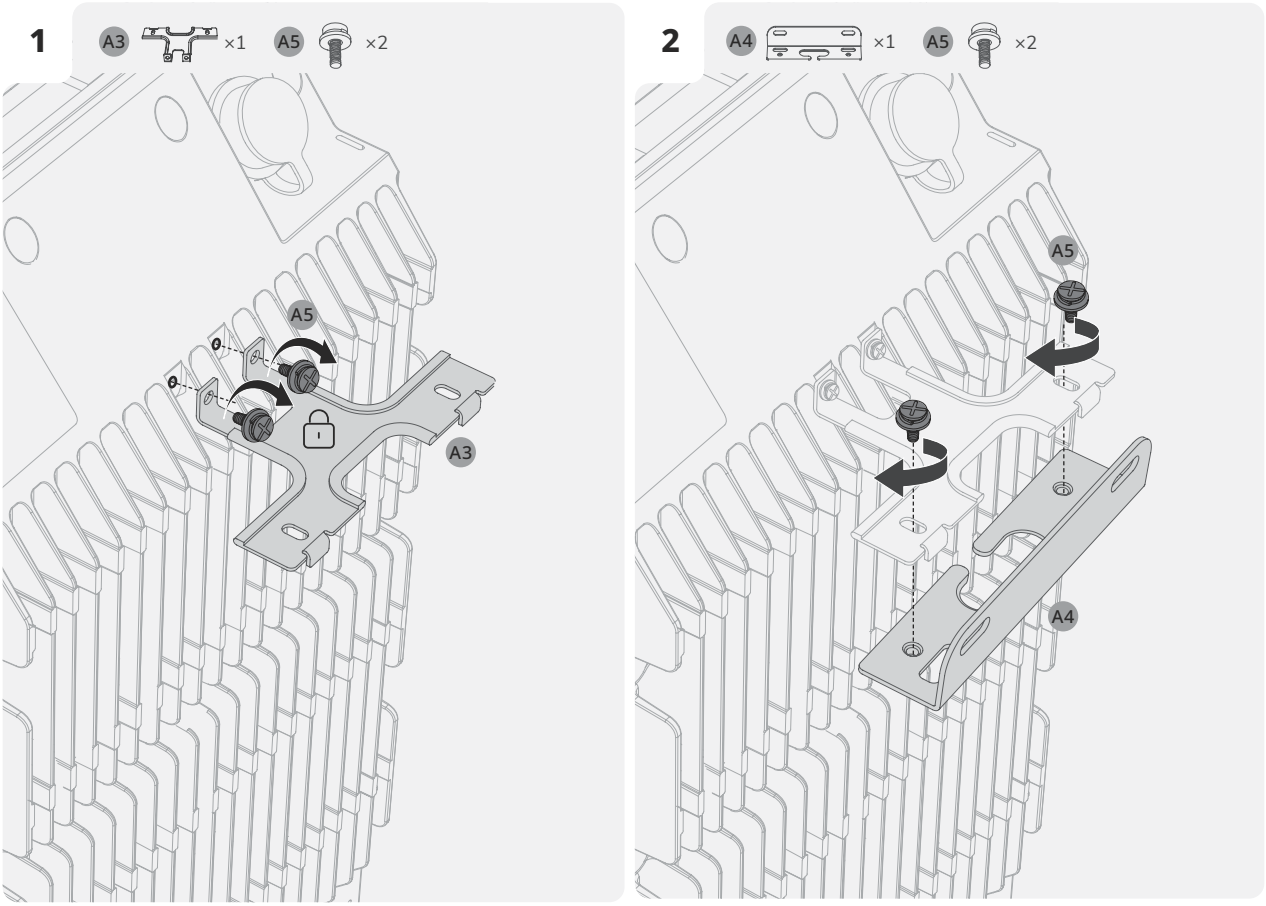

3

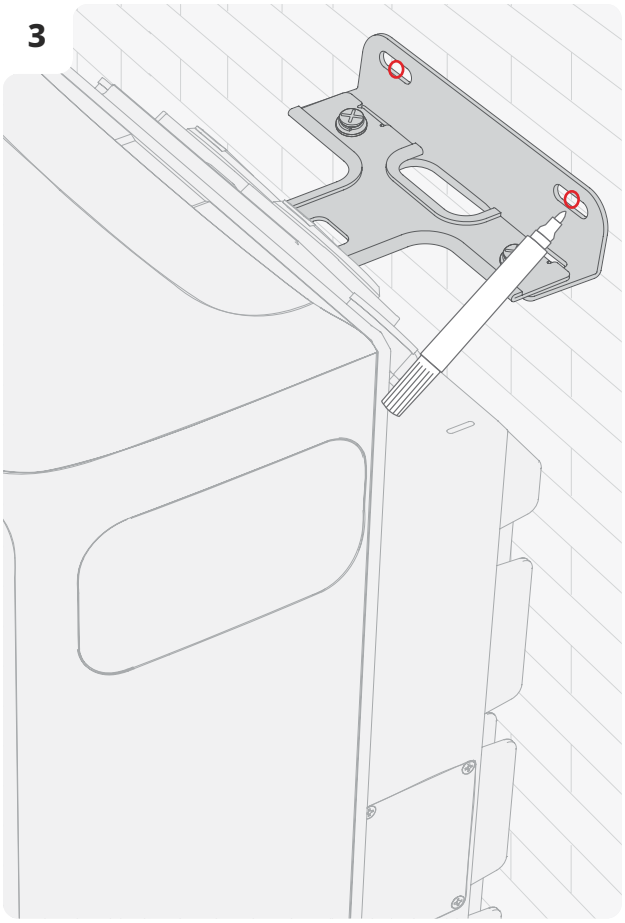

4

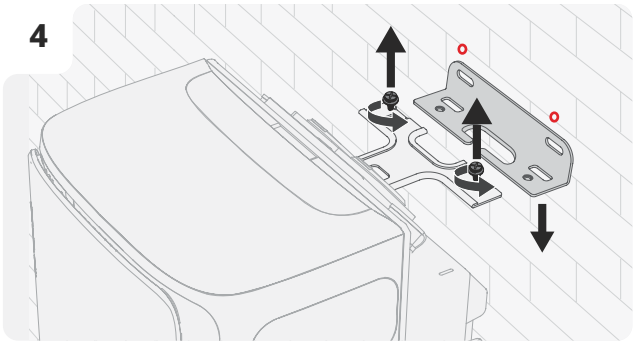

5

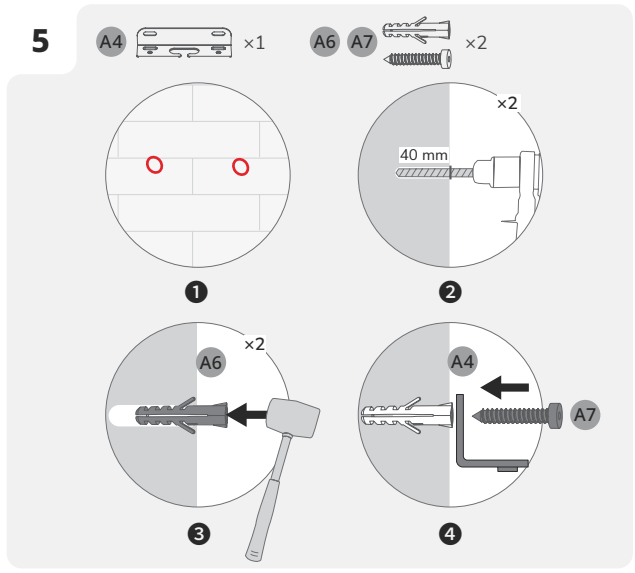

6



7

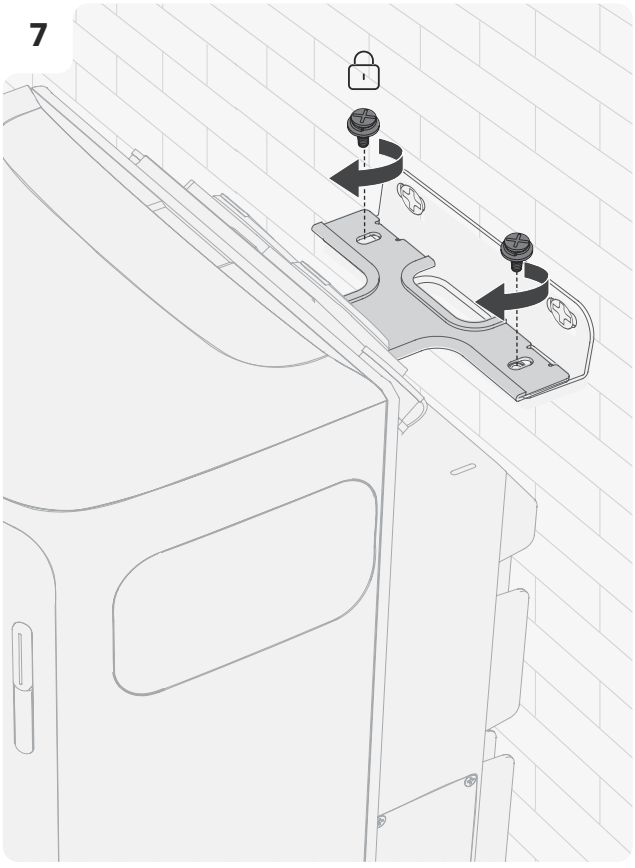

Étape 2 : Raccordement au réseau

- L'appareil doit être connecté à une prise électrique mise à la terre ou à une barre de mise à la terre. De plus, il est recommandé de relier le boîtier de l'appareil à la terre via sa borne de mise à la terre dédiée afin d'améliorer la sécurité.

- **Méthode 1 : Connexion directe via une prise domestique**

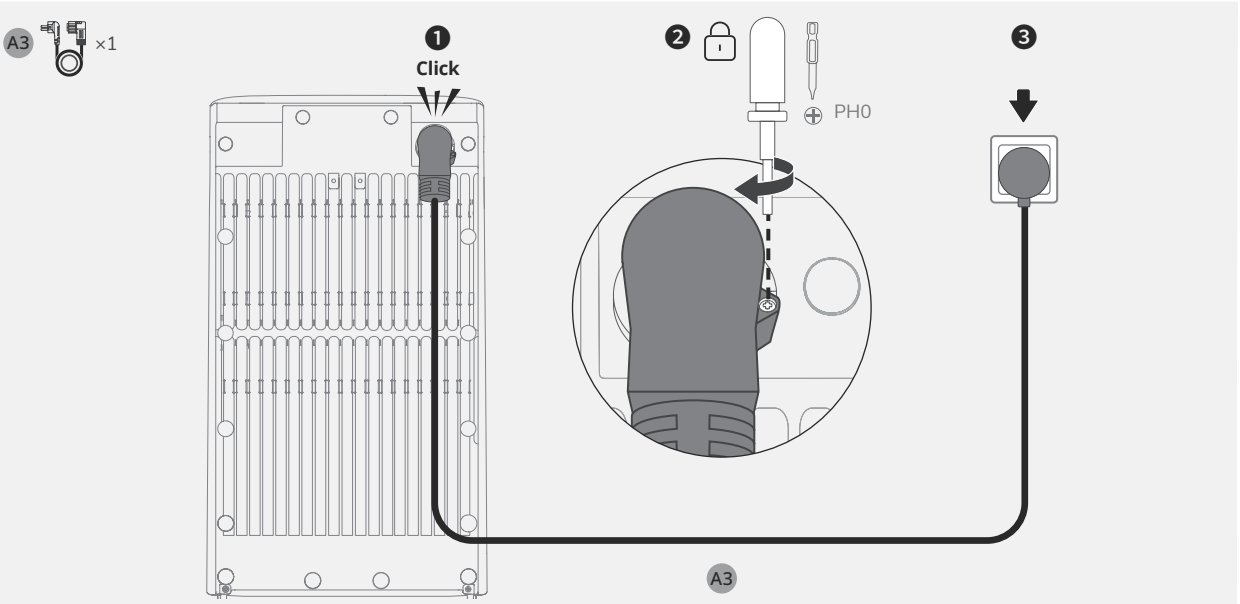

- **Méthode 2 : Connexion directe via un disjoncteur domestique (Royaume-Uni uniquement)**

- **Installation professionnelle requise :** cette étape doit être réalisée par un électricien qualifié.
- **L'alimentation doit être coupée :** avant de commencer l'installation, assurez-vous que l'alimentation est coupée sur le site d'installation.
- Les fils **PE** et **N** doivent être connectés séparément à la barre PE et à la barre neutre, et le fil **L** doit être connecté à la borne du disjoncteur qui mène au côté charge.

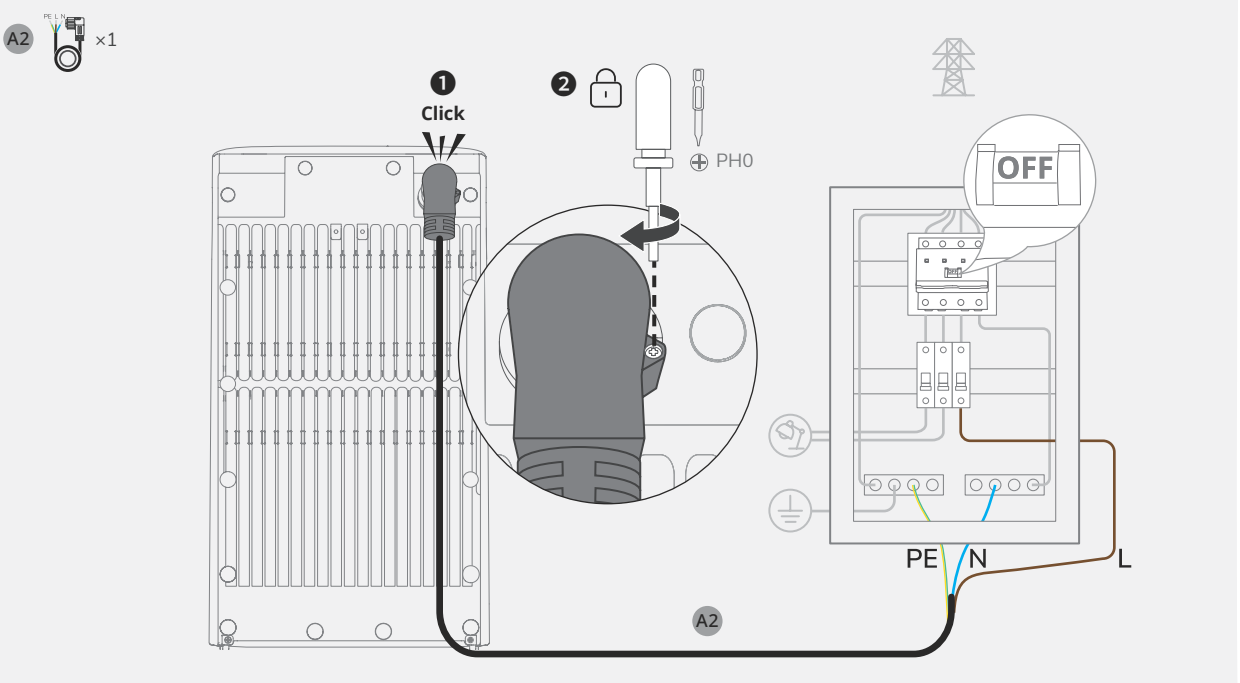

- **Méthode 3 : Connexion indirecte via un EcoFlow STREAM Max**

  - Dans cette configuration, assurez-vous que tous les appareils STREAM connectés sont associés à votre compte EcoFlow dans l'application après l'établissement de la connexion.

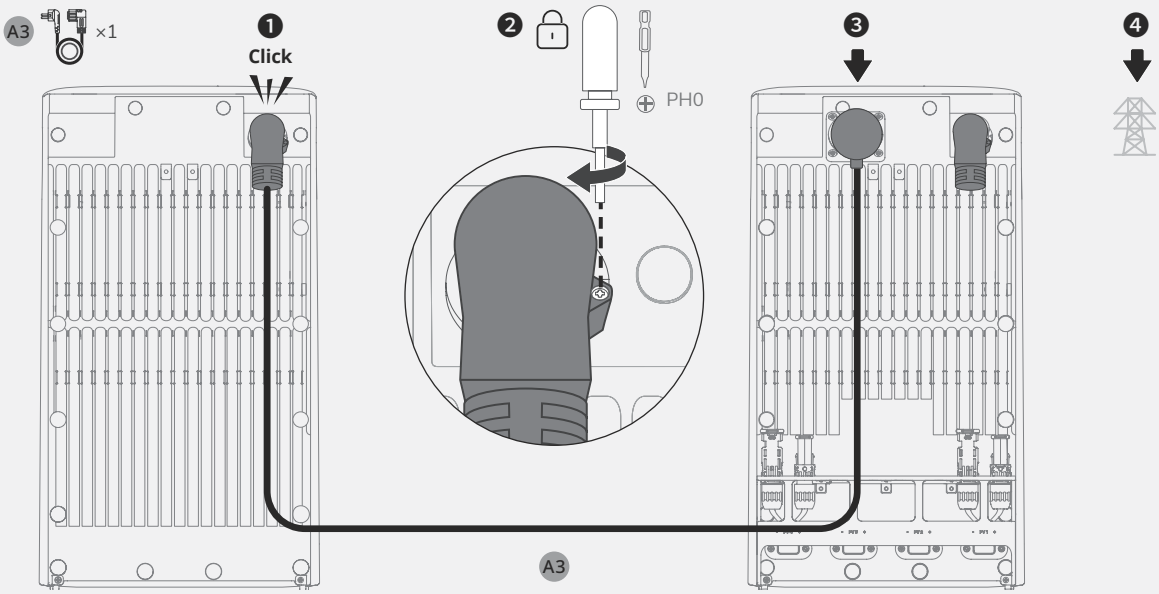

Étape 3 : Réinstallation du capot de protection

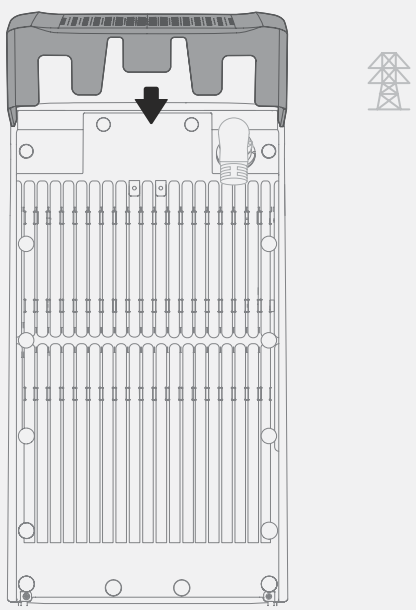

Après l'installation

Mise sous tension

L'appareil s'allume automatiquement lorsqu'il est connecté à une source d'alimentation active.

Télécharger l'application EcoFlow

Scannez le code QR ou recherchez l'application **EcoFlow** dans votre boutique d'applications mobiles pour la télécharger. Ensuite, créez un compte et connectez-vous.



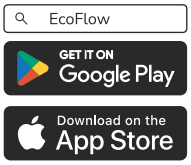

Liez l'appareil et configurez la connexion Internet

Suivez les instructions de l'application pour connecter l'appareil et profiter d'un contrôle intelligent depuis votre téléphone.

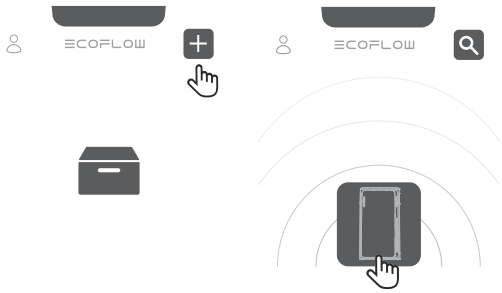



Raccolta carta

© 2025 EcoFlow Inc. All rights reserved.