QUICK START GUIDE
KURZANLEITUNG
PREMIERS PAS

V1.2

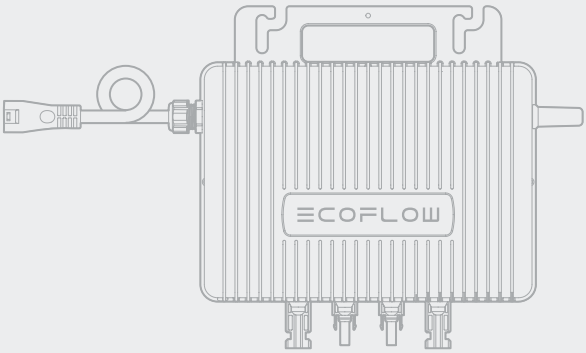

EcoFlow STREAM Microinverter
EcoFlow STREAM Mikro-Wechselrichter
Micro-onduleur EcoFlow STREAM

EN Scan the QR code for User Manual or visit:
DE Scannen Sie den QR-Code, um zum Handbuch zu gelangen oder besuchen Sie:
FR Flashez le code QR pour accéder au Guide d'utilisation ou consultez :
https://www.ecoflow.com/support/download

User Manual

EN CONTENTS

01 **Introduction**
02 **Installation Preparation**
02 Safety precautions
02 Self-Prepared Tools
03 Essential Accessories
04 **Installation Steps**
04 Step 1: Positioning
04 Step 2: Mounting
06 Step 3: Connecting
08 Step 4: Smart Control
08 **LED Explanation**

DE INHALT

01 **Einführung**
02 **Installationsvorbereitung**
02 Sicherheitsvorkehrung
02 Eigene Werkzeuge
03 Notwendiges Zubehör
04 **Installationsschritte**
04 Schritt 1: Positionierung
04 Schritt 2: Montage
06 Schritt 3: Anschließen
08 Schritt 4: Intelligente Steuerung
08 **LED Anzeigen**

FR TABLE DES MATIÈRES

01 **Introduction**
02 **Préparation à l'installation**
02 Précautions de sécurité
02 Outils préparés par vous-même
03 Accessoires indispensables
04 **Étapes d'installation**
04 Étape 1 : Emplacement
04 Étape 2 : Montage
06 Étape 3 : Connexion
08 Étape 4 : Contrôle intelligent
08 **Signification des voyants**

Introduction

Einführung
Introduction

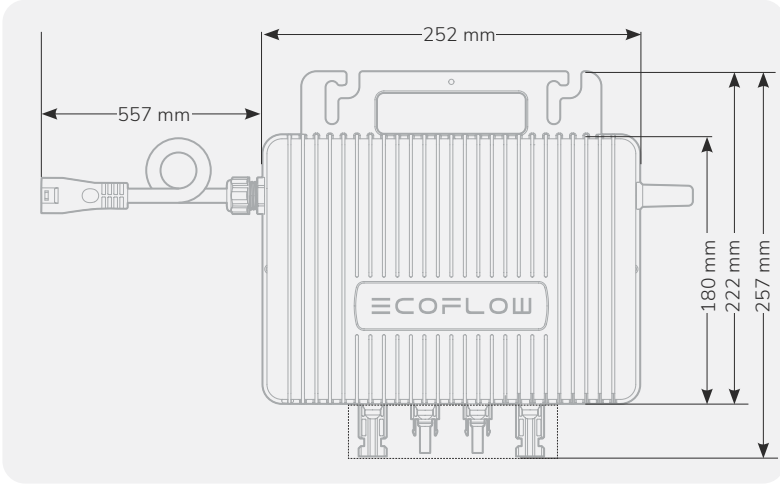

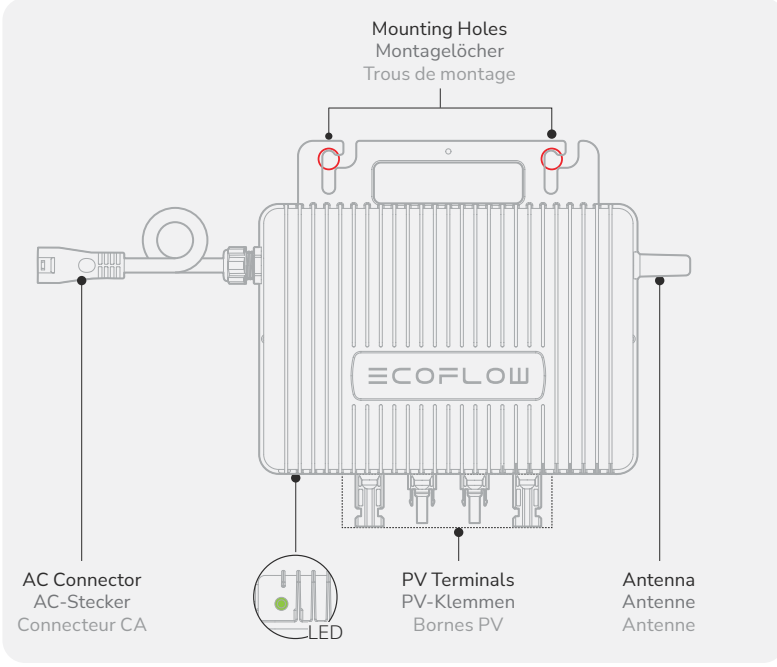

Safety precautions
Sicherheitsvorkehrung
Précautions de sécurité

- Wear personal protective equipment during installation.
- Ensure the installation site is well-ventilated and protected from direct sunlight.

- Tragen Sie während der Installation eine persönliche Schutzausrüstung.
- Achten Sie darauf, dass der Installationsort gut belüftet und vor direkter Sonneneinstrahlung geschützt ist.

- Portez un équipement de protection individuelle pendant l'installation.
- Assurez-vous que le site d'installation est bien ventilé et protégé de la lumière directe du soleil.

Self-Prepared Tools
Eigene Werkzeuge
Outils préparés par vous-même



Wire strippers
Abisolierzange
Pince à dénuder



Wire nippers
Drahtschneider
Coupe-fill



Hex key
Sechskantschlüssel
Clé hexagonale
(5 mm)



Multimeter
Multimeter
Multimètre



Marker
Markierung
Marqueur



Tape measure
Maßband
Mètre à ruban



Mallet
Gummihammer
Maillet



Hammer drill
Schlagbohrmaschine
Perceuse à percussion
(ø 10 mm)







Personal Protective Equipment (PPE)
Persönliche Schutzausrüstung (PSA)
Équipement de protection individuelle (EPI)



Bubble Level
Wasserwaage
Niveau à bulle



PV Wrench
PV-Schlüssel
Clé Solaire



Screwdriver
Schraubenzieher
Tournevis
(SL3)

Essential Accessories
Notwendiges Zubehör
Accessoires indispensables

- Verify that you have all three types (A1/A2, B, C) of necessary accessories. This installation guide includes instructions for all possible configurations, so some accessories mentioned may not be included in your bundle. Missing accessories can be purchased separately from EcoFlow.
- Stellen Sie sicher, dass Sie über alle drei Arten des erforderlichen Zubehörs (A1/A2, B, C) verfügen. Diese Installationsanleitung enthält Anweisungen für alle möglichen Konfigurationen. Einige der erwähnten Zubehörteile sind daher möglicherweise nicht in Ihrem Paket enthalten. Fehlendes Zubehör kann separat erworben werden bei EcoFlow.
- Assurez-vous de disposer des trois types d'accessoires nécessaires (A1/A2, B, C). Ce guide d'installation fournit des instructions pour toutes les configurations possibles, ce qui signifie que certains accessoires mentionnés peuvent ne pas être inclus dans votre kit. Les accessoires manquants peuvent être achetés séparément auprès de EcoFlow.

A1 Standard AC Cable
Standard-AC-Kabel
Câble AC standard

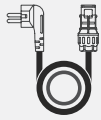

EcoFlow STREAM BKW-AC Cable
EcoFlow STREAM BKW AC-Kabel
Câble secteur EcoFlow STREAM

A2 DIY AC Cable
DIY-AC-Kabel
Câble AC DIY

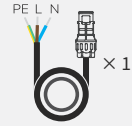

EcoFlow STREAM BKW DIY Cable
EcoFlow STREAM BKW DIY Kabel
Câble secteur DIY EcoFlow STREAM

B PV Cable
PV-Kabel
Câble PV



EcoFlow STREAM Solar Panel Extension Cable (2.95M)
EcoFlow STREAM Solarpanel Verlängerungskabel (2.95M)
Rallonge pour panneau solaire EcoFlow STREAM (2.95M)

C Mounting Accessories
Montagezubehör
Accessoires de montage

× 2

The AC plug type varies according to local standards. Images provided are for illustrative purposes only.

Der Typ des AC-Steckers variiert je nach lokalen Standards. Die bereitgestellten Bilder dienen nur zu Illustrationszwecken.

Le type de prise AC varie selon les normes locales. Les images fournies sont uniquement à titre d'illustration.

Step 1: Positioning
Schritt 1: Positionierung
Étape 1 : Emplacement

- Choose a location for the microinverter that allows for easy cable routing.
- Wählen Sie einen Standort für den Mikro-Wechselrichter, der eine einfache Kabelverlegung ermöglicht.
- Choisissez un emplacement pour le micro-onduleur qui permet un acheminement facile des câbles.

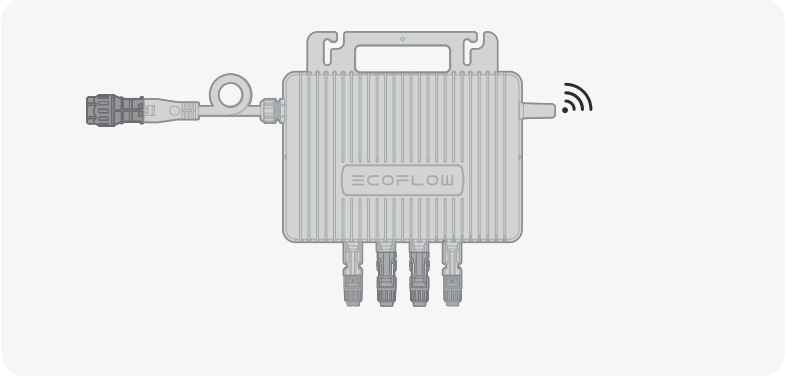

Step 2: Mounting
Schritt 2: Montage
Étape 2 : Montage

- Mount the microinverter securely on a wall.
- Befestigen Sie den Mikro-Wechselrichter sicher an der Wand.
- Fixez le micro-onduleur solidement au mur.

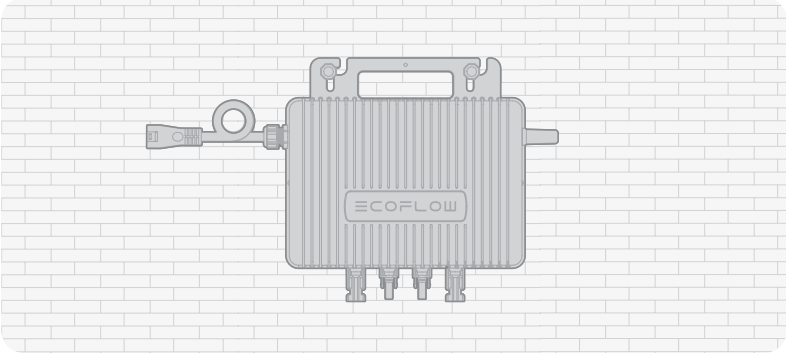

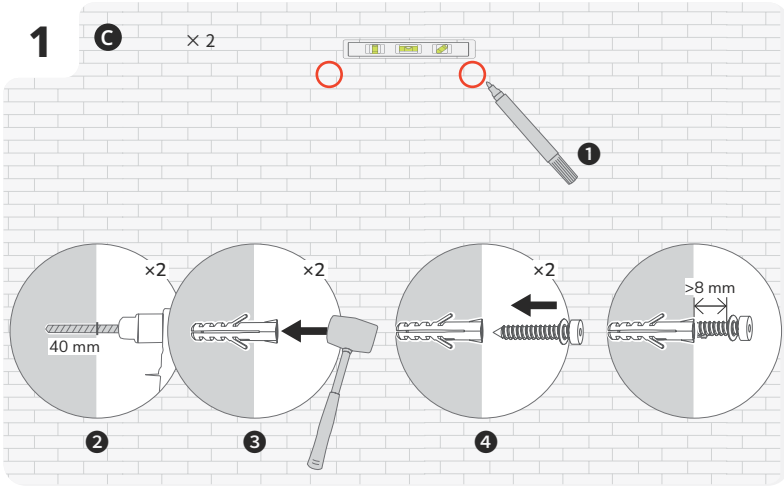
1
C
× 2
1
×2
40 mm
2
×2
3
×2
4
>8 mm

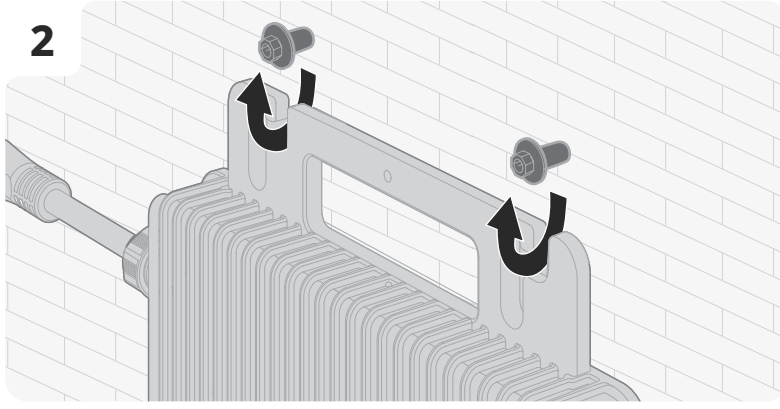
2

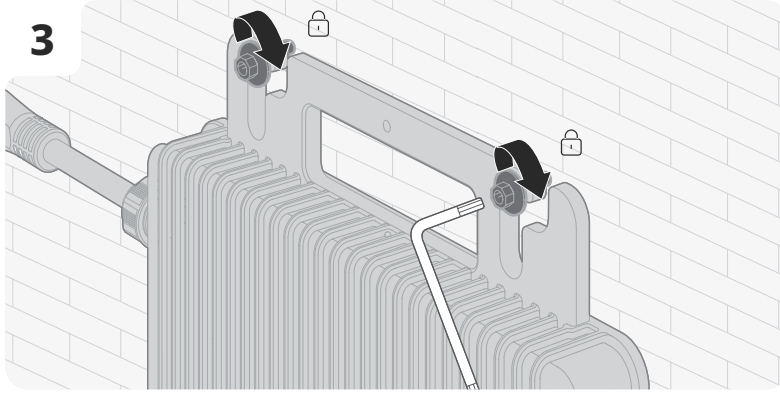
3

Step 3: Connecting
Schritt 3: Anschließen
Étape 3 : Connexion

- Connect the microinverter to your wall outlet or branch circuit breaker.
- Schließen Sie den Mikro-Wechselrichter an Ihre Wandsteckdose oder Ihren Abzweigschutzschalter an.
- Connectez le micro-onduleur à votre prise murale ou à votre disjoncteur de dérivation.

Option A: Home Outlet
Option A: Haushaltssteckdose
Option A : Prise domestique

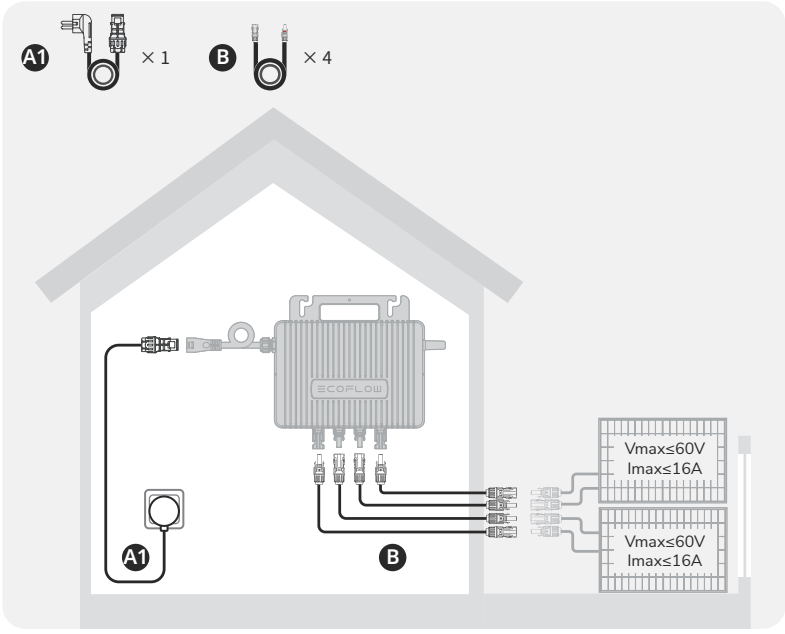

- To Re-establish the Connection
- Um die Verbindung wiederherzustellen
- Pour rétablir la connexion

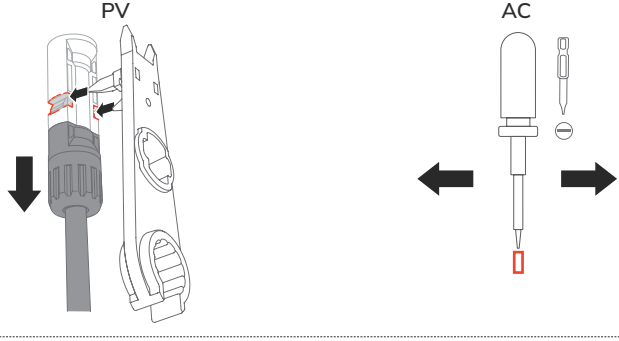

Option B: Branch Circuit Breaker (UK Region Only)
Option B: Abzweigschutzschalter (nur GB)
Option B : Disjoncteur de dérivation (pour le Royaume-Uni uniquement)

- The following connections must be performed by a qualified professional.
- Die folgenden Verkabelungen müssen von einem qualifizierten Fachmann durchgeführt werden.
- Les connexions suivantes doivent être effectuées par un professionnel qualifié.

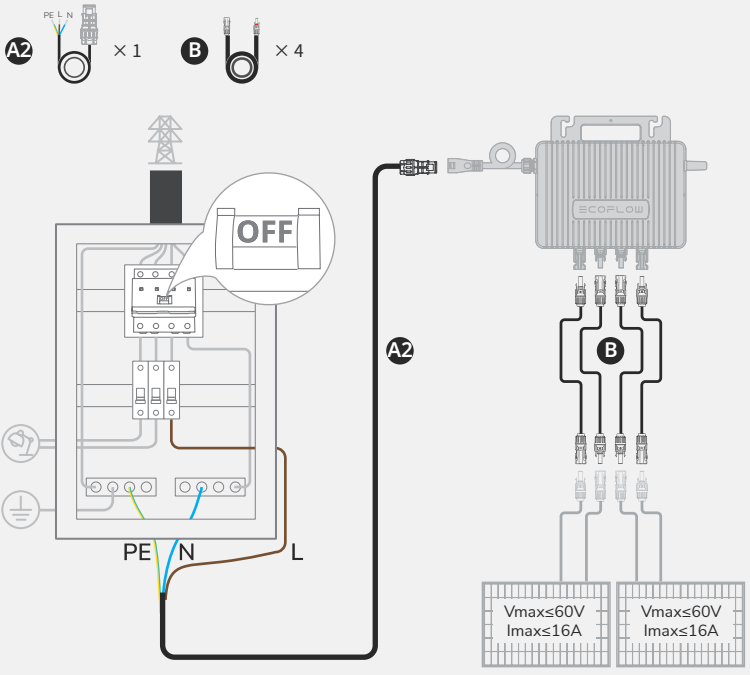

- To Re-establish the Connection
- Um die Verbindung wiederherzustellen
- Pour rétablir la connexion

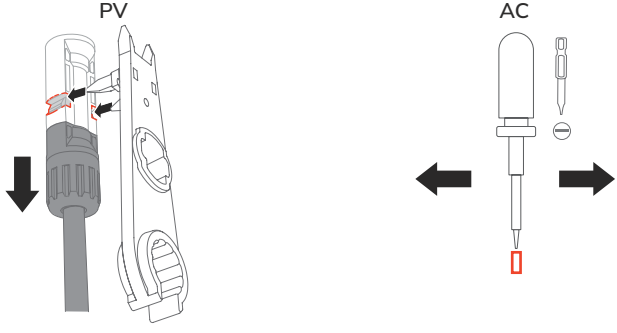

Step 4: Smart Control
Schritt 4: Intelligente Steuerung
Étape 4 : Contrôle intelligent

- Download the EcoFlow app and bind you microinverter for smart control.
- Laden Sie sich die EcoFlow App herunter und binden Sie Ihren Mikro-Wechselrichter für eine intelligente Steuerung mit ein.
- Téléchargez l'application EcoFlow et associez votre micro-onduleur pour profiter d'un contrôle intelligent.



LED **Explanation** — LED Anzeigen — Signification des voyants

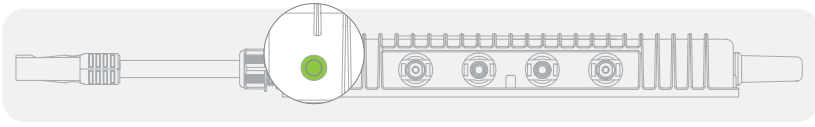

Off: Powered off
Aus: Ausgeschaltet
Éteint : hors tension

Solid: Working / Standby
Leuchtet: Betrieb / Standby
Fixe : en fonctionnement / en veille

Flashing: Starting up / Connecting to Wi-Fi / Upgrading firmware
Blinkt: Starten / Mit WLAN verbinden / Firmware aktualisieren
Clignotant : démarrage / connexion au Wi-Fi / mise à niveau du micrologiciel

Solid: Error, contact technical support.
Leuchtet: Fehler. Kontaktieren Sie den technischen Support.
Fixe : erreur. Contactez le service d'assistance technique.

Flashing: Error, check the EcoFlow app.
Blinkt: Fehler. überprüfen Sie die EcoFlow App.
Clignotant : erreur. Consultez les informations dans l'application EcoFlow.

© 2025 EcoFlow Inc. All rights reserved.

22
PAP
Raccolta carta