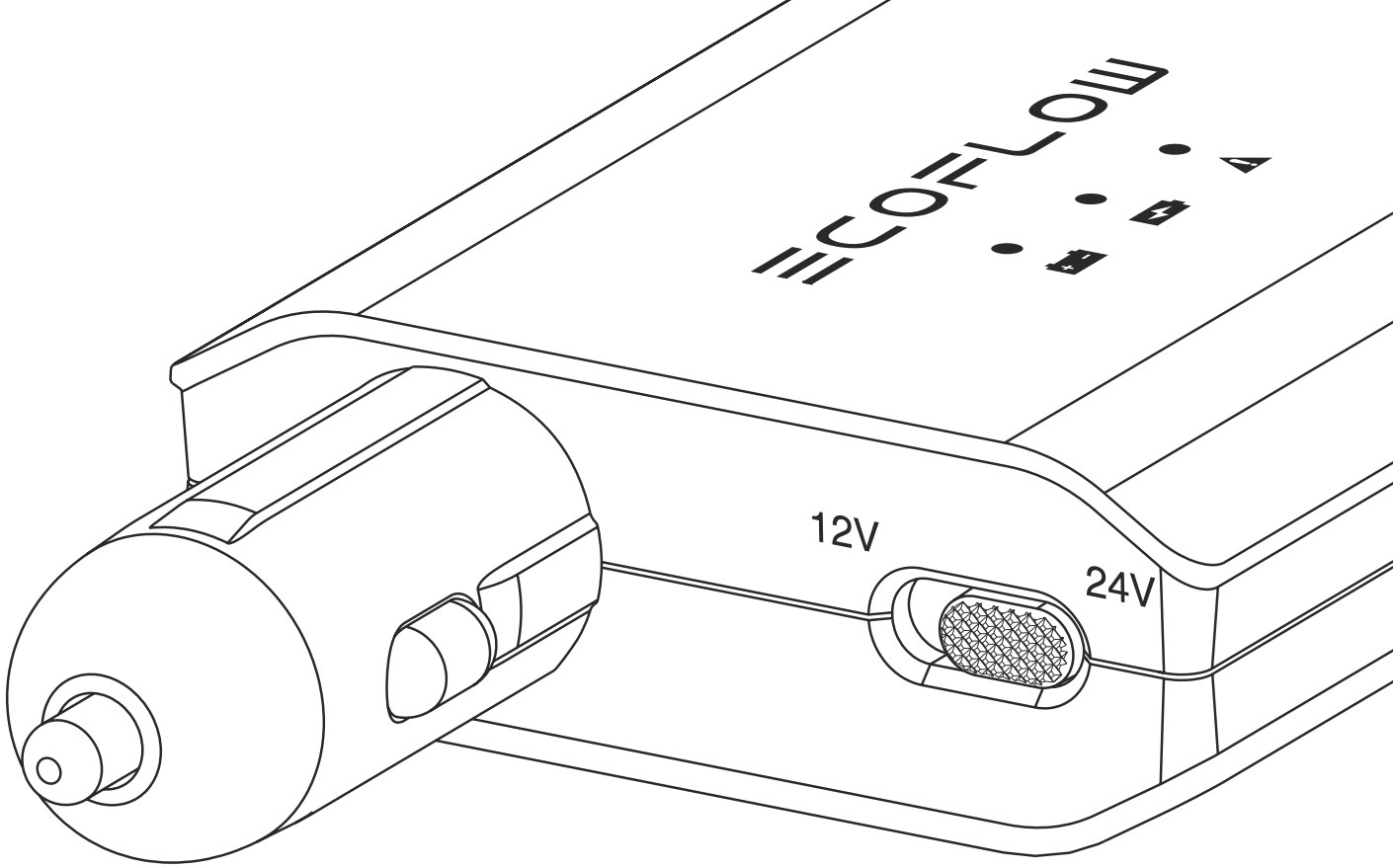

ECOFLOW

Car Battery Charging Adapter* User Manual

(*Hereinafter referred to as the adapter)

EN

Notice

1. This product is intended to be used only with EcoFlow power stations.
2. Do not use this product to charge non-rechargeable batteries or damaged batteries.
3. Do not start the car when the car battery is recharging.
4. Keep the car battery away from sparks when it is recharging and ensure adequate ventilation.
5. Disconnect the adapter manually when the warning indicator is on.

Specifications

Model: EFA001

12V Input: 11-15V⎓7.25A

XT60 Output: 14.2V⎓ 6.2A or 28.2V⎓ 3.2A

Weight: approx. 103 g

Dimensions: 128x72x26 mm (WxDxH)

Overview

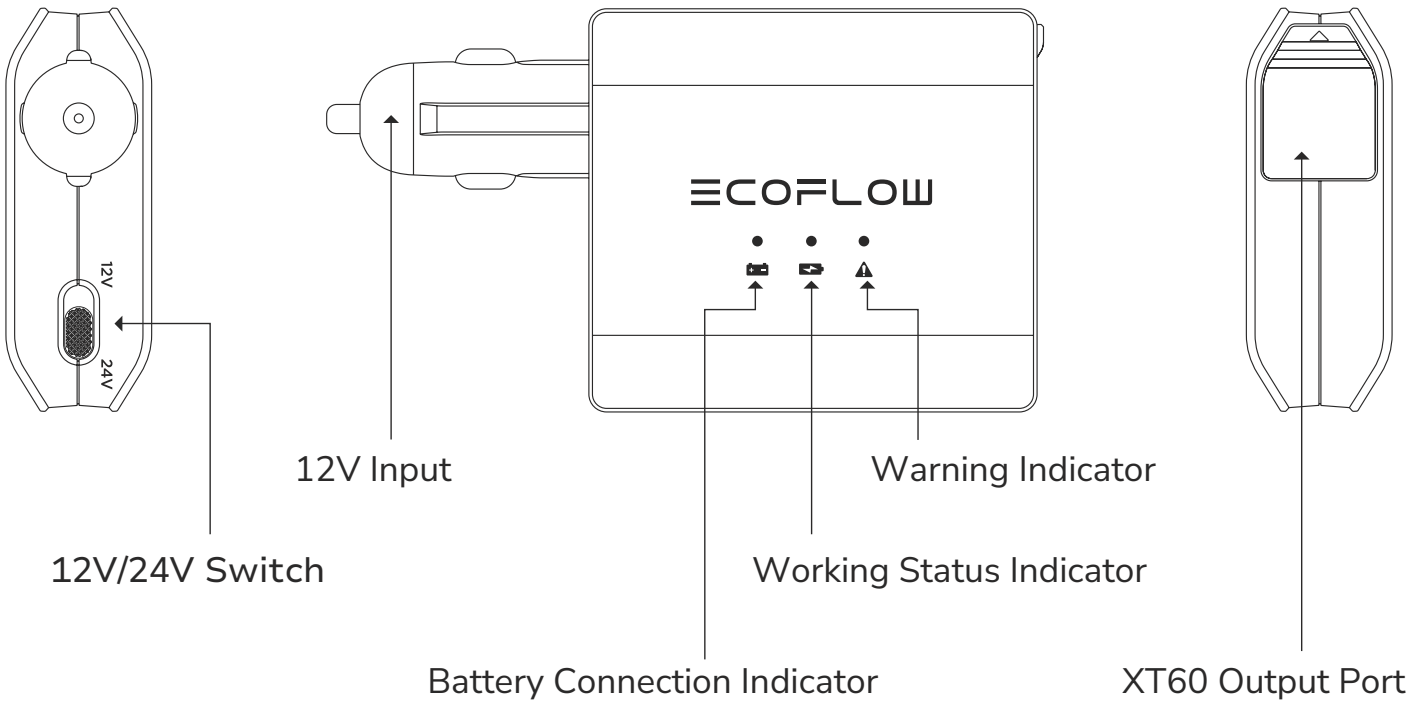

How to Use

❶ Connect the XT60 to battery clamp cable to the XT60 output port of the adapter.

❷ Connect the cable to the positive and negative terminals of the car battery.

❸ Connect the adapter to the car charging output port of the EcoFlow power station.

❹ Turn on the EcoFlow power station and then enable the station's 12V output.

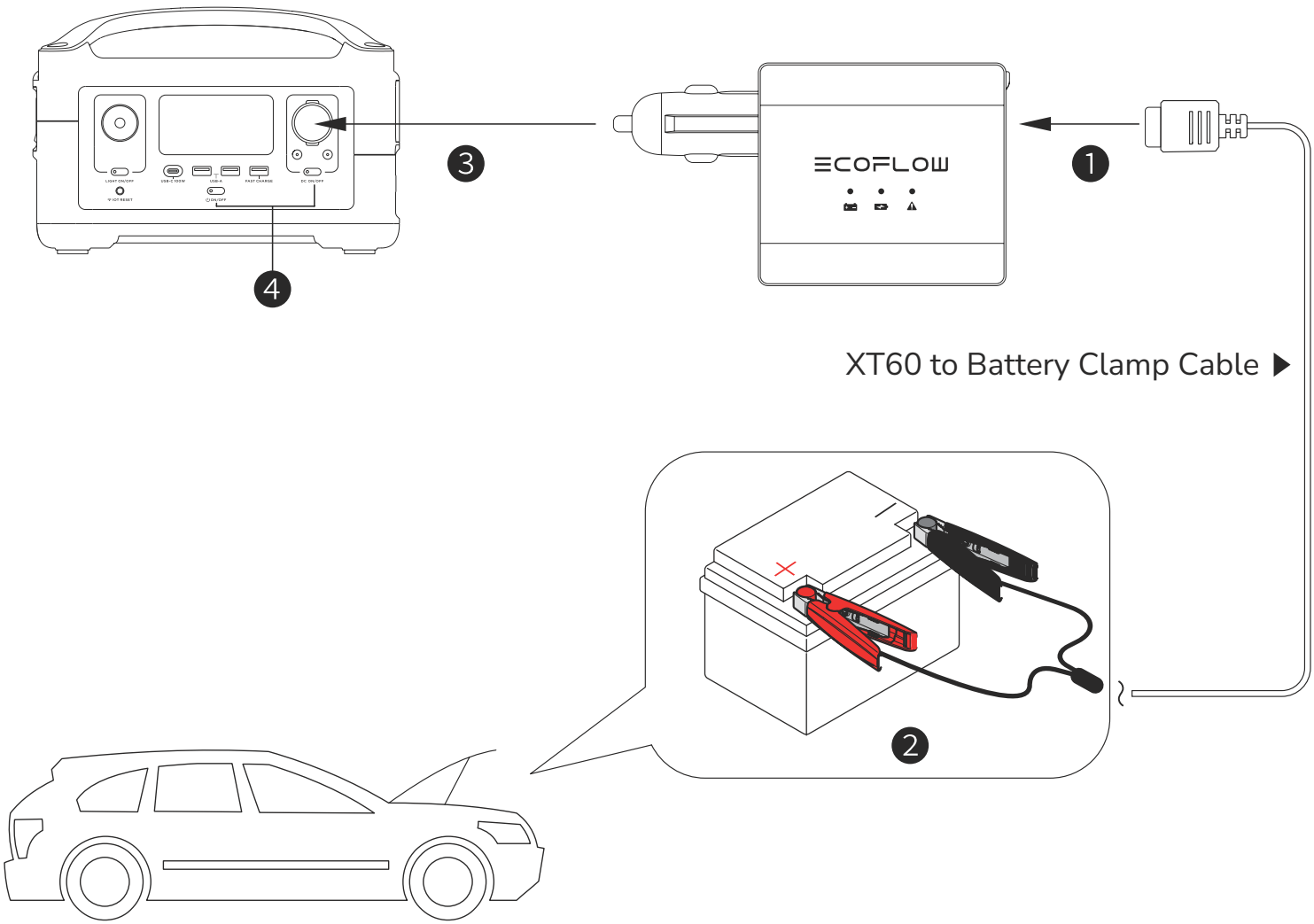

Indicator Display

Indicator State		Indication
●	Blue (Solid)	Car battery connected
◑	Green (Blinking)	Charging
●	Green (Solid)	Charging completed
●	Red (Solid)	Abnormality detected 1. Positive and negative battery clamps were connected reversely. 2. The adapter is too hot and protection is triggered. 3. The setting of the 12/24V switch is mismatched with the car battery voltage.

FAQ

1. What kinds of car batteries does this product support?

   It supports lead-acid car batteries with a nominal voltage of 12V or 24V. The larger the battery capacity, the longer the recharge time.

2. Can I start my car when the car battery is recharging?

   No. Doing this poses a risk of short circuit and may damage your car.

3. How soon can I start my car after the car battery begins recharging?

   Generally speaking, you can start your car about 20 minutes after the recharge begins.

4. How can I tell whether the car battery is recharging?

   Follow the connection instructions in the "How to Use" section, then check the indicators. If the blue light is on, the battery is connected. If the green light blinks, the battery is recharging.

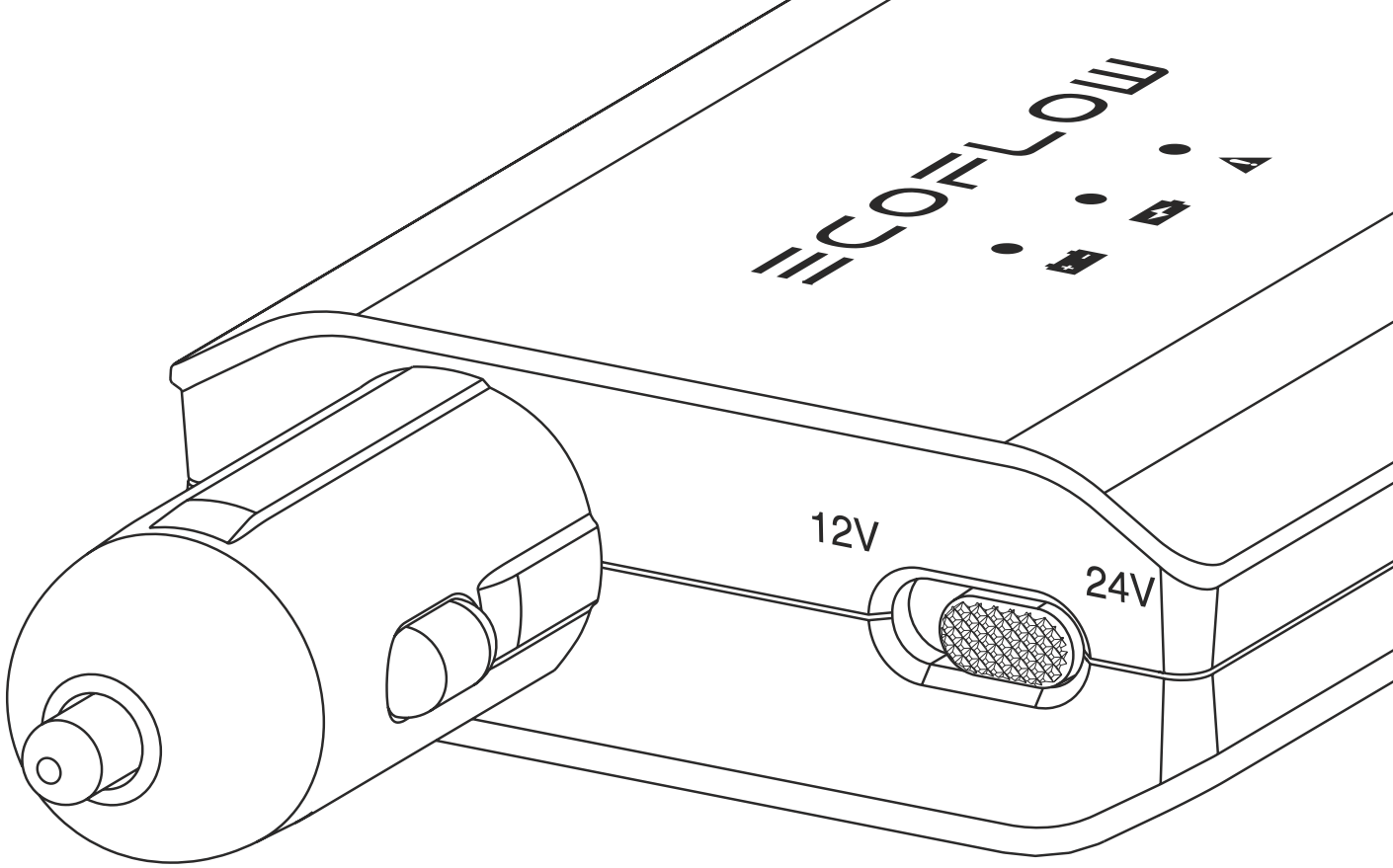

ECOFLOW

Kfz-Ladeadapter* – Benutzerhandbuch

(*im Folgenden als „Adapter“ bezeichnet)

DE

Hinweis

1. Dieses Produkt ist nur zur Verwendung mit Powerstations von EcoFlow vorgesehen.
2. Verwenden Sie dieses Produkt nicht zum Laden von nicht wiederaufladbaren Batterien oder beschädigten Batterien.
3. Starten Sie das Fahrzeug nicht, während die Kfz-Batterie geladen wird.
4. Halten Sie die Kfz-Batterie während des Ladens fern von Funken und stellen Sie eine ausreichende Belüftung sicher.
5. Trennen Sie den Adapter manuell, wenn die Warnanzeige aufleuchtet.

Technische Daten

Modell: EFA001

12-V-Eingang: 11–15 V⎓7,25 A

XT60-Ausgang: 14,2 V⎓ 6,2 A oder 28,2 V⎓ 3,2 A

Gewicht: ca. 103 g

Abmessungen: 128 x 72 x 26 mm (B x T x H)

Übersicht

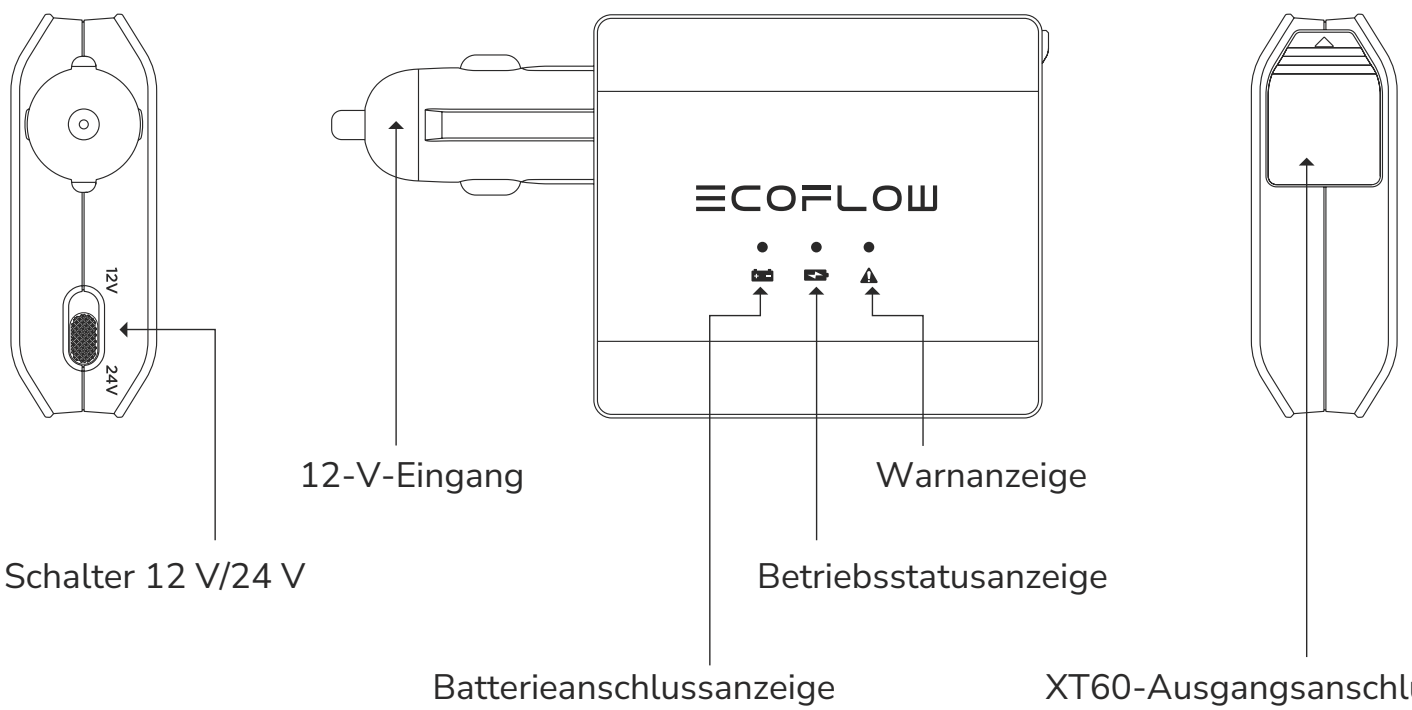

Benutzung

❶ Schließen Sie das XT60-zu-Batterieklemmen-Kabel an den XT60-Ausgangsanschluss des Adapters an.

❷ Schließen Sie das Kabel an die positive und negative Klemme der Autobatterie an.

❸ Schließen Sie den Adapter an den Kfz-Ladeausgangsanschluss der EcoFlow-Powerstation an.

❹ Schalten Sie die EcoFlow-Powerstation ein und aktivieren Sie den 12-V-Ausgang der Station.

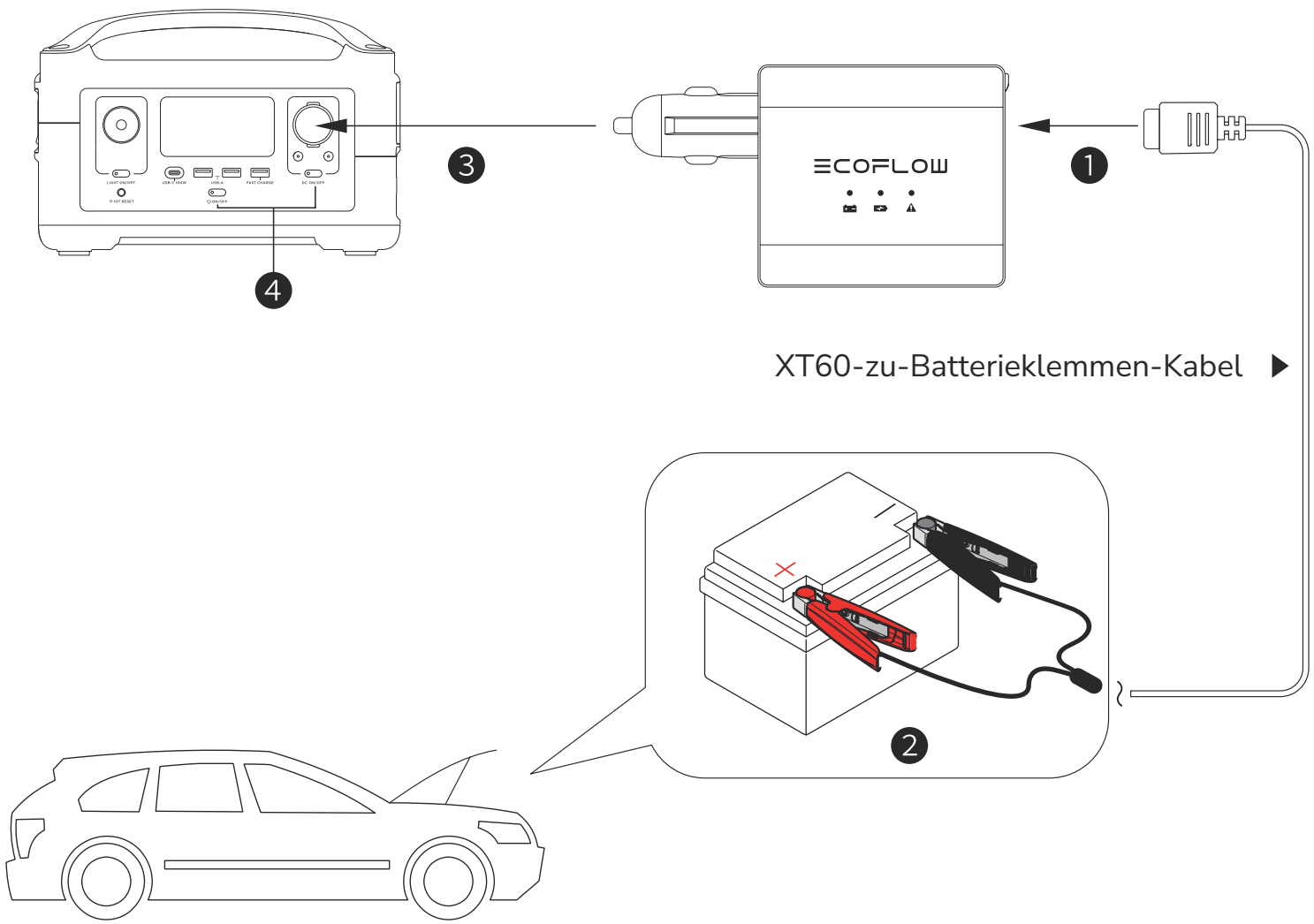

Anzeige

Anzeigestatus		Anzeige
●	Leuchtet blau	Autobatterie angeschlossen
◑	Blinkt grün	Lädt
●	Leuchtet grün	Ladevorgang abgeschlossen
●	Leuchtet rot	Fehler erkannt 1. Positive und negative Batterieklemme wurden vertauscht. 2. Der Adapter ist zu heiß und der Schutz wurde ausgelöst. 3. Die Einstellung des Schalters 12 V/24 V stimmt nicht mit der Spannung der Kfz-Batterie überein.

Häufig gestellte Fragen

1. Welche Kfz-Batterien werden von diesem Produkt unterstützt?
   Es unterstützt Blei-Säure-Kfz-Batterien mit einer Nennspannung von 12 V oder 24 V. Je höher die Batteriekapazität, desto länger dauert der Ladevorgang.
2. Kann ich mein Fahrzeug starten, während die Kfz-Batterie aufgeladen wird?
   Nein. Dies kann zu einem Kurzschluss und Schäden an Ihrem Auto führen.
3. Wie schnell nach Beginn des Ladens der Kfz-Batterie kann ich mein Auto starten?
   Im Allgemeinen können Sie Ihr Auto ca. 20 Minuten nach Beginn des Ladevorgangs starten.
4. Wie kann ich erkennen, dass die Kfz-Batterie geladen wird?
   Befolgen Sie die Anweisungen im Abschnitt „Benutzung“ und prüfen Sie dann die Anzeigen. Wenn die blaue Anzeige leuchtet, ist die Batterie angeschlossen. Wenn die grüne Anzeige blinkt, wird die Batterie geladen.

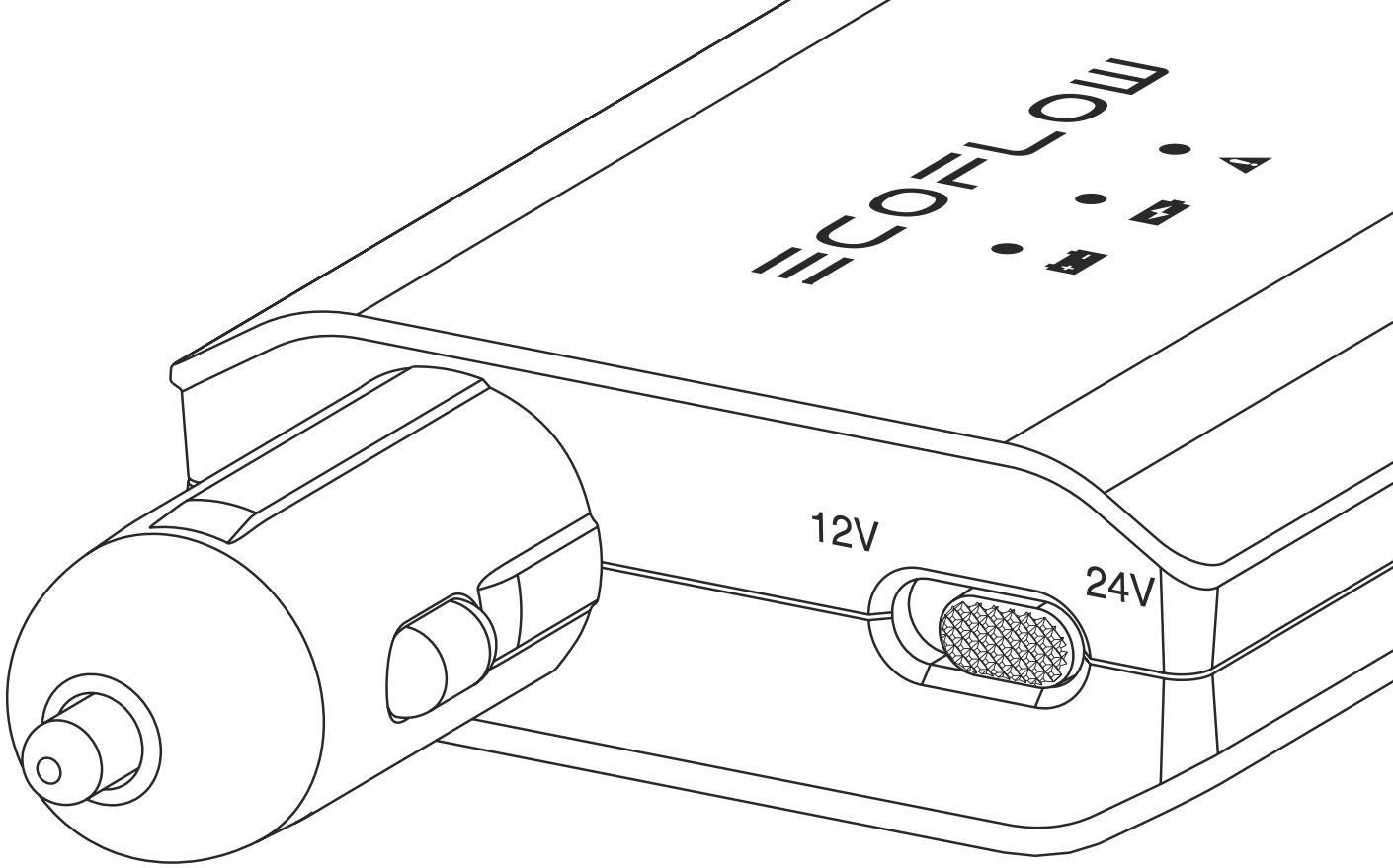

ECOFLOW

Guide d'utilisation de l'Adaptateur de charge de batterie de voiture*

* Ci-après appelé « l'adaptateur ».

FR

Avis

1. Ce produit est conçu pour être utilisé uniquement avec les stations électriques EcoFlow.
2. N'utilisez pas ce produit pour charger des batteries non rechargeables ou endommagées.
3. Ne démarrez pas la voiture pendant la recharge de sa batterie.
4. Tenez la batterie à l'écart des étincelles pendant sa recharge et assurez une ventilation adéquate.
5. Débranchez l'adaptateur manuellement si l'indicateur d'avertissement s'allume.

Spécifications

Modèle : EFA001

Entrée 12 V : 11-15 V⎓7,25 A

Port XT60 : 14,2 V⎓6,2 A ou 28,2 V⎓3,2 A

Poids : env. 103 g

Dimensions : 128 × 72 × 26 mm (L × l × h)

Vue d'ensemble

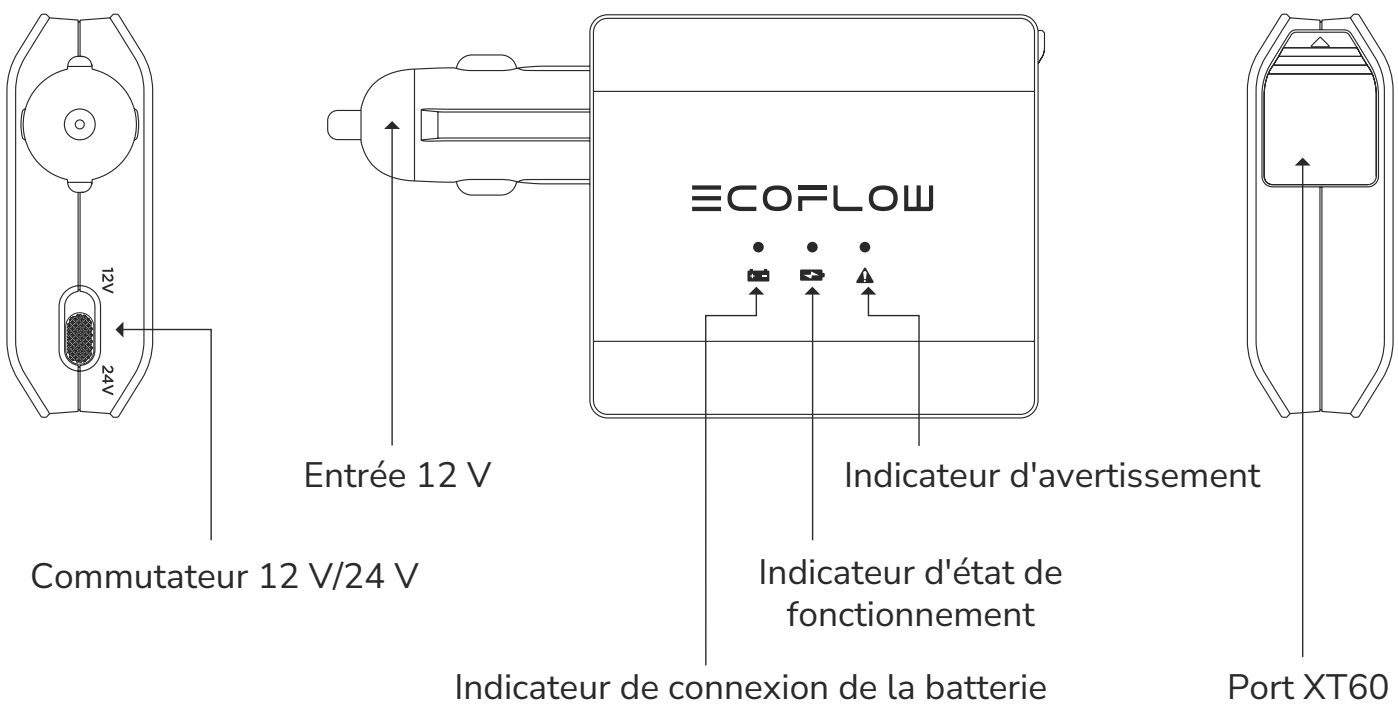

Instructions d'utilisation

❶ Connectez le câble XT60 avec pinces de batterie au port XT60 de l'adaptateur.

❷ Connectez le câble aux bornes positives et négatives de la batterie de voiture.

❸ Branchez l'adaptateur au port de charge de voiture de la station électrique EcoFlow.

❹ Allumez la station EcoFlow, puis activez sa sortie 12 V.

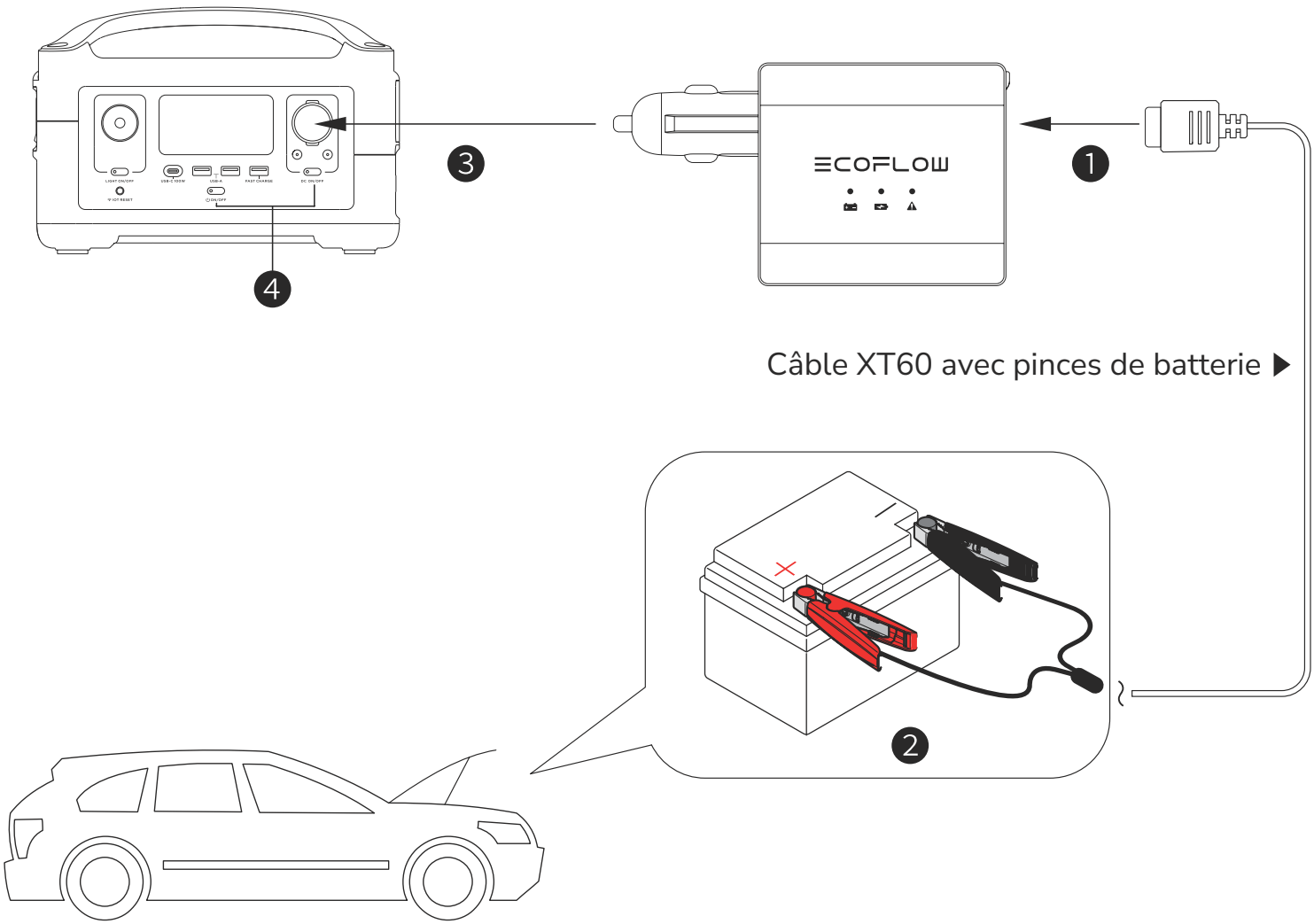

Indicateur

État de l'indicateur	Signification
Bleu fixe	La batterie de voiture est connectée.
Vert clignotant	Charge en cours.
Vert fixe	Charge terminée.
Rouge fixe	Anomalie détectée 1. Les pinces positives et négatives de la batterie étaient connectées de manière inversée. 2. L'adaptateur est trop chaud et la protection se déclenche. 3. Le réglage de l'interrupteur 12/24 V ne correspond pas à la tension de la batterie de voiture.

FAQ

1. Quels types de batteries de voiture ce produit prend-il en charge ?

   Il prend en charge les batteries de voiture au plomb avec une tension nominale de 12 V ou 24 V. Plus la capacité de la batterie est élevée, plus le temps de recharge est long.

2. Puis-je démarrer ma voiture pendant la charge de la batterie ?

   Non. Cela présente un risque de court-circuit et peut endommager votre voiture.

3. Combien de temps dois-je attendre pour démarrer ma voiture après le début de la recharge ?

   Généralement, vous pouvez démarrer votre voiture environ 20 minutes après le début de la recharge.

4. Comment savoir si la batterie de voiture est en train de se recharger ?

   Suivez les instructions d'utilisation pour connecter la batterie correctement, puis observez les indicateurs. Si l'indicateur bleu est allumé, la batterie est connectée. Si l'indicateur vert clignote, la batterie est en cours de recharge.

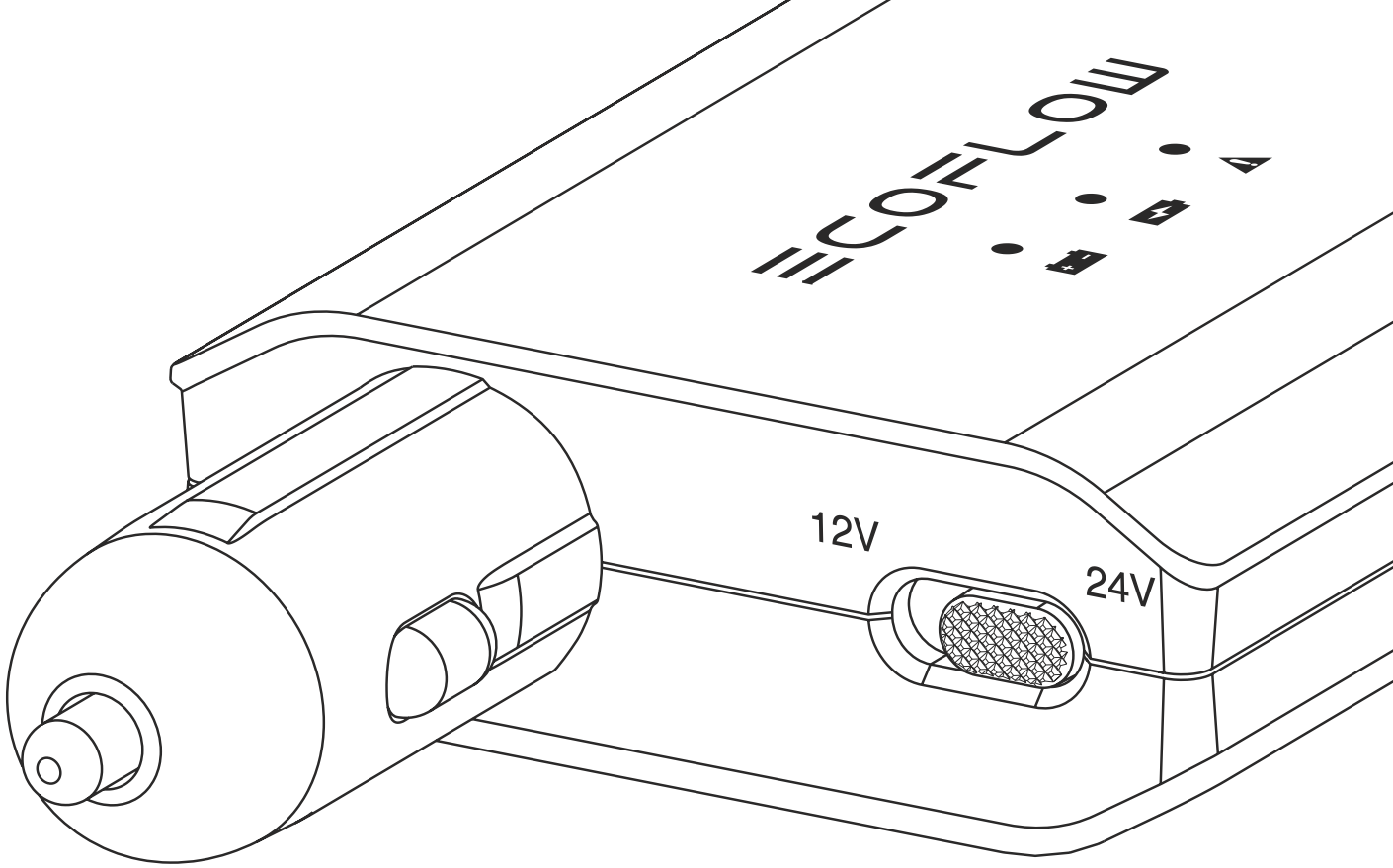

ECOFLOW

Manuale utente dell'adattatore per ricarica della batteria auto*

(*di seguito "adattatore")

IT

Avviso

1. Questo prodotto è destinato a essere utilizzato solo con le power station EcoFlow.
2. Non utilizzare questo prodotto per caricare batterie non ricaricabili o danneggiate.
3. Non avviare l'auto mentre la batteria si sta ricaricando.
4. Evitare scintille nei pressi della batteria auto durante la ricarica e garantire una ventilazione adeguata.
5. Scollegare manualmente l'adattatore quando l'indicatore di avvertenza è acceso.

Specifiche

Modello: EFA001

Ingresso da 12 V: 11-15 V⎓7,25 A

Uscita XT60: 14,2 V⎓ 6,2 A o 28,2 V⎓ 3,2 A

Peso: ca. 103 g

Dimensioni: 128x72x26 mm (LxPxA)

Panoramica

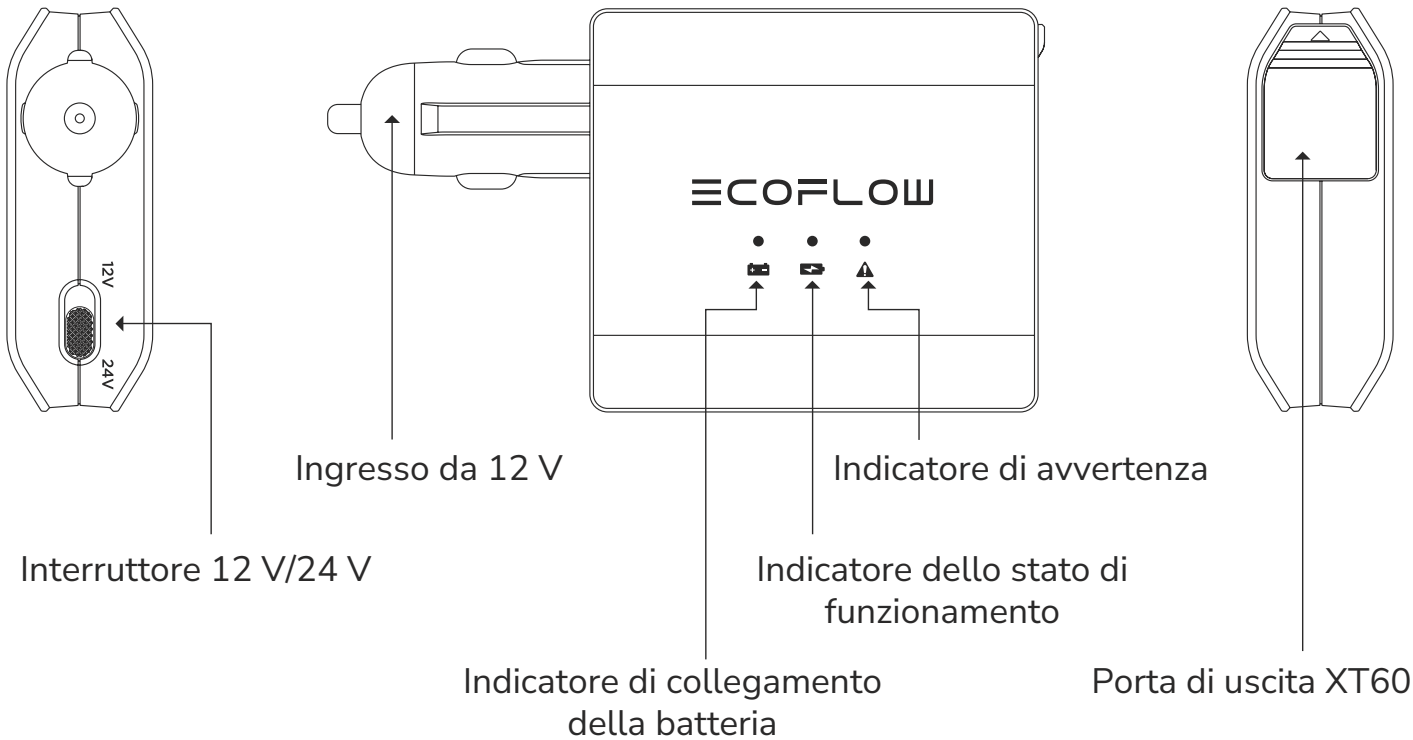

Istruzioni di utilizzo

❶ Collegare il cavo di collegamento a morsetti XT60-batteria alla porta di uscita XT60 dell'adattatore.

❷ Collegare il cavo al terminale positivo e negativo della batteria auto.

❸ Collegare l'adattatore alla porta di uscita di ricarica per auto della power station EcoFlow.

❹ Accendere la power station EcoFlow e attivare l'uscita da 12 V sulla power station.

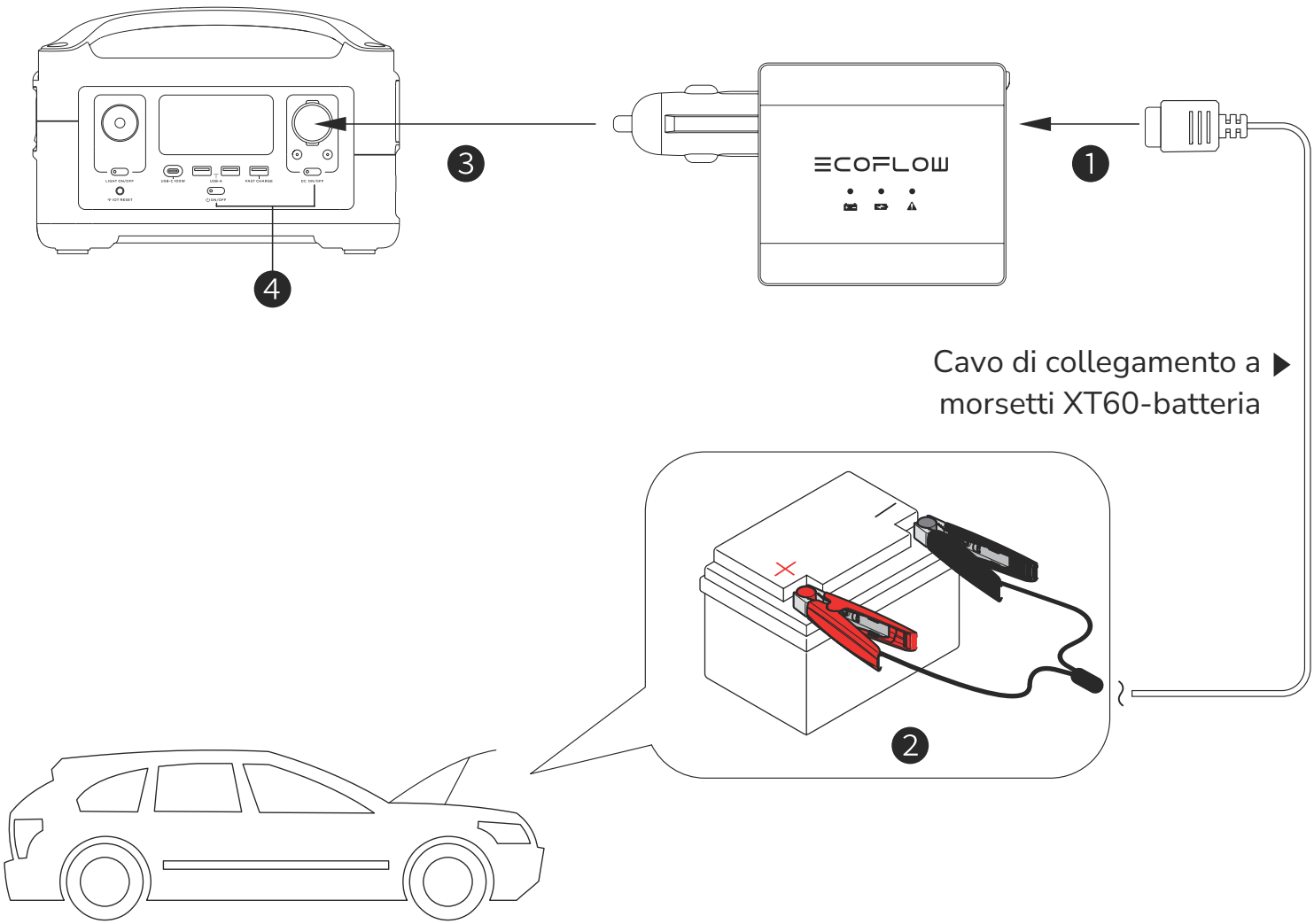

Significato degli indicatori

Stato dell'indicatore		Indicazione
●	Blu (fisso)	Batteria auto collegata
◑	Verde (lampeggiante)	Ricarica in corso
●	Verde (fisso)	Ricarica completata
●	Rosso (fisso)	Anomalia rilevata 1. I morsetti positivo e negativo della batteria sono stati collegati in modo inverso. 2. L'adattatore ha una temperatura troppo elevata e si attiva pertanto il sistema di protezione. 3. L'impostazione dell'interruttore 12 V/24 V non corrisponde alla tensione della batteria auto.

Domande frequenti

1. Quali tipi di batterie auto sono supportate da questo prodotto?

   Sono supportate batterie auto al piombo-acido con una tensione nominale di 12 V o 24 V. Maggiore è la capacità della batteria, maggiore è il tempo di ricarica.

2. Posso accendere l'auto mentre la batteria si sta ricaricando?

   No. Questa operazione comporta il rischio di cortocircuito e può danneggiare l'auto.

3. Dopo quanto tempo è possibile accendere l'auto dopo l'inizio della ricarica della batteria?

   In generale, è possibile avviare l'auto circa 20 minuti dopo l'inizio della ricarica.

4. Come posso capire se la batteria dell'auto si sta ricaricando?

   Seguire le istruzioni di collegamento riportate nella sezione "Istruzioni di utilizzo", quindi controllare gli indicatori. Se la spia blu è accesa, la batteria è collegata. Se la spia verde lampeggia, la batteria si sta ricaricando.

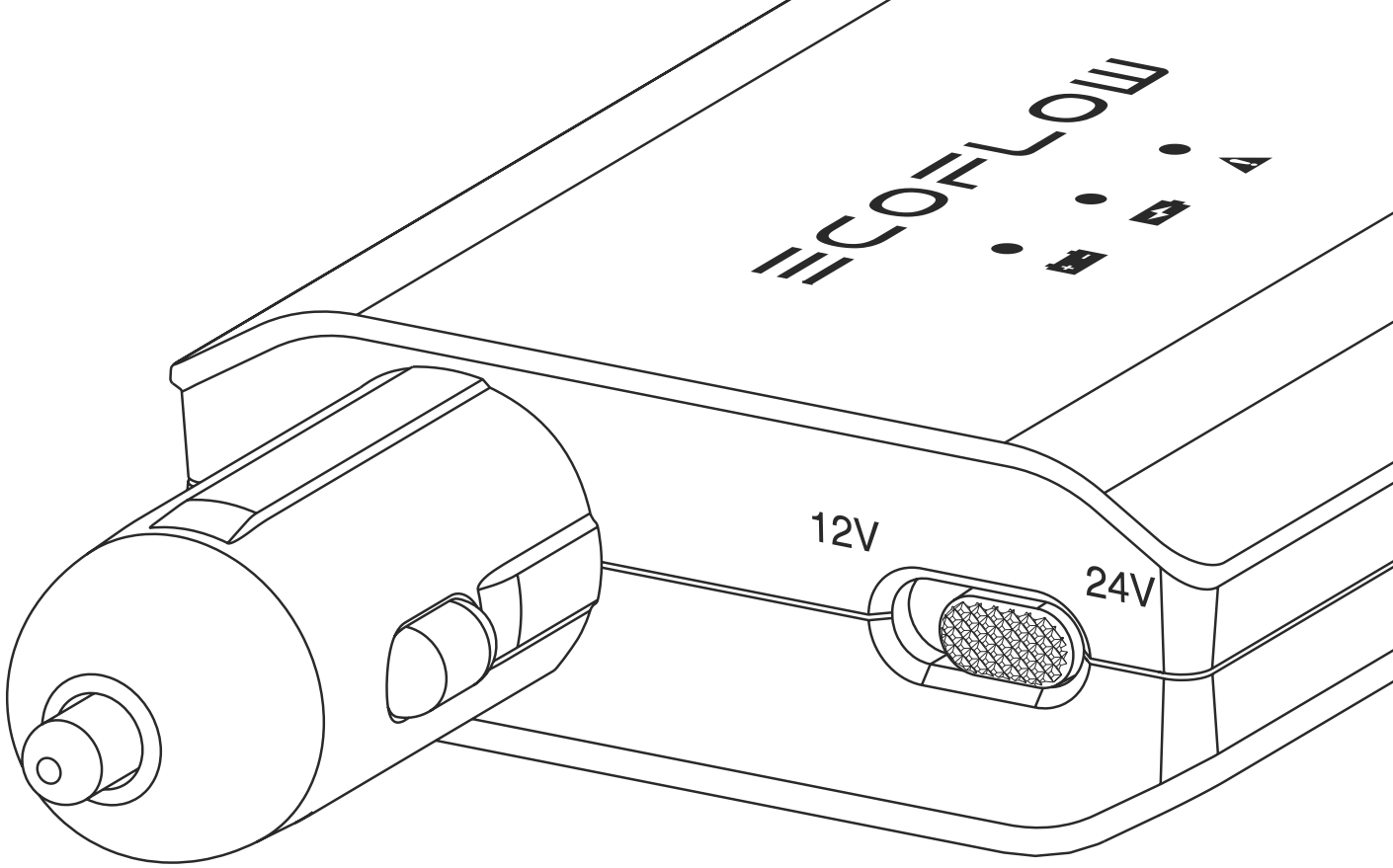

ECOFLOW

Manual del usuario del adaptador de carga de batería de automóvil*

(*En lo sucesivo denominado adaptador)

ES

Aviso

1. Este producto está diseñado para usarse únicamente con estaciones de energía EcoFlow.
2. No utilice este producto para cargar baterías no recargables o baterías dañadas.
3. No arranque el automóvil cuando la batería del mismo se esté recargando.
4. Mantenga la batería del automóvil alejada de chispas cuando se esté recargando y asegúrese de que haya una ventilación adecuada.
5. Desconecte el adaptador manualmente cuando el indicador de advertencia esté encendido.

Especificaciones

Modelo: EFA001

Entrada de 12 V: 11-15 V⎓7,25 A

Salida XT60: 14,2 V⎓ 6,2 A o 28,2 V⎓ 3,2 A

Peso: aprox. 103 gramos

Dimensiones: 128 x 72 x 26 mm (AnchoxFondoxAlto)

Información general

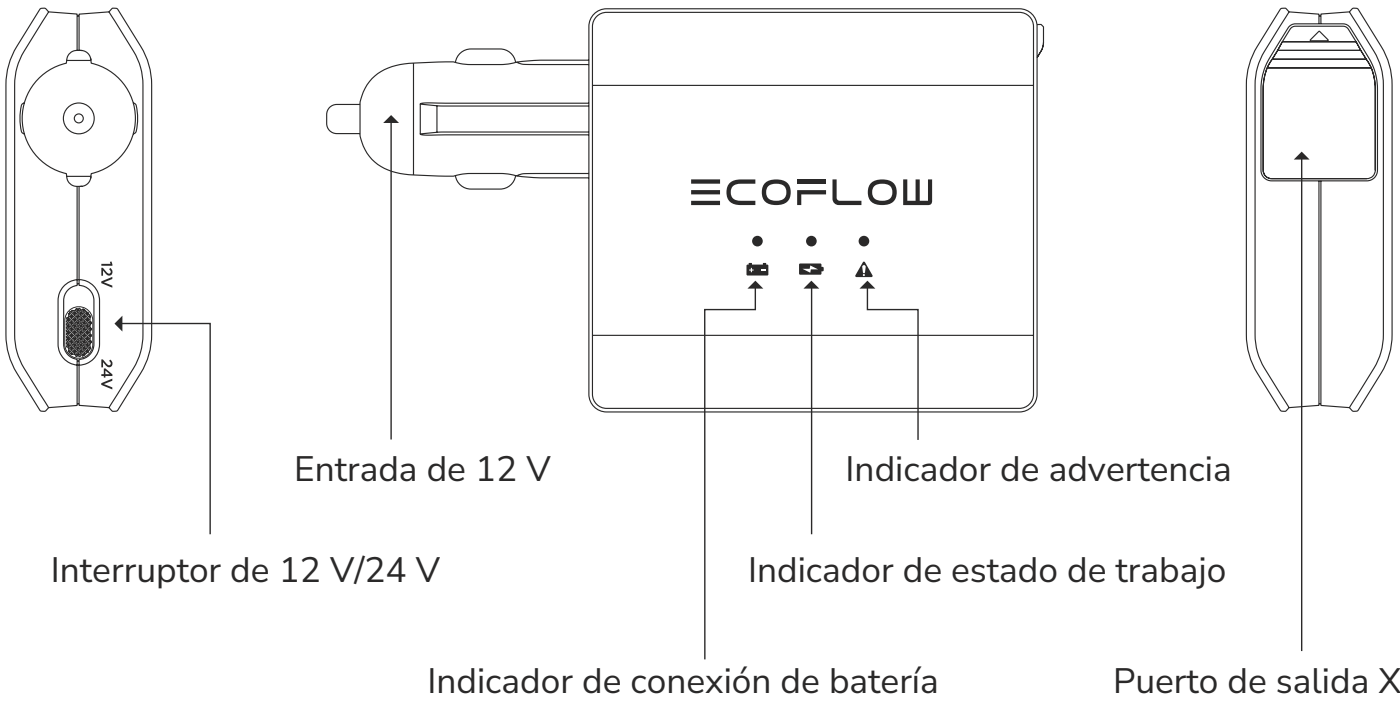

Cómo usar

❶ Conecte el cable que une XT60 al borne de la batería al puerto de salida XT60 del adaptador.

❷ Conecte el cable a los terminales positivo y negativo de la batería del automóvil.

❸ Conecte el adaptador al puerto de salida de carga de automóvil de la estación de energía EcoFlow.

❹ Encienda la estación de energía EcoFlow y luego habilite la salida de 12V de la estación.

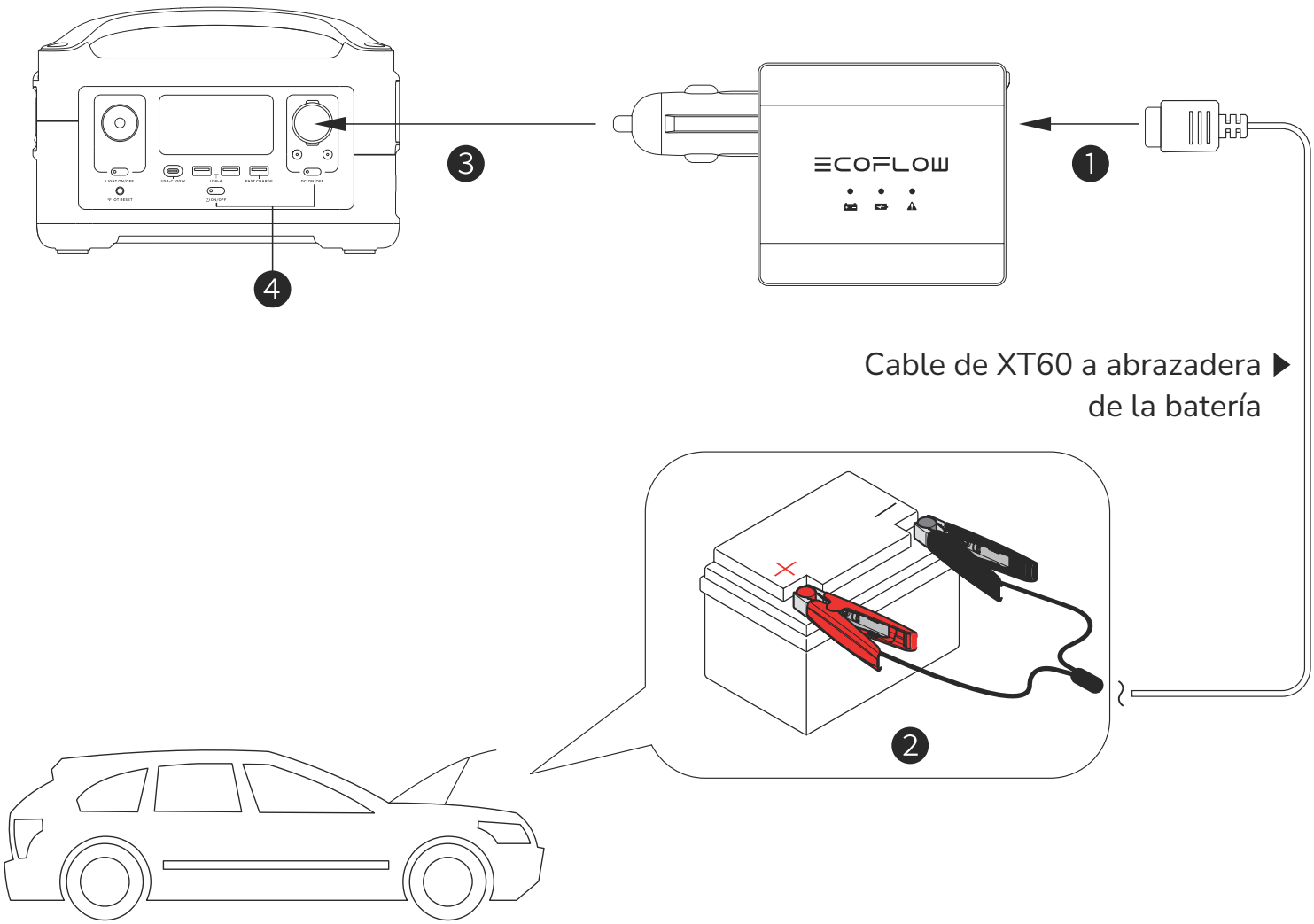

Pantalla indicadora

Estado del indicador		Indicación
●	Azul (fijo)	Batería del automóvil conectada
◑	Verde (parpadeante)	Cargando
●	Verde (fijo)	Carga completada
●	Rojo (fijo)	Anormalidad detectada 1. Los bornes positivo y negativo se han conectado al revés. 2. El adaptador está demasiado caliente y se ha activado la protección. 3. La configuración del interruptor de 12 V/24 V no coincide con la tensión de la batería del automóvil.

Preguntas frecuentes

1. ¿Qué tipos de baterías de automóvil admite este producto?
   Admite baterías de automóvil de plomo-ácido con una tensión nominal de 12 V o 24 V. Cuanto mayor sea la capacidad de la batería, mayor será el tiempo de recarga.
2. ¿Puedo arrancar mi automóvil cuando la batería del mismo se esté recargando?
   No. Hacer esto supone un riesgo de cortocircuito y puede dañar su automóvil.
3. ¿Cuándo puedo arrancar mi automóvil después de que su batería comience a recargarse?
   Por lo general podrás arrancar tu coche unos 20 minutos después de que comience la recarga.
4. ¿Cómo puedo saber si la batería del automóvil se está recargando?
   Siga las instrucciones de conexión en la sección «Cómo usar» y posteriormente verifique los indicadores. Si la luz azul está encendida, la batería está conectada. Si la luz verde parpadea, la batería se está recargando.

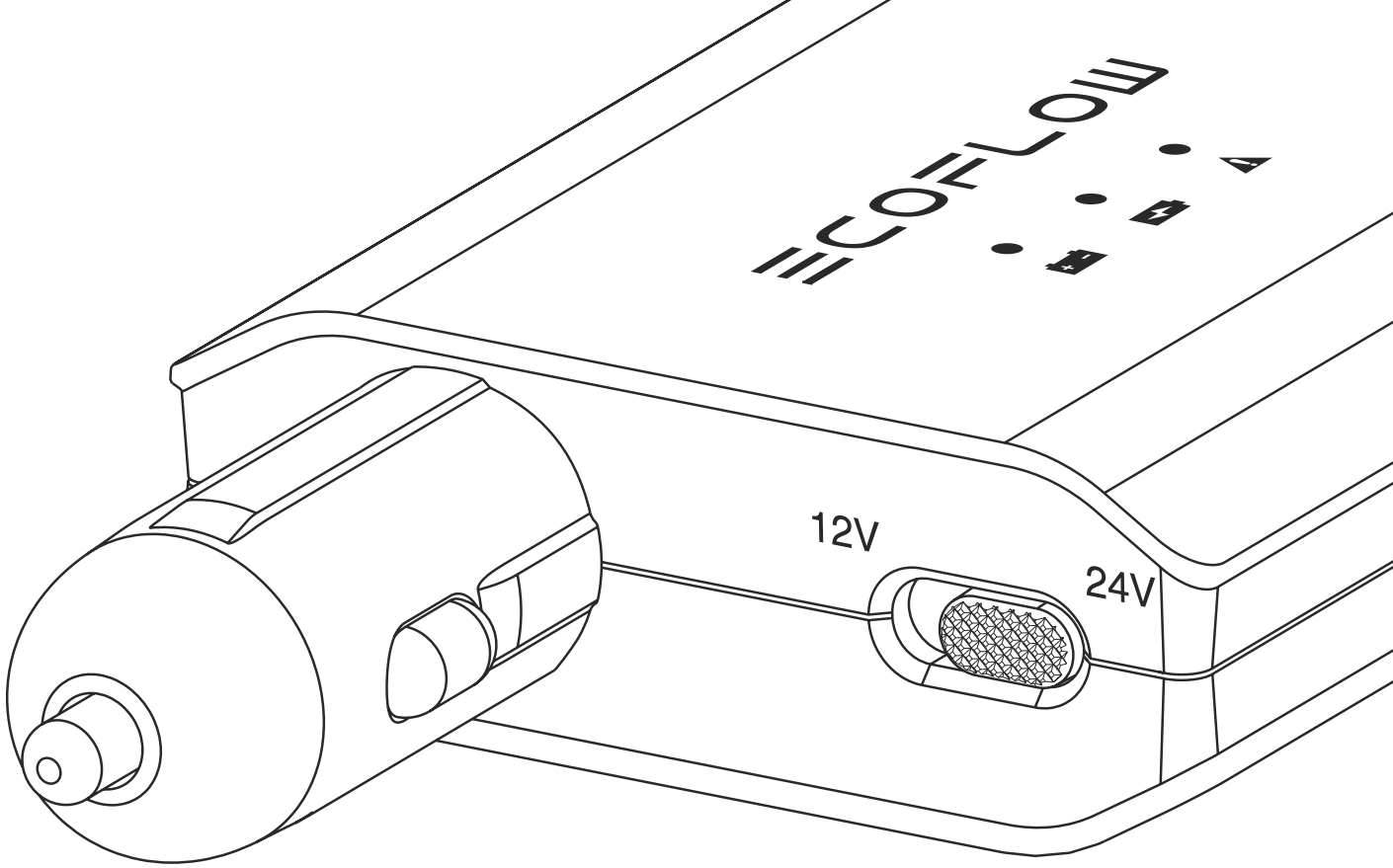

ECOFLOW

Gebruikershandleiding van de oplaadadapter* voor autoaccu’s

(*Hierna de adapter genoemd)

NL

Opmerkingen

1. Dit product is alleen bedoeld voor gebruik met EcoFlow-energiestations.
2. Gebruik dit product niet om niet-oplaadbare of beschadigde accu's op te laden.
3. Start de auto niet terwijl de autoaccu wordt opgeladen.
4. Houd de autoaccu tijdens het opladen uit de buurt van vonken en zorg voor voldoende ventilatie.
5. Ontkoppel de adapter handmatig als het waarschuwingslampje brandt.

Specificaties

Model: EFA001

12V-ingang: 11 – 15 V ⎓ 7,25 A

XT60-uitgang: 14,2 V ⎓ 6,2 A of 28,2 V ⎓ 3,2 A

Gewicht: circa 103 g

Afmetingen: 128 x 72 x 26 mm (bxdxh)

Overzicht

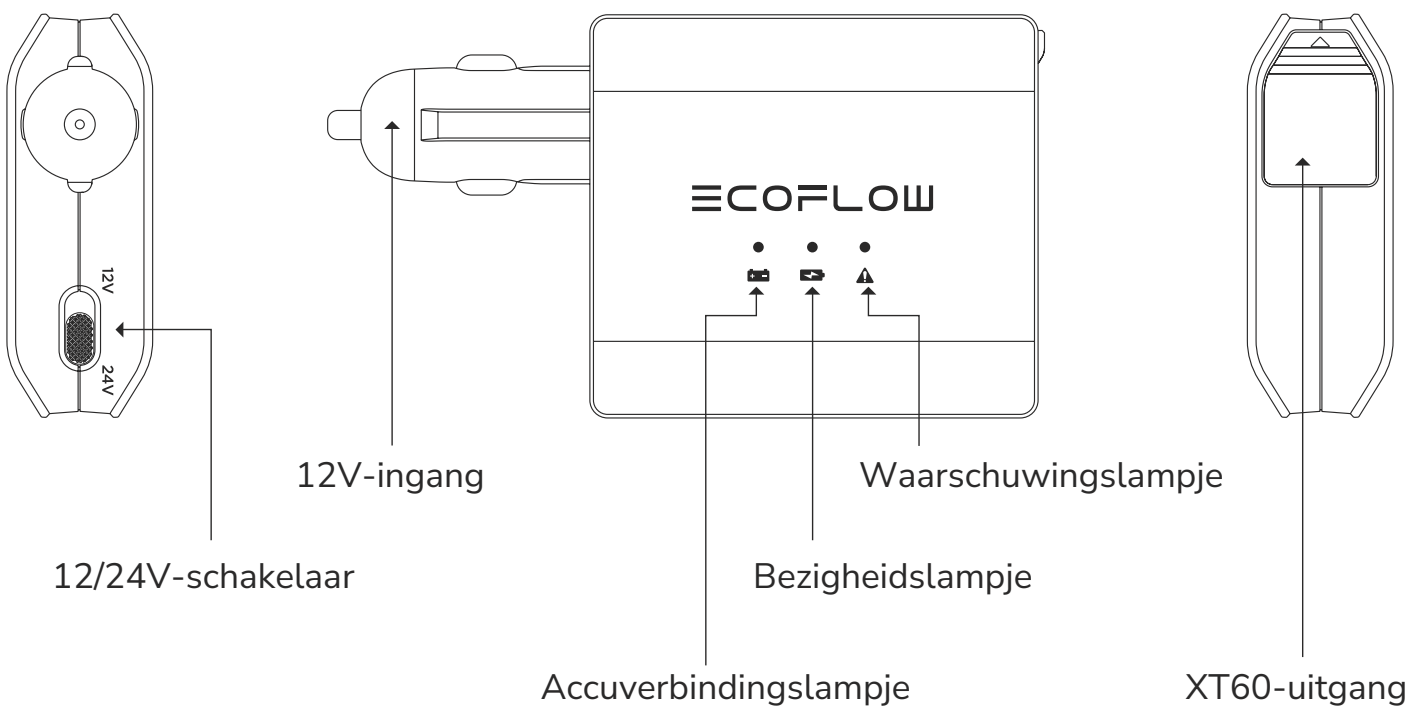

De adapter gebruiken

❶ Sluit de kabel met XT60-aansluiting en accuklemmen aan op de CXT60-uitgang van de adapter.

❷ Sluit de kabel aan op de positieve en negatieve polen van de autoaccu.

❸ Sluit de adapter aan op het autostopcontact van het EcoFlow-energiestation.

❹ Zet het EcoFlow-energiestation aan en schakel het autostopcontact van het energiestation in.

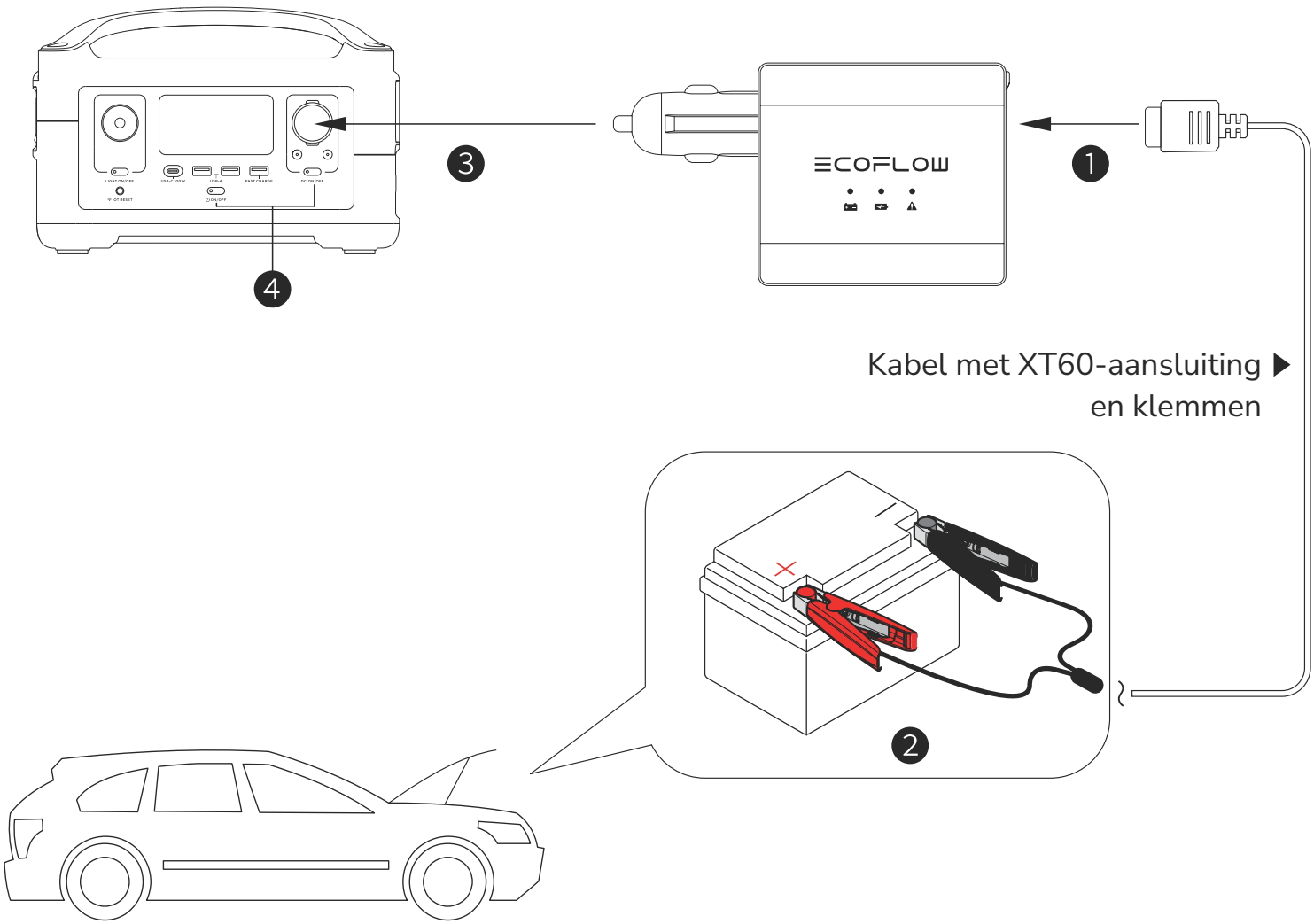

Indicatielampjes

Indicatorstatus	Betekenis
Brandt blauw	Autoaccu aangesloten
Knippert groen	Aan het opladen
Brandt groen	Opladen voltooid
Brandt rood	Afwijking gedetecteerd 1. De positieve en negatieve klemmen zijn verwisseld. 2. De adapter is te heet en de bescherming is geactiveerd. 3. De instelling van de 12/24V-schakelaar komt niet overeen met de accuspanning.

Veelgestelde vragen

1. Welke soorten autoaccu ondersteunt dit product?

   Loodaccu's met een nominale spanning van 12 V en 24 V worden ondersteund. Hoe groter de accucapaciteit, hoe langer het opladen duurt.

2. Kan ik mijn auto starten terwijl de autoaccu wordt opgeladen?

   Nee. Dit kan kortsluiting en schade aan uw auto veroorzaken.

3. Hoelang na het beginnen met opladen van de autoaccu kan ik mijn auto starten?

   Over het algemeen kunt u uw auto twintig minuten na het begin van het opladen starten.

4. Hoe weet ik of de autoaccu wordt opgeladen?

   Volg de instructies in de paragraaf "De adapter gebruiken" en bekijk de indicatielampjes. Als het blauwe lampje brandt, is de accu aangesloten. Als het groene lampje knippert, wordt de accu opgeladen.

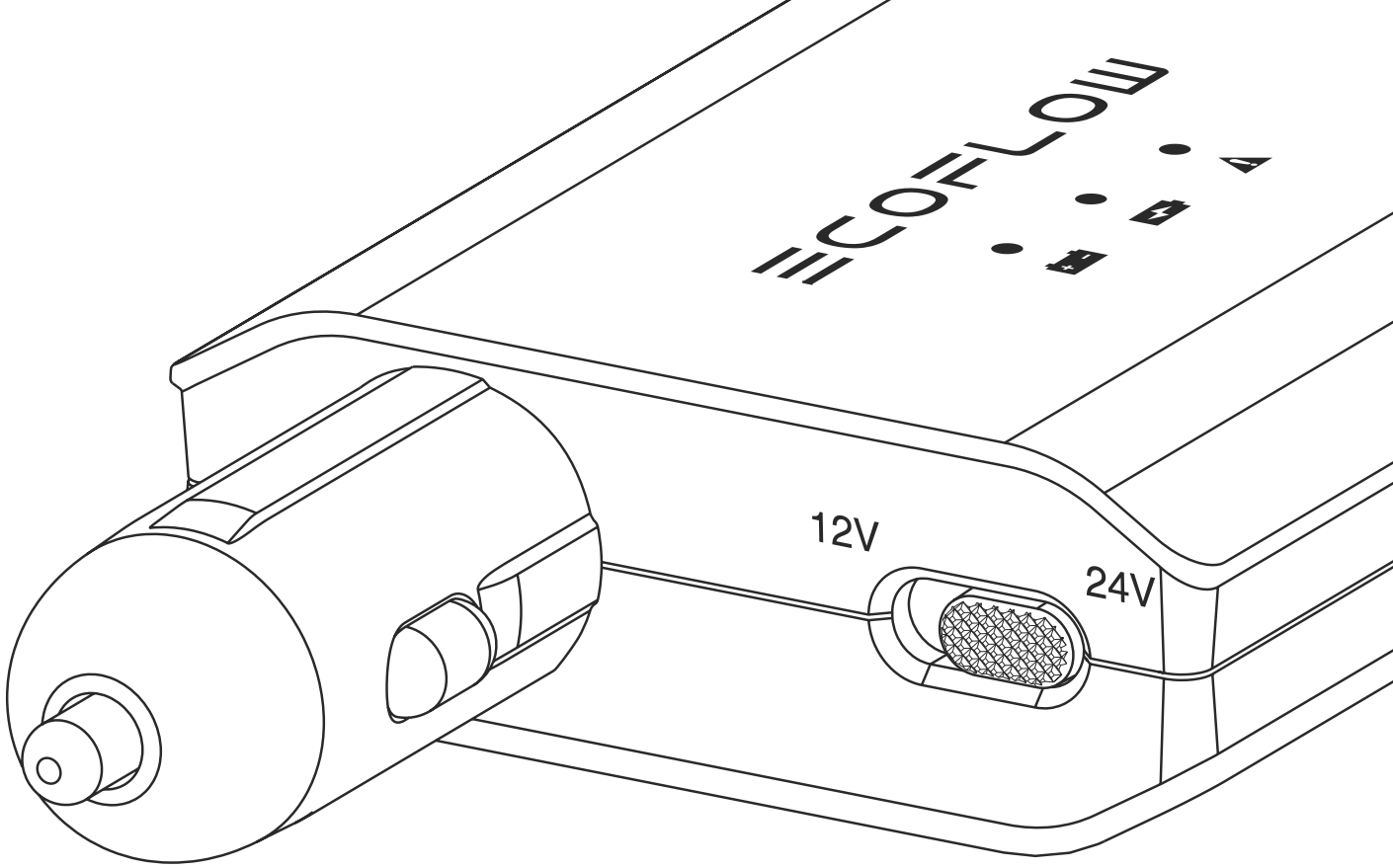

ECOFLOW

Адаптер для зарядки автомобильного аккумулятора
руководство пользователя

*далее по тексту «адаптер»

RU

Меры предосторожности

1. Данное устройство предназначено для использования только с энергетическими станциями EcoFlow.
2. Запрещается использовать устройство с неперезаряжаемыми или поврежденными аккумуляторами.
3. Запрещается запускать двигатель автомобиля во время зарядки аккумулятора.
4. Не допускайте образования искр вблизи аккумулятора и обеспечьте хорошую вентиляцию во время зарядки.
5. При появлении предупреждения отсоедините аккумулятор вручную.

Информация об устройстве

Модель устройства: EFA001

Вход 12 В: 11–15 В⎓7,25 А

Выход XT60: 14,2 В ⎓ 6,2 А или 28,2 В⎓ 3,2 А

Масса: прибл. 103 г

Размеры: 128x72x26 мм

Изображение устройства

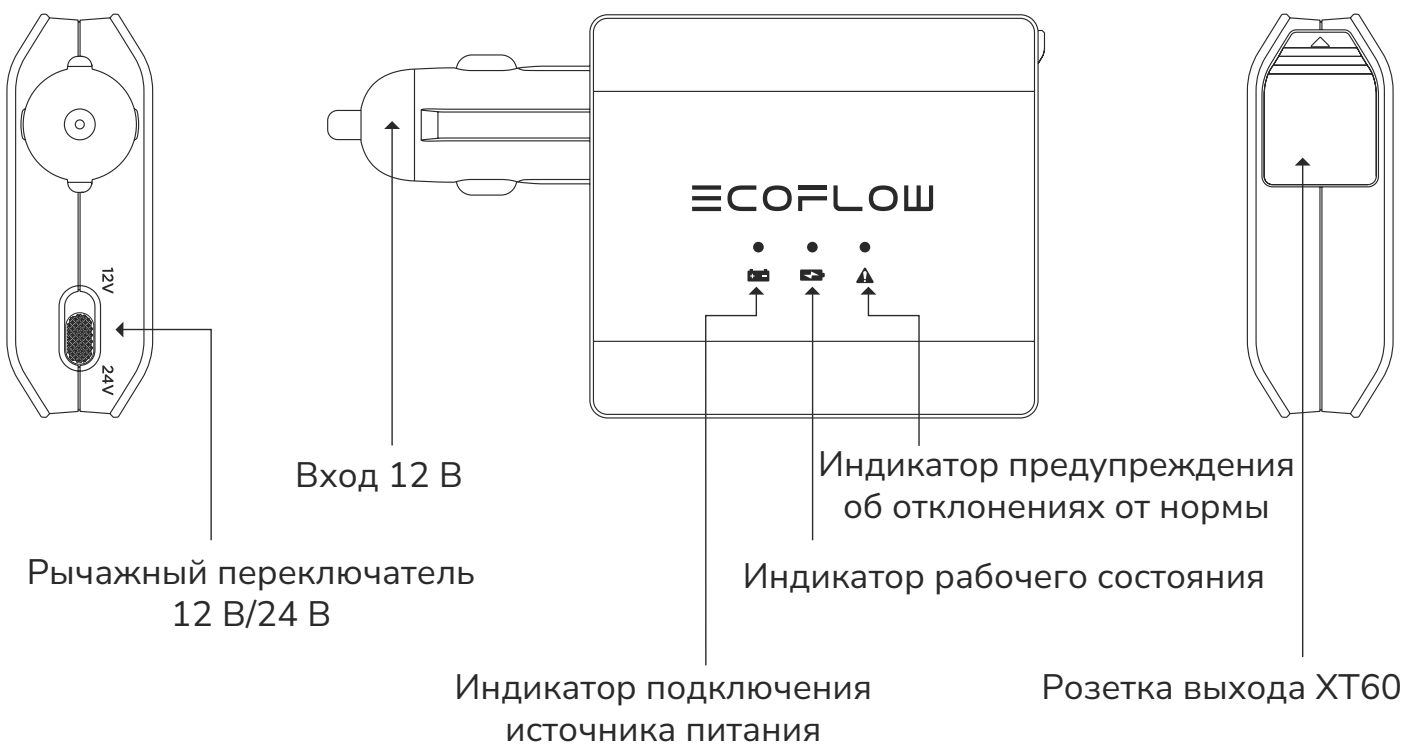

Использование устройства

❶ Подсоедините зажим типа «крокодил» к кабелю с гнездовой частью XT60: к розеткевыхода XT60 адаптера.

❷ Подсоедините зажим типа «крокодил» к кабелю с гнездовой частью XT60: к положительной и отрицательной пластинам свинцово-кислотного аккумулятора (сначала к положительной, а затем к отрицательной).

❸ Подсоедините адаптер к автомобильному прикуривателю аккумуляторного устройства EcoFlow.

❹ Включите автомобильный прикуриватель аккумуляторного устройства EcoFlow, а затем нажмите на кнопку питания 12 В.

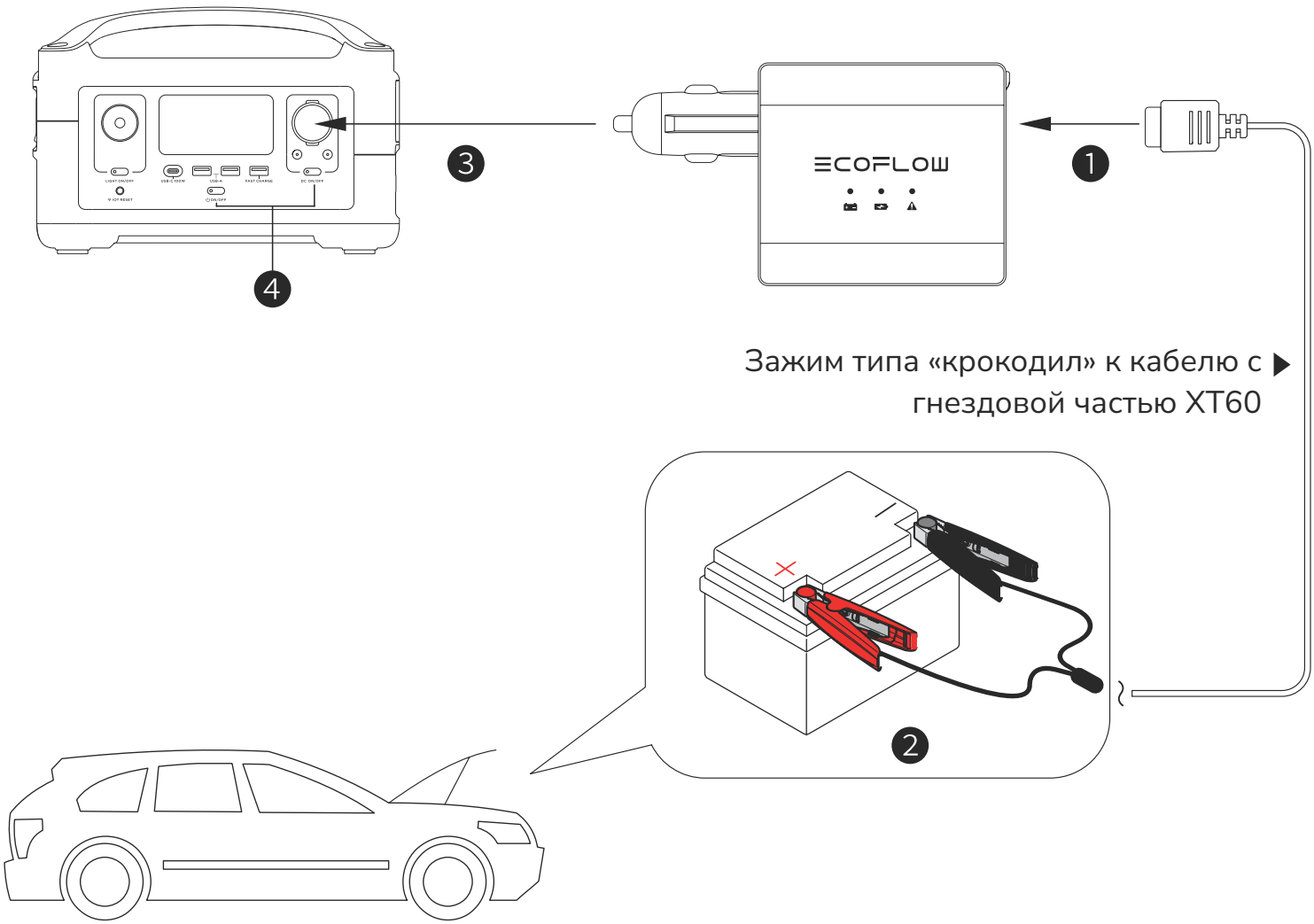

Отображение и процесс световой индикации

Состояние светового индикатора	Значение световой индикации
 Продолжительное свечение синим цветом	Источник питания подключен
 Мигание зеленым цветом	Зарядка
 Продолжительное свечение зеленым цветом	Зарядка завершена
 Продолжительное свечение красным цветом	Предупреждение об отклонении от нормы 1. Положительная и отрицательная клеммы зажимов типа «крокодил» перепутаны местами. 2. Температура слишком высокая, включена защита адаптера. 3. Несоответствие напряжения 12/24 В.

FAQ

1. Какие типы автомобильных аккумуляторов можно заряжать?

   Свинцово-кислотные автомобильные аккумуляторы 12 В / 24 В можно заряжать, но чем больше емкость аккумулятора, тем больше времени требуется для зарядки.

2. Могу ли я завести автомобиль при зарядке автомобильного аккумулятора? Каковы последствия запуска автомобиля?

   Автомобиль не запускается во время зарядки, существует риск короткого замыкания, которое может повредить ваш автомобиль.

3. Сколько времени нужно заряжать автомобильный аккумулятор, прежде чем автомобиль можно будет запустить?

   Для обычных автомобилей аккумулятор автомобиля необходимо заряжать примерно 20 минут, прежде чем двигатель можно будет запустить.

4. Как определить, что аккумулятор заряжается?

   После выполнения шагов, описанных в руководстве, синий индикатор будет продолжать гореть, указывая на то, что источник питания подключен, а зеленый индикатор будет мигать, что означает, что аккумулятор заряжается правильно.

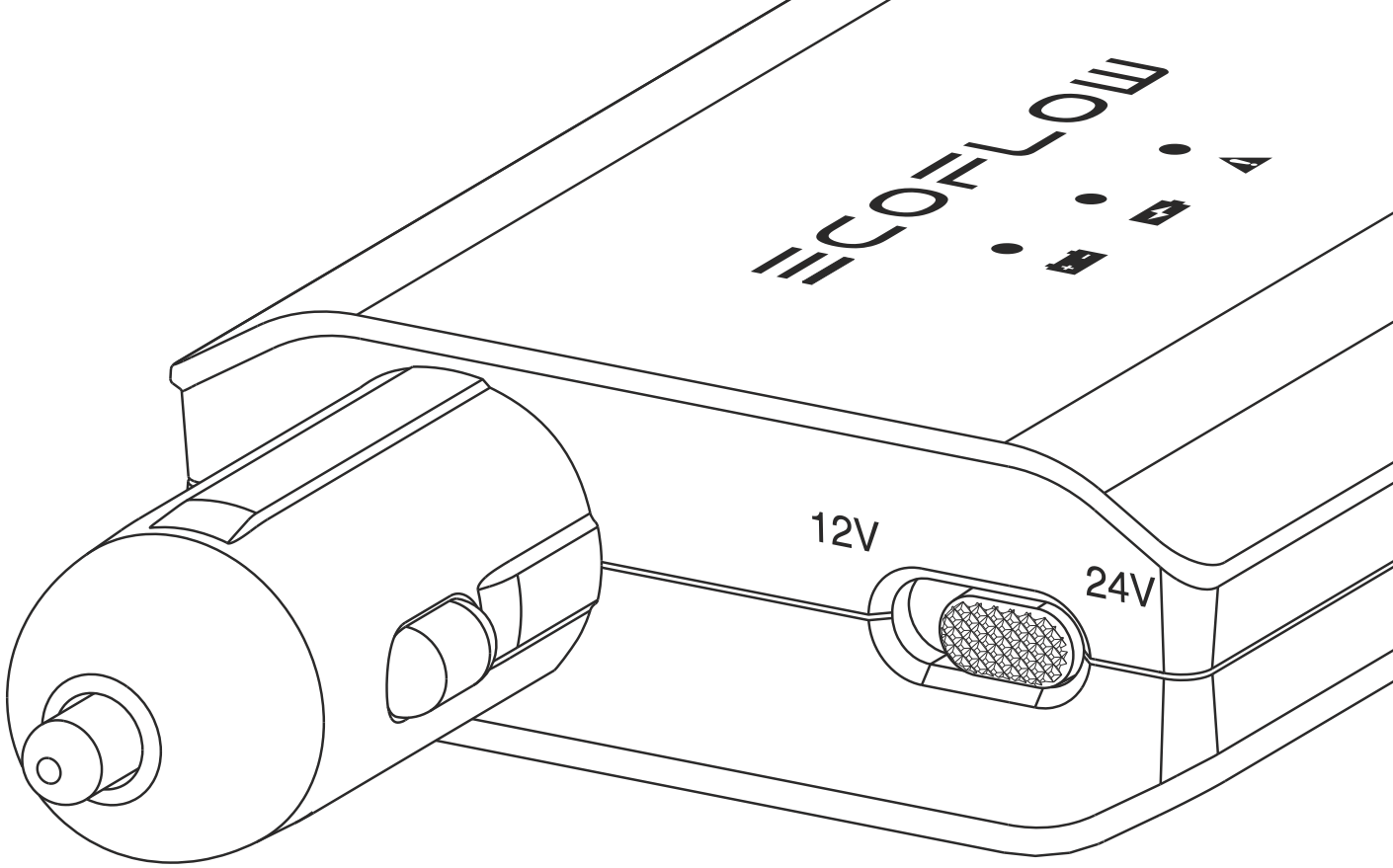

ECOFLOW

汽车电瓶智能养护器使用说明

*以下简称养护器

CN

注意事项

1. 此产品仅设计用于适配EcoFlow电池产品。

2. 切勿为非充电电池和已损坏的电池充电。

3. 禁止在给汽车电瓶进行充电时启动汽车。

4. 在充电过程中，防止火花靠近电池，并提供良好的通风。

5. 如果出现警告，请手动断开充电。

产品信息

产品型号： EFA001

12V输入： 11-15V ⎓ 7.25A

XT60输出： 14.2V ⎓ 6.2A 或 28.2V ⎓ 3.2A

重量： 约103g

尺寸： 128x72x26mm

产品图示

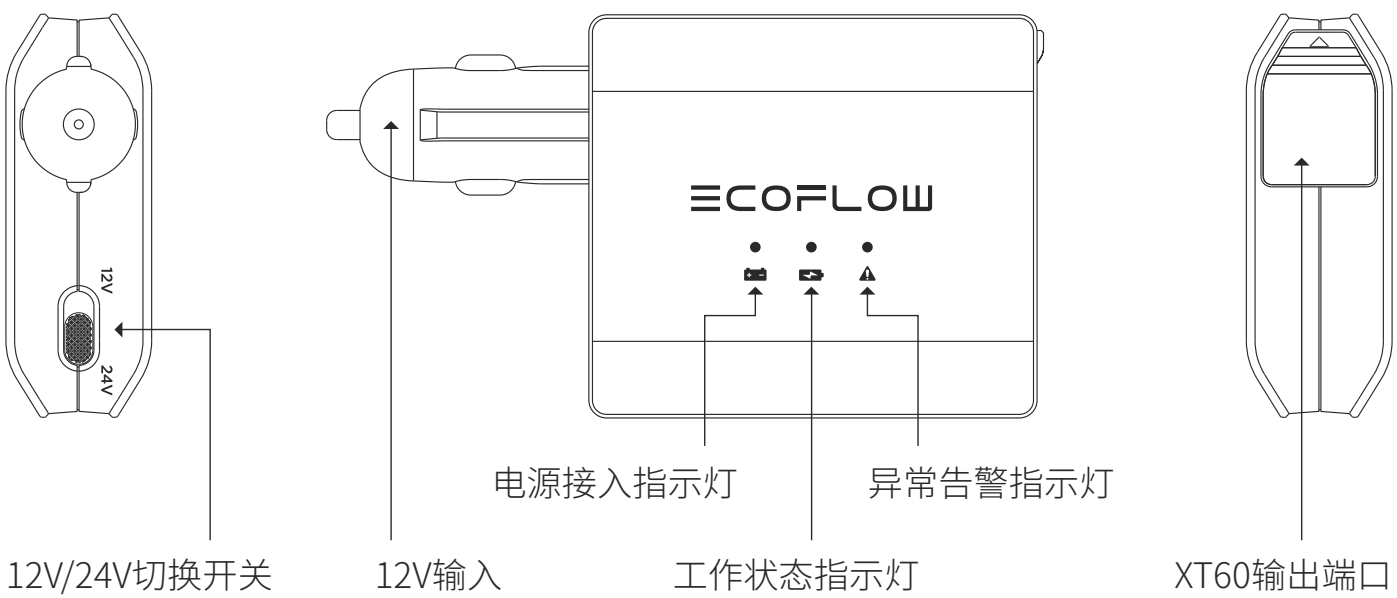

产品使用

❶ 将XT60转电瓶夹连接到养护器XT60输出端口；

❷ 将XT60转电瓶夹连接到铅酸电池正负极；

❸ 将养护器连接到EcoFlow电池产品的车充输出端口；

❹ 打开EcoFlow电池产品的电源总开关，再打开12V输出电源开关。

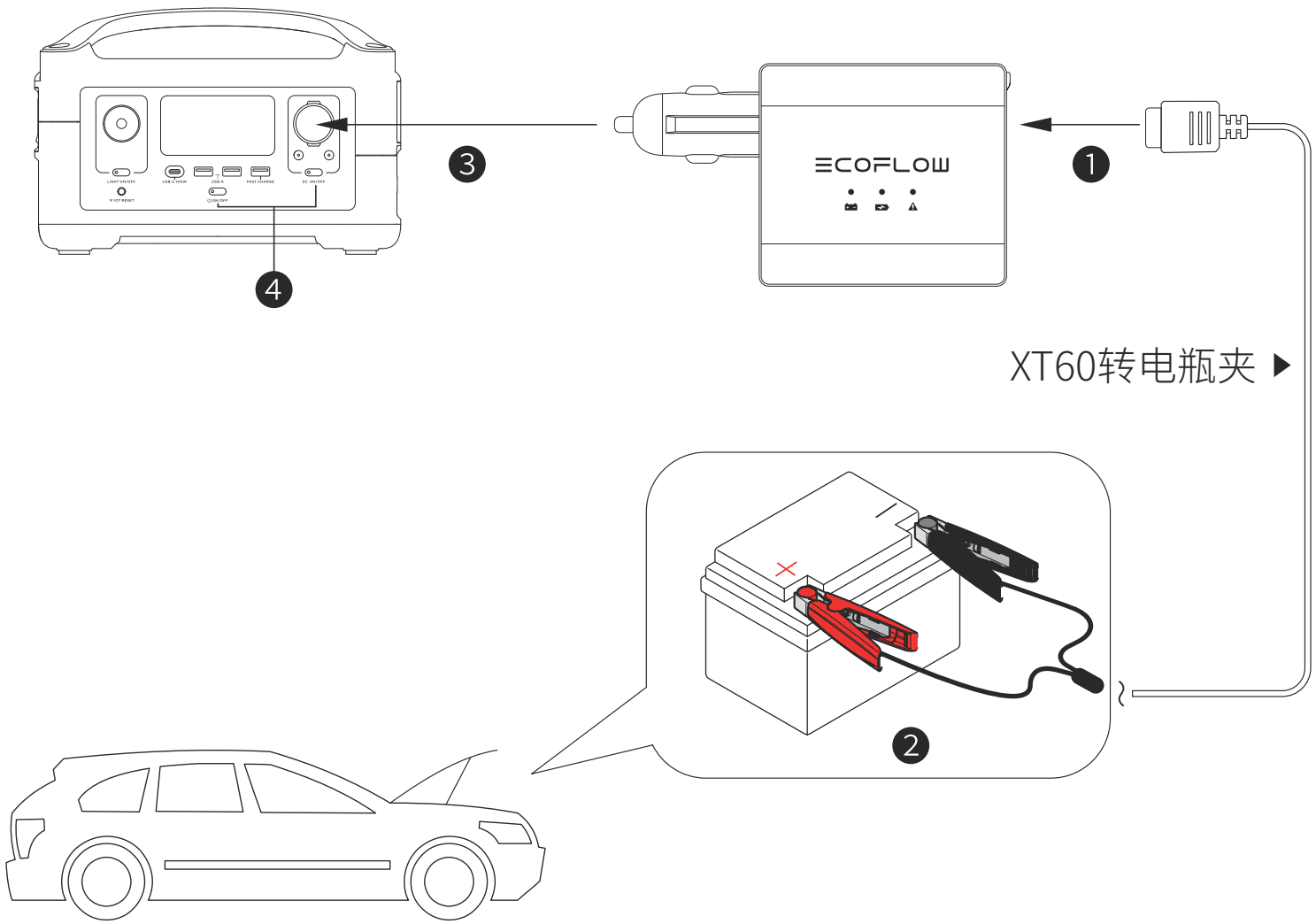

指示灯显示

指示灯状态		指示灯定义	
蓝色常亮	电源接入		
绿色闪烁	正在充电		
绿色常亮	充电完成		
红色常亮	异常警告	**1.**电瓶夹正负极接反； **2.**温度过高，养护器保护； **3.**12/24V电压不匹配；	

常见问题

1. 支持给什么类型的汽车电瓶充电？

支持给12V/24V电压平台的汽车铅酸电瓶充电，但电瓶容量越大，需要的充电时间就越长。

2. 给汽车电瓶充电时可不可以启动汽车，启动汽车会有什么后果？

充电时不能启动汽车，有短路风险，会损坏您的爱车。

3. 给汽车电瓶充电多久后，可以启动汽车？

对于一般私家车，充电大约20分钟即可启动汽车。

4. 如何判断汽车电瓶能否充电？

按说明书步骤操作后，蓝灯常亮，表示电源接入，绿灯闪烁表示电池正常充电。

*如果以上信息均无法解决您的问题，请联系我们的专业客服进行咨询。