

Inhalt

Über dieses Handbuch
Einführung
Funktionsweise
Übersicht
Installation
Ein-/Ausschalten
Geräte mit Strom versorgen
Aufladen Ihrer Powerstation
UPS und X-Fusion
App-Einstellungen
Fehlerbehebung
Wartung
Lieferumfang
Zubehörliste
Sicherheitshinweise und Einhaltung gesetzlicher Vorschriften

Über dieses Handbuch

- Dieses Handbuch enthält eine Einführung in diese Powerstation sowie Einzelheiten zu ihrem Betrieb, ihrer Verwaltung und ihrer Wartung. Bitte beachten Sie, dass dieses Handbuch ohne vorherige Ankündigung aktualisiert werden kann.
- Die Verfügbarkeit bestimmter in diesem Handbuch beschriebener Zubehörteile und Funktionen ist von Land oder Region abhängig.
- Alle Bilder in diesem Handbuch dienen nur Demonstrationszwecken. Bitte beachten Sie, welches Produkt Sie tatsächlich haben. Die folgenden Beispiele basieren auf der US-Version.
- Wenn Sie dieses Handbuch im PDF-Format lesen, beachten Sie bitte, dass Sie es online unter EcoFlow Support aufrufen können, um eine bessere Übersicht zu haben und die neuesten Updates zu erhalten.

Anleitungsvideo: https://www.youtube.com/watch?v=uMpYUGev6zI

Einführung

EcoFlow DELTA Pro Ultra ist ein Stromversorgungssystem für Privathaushalte, das sowohl für längere Stromausfälle als auch für den täglichen Gebrauch konzipiert ist. Dank seiner unübertroffenen Kapazität, Eingangsleistung und Ausgangsleistung kann ein einziges Gerät Ihr gesamtes Haus mit Strom versorgen.

Alternative Stromversorgung für Ihr Zuhause

Die DELTA Pro Ultra kann entweder als eigenständige Einheit mit verschiedenen Ladeoptionen (Nieder-/Hochspannungs-Solarsysteme, Generatoren, Ladegeräte für Elektrofahrzeuge usw.) verwendet werden oder bildet ein Notstromsystem für das gesamte Haus, um sicherzustellen, dass Ihr Haus rund um die Uhr mit Strom versorgt werden kann, ohne dass es zu Auswirkungen durch Stromausfälle kommt.

Dauerhafte Leistung

Mit der UPS-Technologie der EcoFlow DELTA Pro Ultra erhalten Sie einen einwandfreien, unterbrechungsfreien Stromfluss. EcoFlow DELTA Pro Ultra schützt Ihre empfindlichen elektronischen Geräte rund um die Uhr. Bei längeren Ausfällen möchten Sie Ihre Notsromversorgung nicht im Hintergrund hören, daher ist sie bei geringer Leistungsaufnahme unter 2 000 W völlig geräuschlos. Mit flüsterleisen 0 dB bleiben Ihre Nächte ungestört, während Ihre Geräte mit Strom versorgt werden.

erweiterbare Kapazität



Die Kapazität einer Batterie beträgt 6 kWh. Um die Kapazität für die Stromversorgung Ihrer Geräte (siehe **Übersicht** oder **Stromversorgung Ihrer Geräte**) oder die Versorgung Ihres gesamten Hauses (siehe **Notstrom-System**) zu erweitern, können Sie bis zu 5 Batterien an einen Wechselrichter oder bis zu 15 Batterien an 3 Wechselrichter-Sätze anschließen, wodurch sich die Kapazität auf etwa 30 bis 90 kWh beläuft.

Spezifikationen

EcoFlow DELTA Pro Ultra Wechselrichter

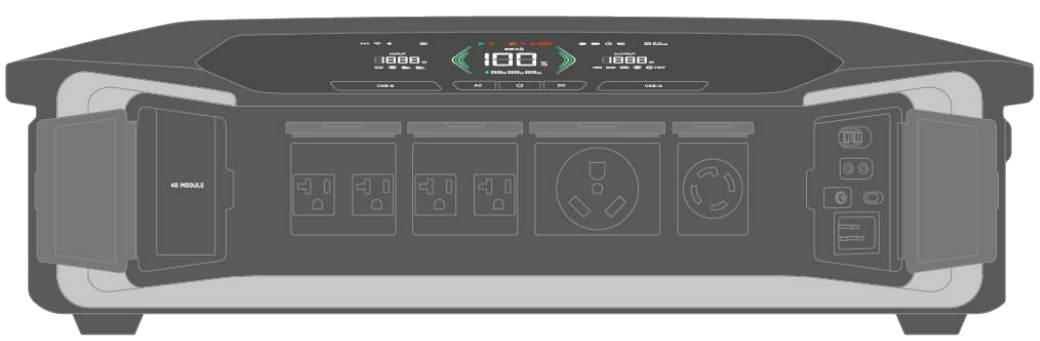

Allgemein	
Modell	EFYJ751-PCS-US EFYJ751-PCS-EU EFYJ751-PCS-UK EFYJ751-PCS-AU
Nettogewicht	Ca. 32,1 kg (ca. 70,8 lb)
Abmessungen	690 × 481 × 214 mm (27,2 × 18,9 × 8,4 Zoll)
WLAN	Unterstützt
Bluetooth	Unterstützt
Ausgang	
AC Ausgang (nur Entladung)	US: 120/240 V～ 60 Hz 7 200 W insgesamt, 120 V ～20 A (×4) Max. pro Anschluss, 120 V ～30 A (×1), 240 V ～ 30 A (×1) EU: 230 V～ 50 Hz 6 900 W insgesamt, 16 A (×4) Max. pro Anschluss, 30 A (x1) Max. UK: 230 V～ 50 Hz 6 900 W insgesamt, 13 A (×4) Max. pro Anschluss, 30 A (x1) Max. AU: 230 V～ 50 Hz 6 900 W insgesamt, 15 A (×5) Max. pro Anschluss
AC Ausgang (Bypass-Modus)	US: 100-120 V～ 50/60 Hz 30 A insgesamt UK/EU: 220-240 V～ 50/60 Hz 12,5 A (×5) insgesamt AU: 220-240 V～ 50/60 Hz 10 A (×5) insgesamt
USB-Ausgang	USB-C (× 2): 5/9/12/15 V⎓ 3 A, 20 V⎓ 5 A, 100 W max. pro Anschluss, insgesamt 200 W USB-A (× 2): 5 V⎓ 2,4 A, 12 W Max. pro Anschluss, insgesamt 24 W
12 V DC Ausgang	12,6 V⎓ 30 A, 378 W Max.
Eingang	
AC Eingang (nur Laden)	US: 100-120 V～ 15 A, 200-240 V~ 12,5 A, 50/60 Hz UK/EU: 220-240 V～ 12,5 A Max. 50/60 Hz AU: 220-240 V～ 10 A Max. 50/60 Hz
AC Eingang (Bypass-Modus)	US: 100-120 V~ 15 A, 50/60 Hz (Dauer < 3 Std. wenn der Strom 12 A übersteigt) UK/EU: 220-240 V～ 12,5 A Max. 50/60 Hz AU: 220-240 V～ 10 A Max. 50/60 Hz

Leistungsaufnahme/Leistungsaabgabe (USA)	100-120 V～ 30 A; 200-240 V～ 30 A, 50/60 Hz
Leistungsaufnahme (EU/UK/AU)	200-240 V～ 30 A, 50/60 Hz, 6 900 W max.
Hoher PV-Eingang	80-450 V⎓15 A max., 4 000 W max.
Niedriger PV-Eingang	30-150 V⎓15 A max., 1 600 W max.
PV-Eingang Kurzschlussstrom	23 A
Umgebung	
Entladetemperatur[1]	-20 °C bis 45 °C (-4 °F bis 113 °F)
Ladetemperatur[1]	-20 °C bis 45 °C (-4 °F bis 113 °F)
Lagertemperatur	-20 °C bis 45 °C (-4 °F bis 113 °F) (optimal bei 20-30 °C / 68-86 °F)
Höhe	≤3 000 m (9 842 Fuß)
Überspannungskategorie	PV (II), AC (III)
Verschmutzungsgrad	2
Weitere Informationen	
IP-Schutzart[2]	IP54
Geräuschpegel	<30 dB
UPS	US: Notstrom-UPS <20 ms; Online-UPS 0 ms EU/UK/AU: <20 ms
Kommunikationsmethode[3]	Bluetooth und WLAN

1. Wenn die Umgebungstemperatur 40 °C übersteigt, wird empfohlen, dass die Lade- und Entladeleistung beim Laden und Entladen des Produkts nicht höher als 5 000 W liegt.
2. Die IP-Schutzart ist IP54, wenn die Schutzhüllen geschlossen sind.
3. 4G kann bei dem Modell EFYJ751-PCS-US unterstützt werden.

EcoFlow DELTA Pro Ultra Batterie



Allgemein	
Modell	EFYJ751-BP

Name	Wiederaufladbarer Li-Ionen-Batteriepack
Nettogewicht	Ca. 50,5 kg (111,3 lb)
Abmessungen	Ca. 660 × 455 × 204 mm (26 × 18 × 8 Zoll)
Kapazität	102,4 V⎓ 60 A, 6 144 Wh
Batterie	
Zellmaterial	LFP
Lebenszyklen	Die Batterie erhält mehr als 80 % SoH (State of Health) nach 3 500 Zyklen bei 0,5C/0,5C bei 25 °C (77 °F)
Schutzart	Überspannungsschutz, Überlastschutz, Übertemperaturschutz, Kurzschlussschutz, Untertemperaturschutz, Unterspannungsschutz, Überstromschutz
Andere	
Temperatur	Entladetemperatur: -20 °C bis 45 °C (-4 °F bis 113 °F) Ladetemperatur: -20 °C bis 45 °C (-4 °F bis 113 °F) Lagertemperatur: -20 °C bis 45 °C (-4 °F bis 113 °F) (optimal: 20 °C bis 30 °C (68 °F bis 86 °F))
Höhe	≤3 000 m (9 842 Fuß)
IP-Schutzart	IP54

HINWEIS

- Die hierin enthaltenen Technischen Daten und Hinweise können ohne Benachrichtigung geändert werden. EcoFlow behält sich das Recht vor, das Dokument aufgrund von Produktaktualisierungen zu ändern.
- Die IP Bewertung beträgt IP54, wenn das Produkt nicht verwendet wird.
- In den meisten Fällen liegt der Geräuschpegel des Produkts unter 30 dB.
- Ob das Produkt geladen oder entladen werden kann, hängt von der tatsächlichen Temperatur des Batteriepacks ab.
- Die Batterie startet automatisch mit der Selbsterwärmung, wenn die Temperatur unter 0 °C liegt. Um dies zu deaktivieren, stellen Sie es bitte in der App ein.

Funktionsweise

Unterstützte Geräte

Gerätekompatibilität

Beachten Sie die folgenden Informationen, um sicherzustellen, dass Ihre Geräte mit DELTA Pro Ultra kompatibel sind. Wenn Sie sich für die Verwendung inkompatibler Geräte entscheiden, kann DELTA Pro Ultra möglicherweise keine wirksame Notstromversorgung bereitstellen. Um dies zu vermeiden, überprüfen Sie bitte die folgenden Technischen Daten sorgfältig.

Kompressorbasierte Geräte

Stellen Sie bei allen kompressorbasierten Geräten sicher, dass die Nennstromstärke (RLA) und die Nennstromstärke (LRA) Ihrer Geräte mit den entsprechenden Technischen Daten des Wechselrichters kompatibel sind. Zu den kompressorbasierten Geräten zählen Klimaanlagen, Wärmepumpen, Kühlschränke usw.

Max. kombinierte Geräteleistung pro DELTA Pro Ultra
≤120 A LRA oder ≤20 A RLA pro DELTA Pro Ultra

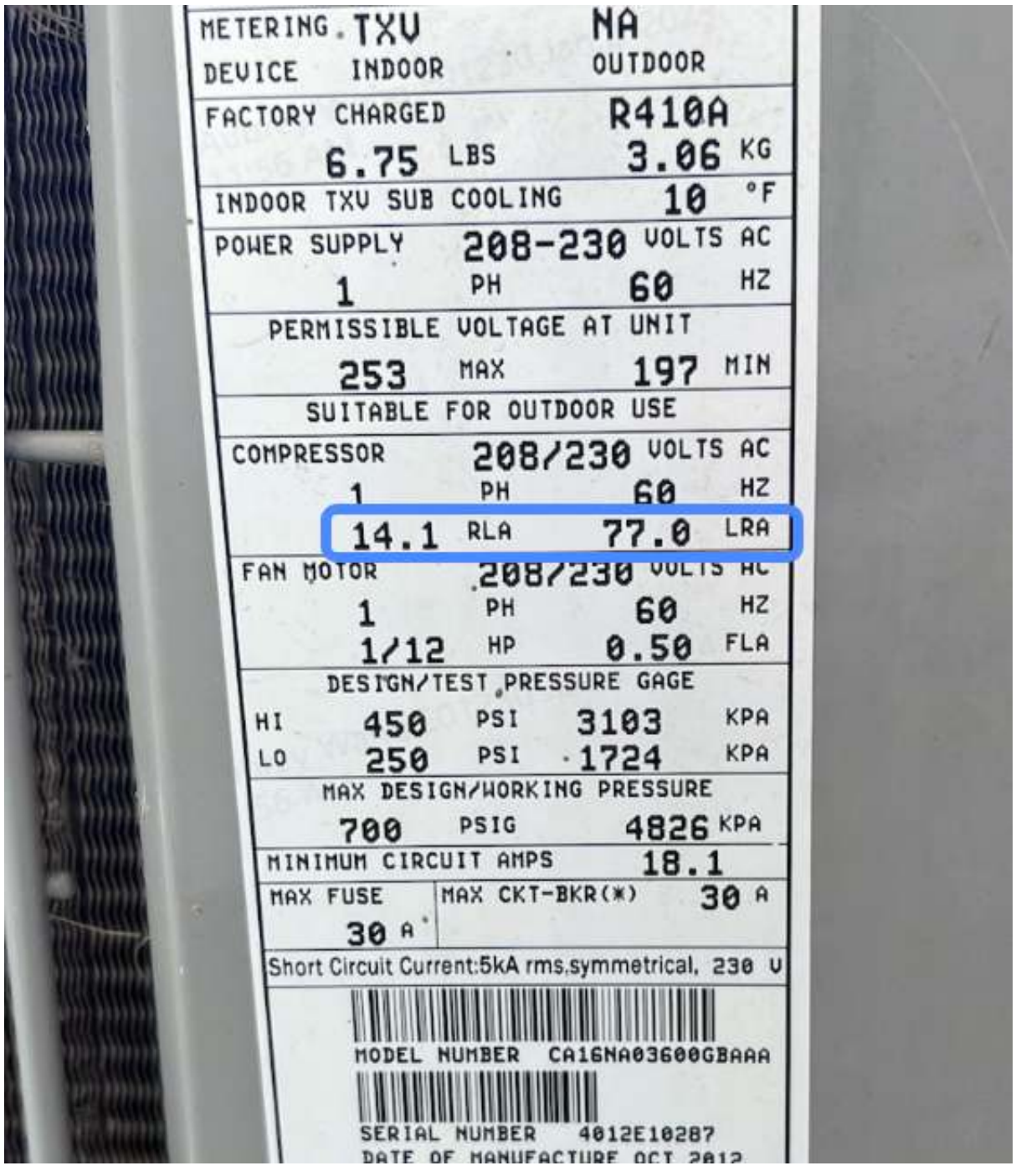

Widerstandsbasierte Geräte

Zu den Geräten auf Widerstandsbasis zählen Warmwasserspeicher, Durchlauferhitzer usw.

Beachten Sie die Technischen Daten des DELTA Pro Ultra, um sicherzustellen, dass seine Leistungsangaben mit Ihren Geräten kompatibel sind.

Notstromsystem

Einführung

Mit dem DELTA Pro Ultra können Sie ein Notstrom-System für Ihr gesamtes Haus erstellen, das mithilfe mehrerer Schemata Strom für Ihre Geräte speichert. Sie können Tages-/Monats-/Jahreszahlen überprüfen oder Einstellungen über die Eco Flow App konfigurieren. Nach der Installation

dieses Notstrom-Systems für das gesamte Haus, das sich speziell für die Notfallsicherung während der Hurrikan-Saison, bei Stromausfällen, Spitzenlasten usw. eignet, können Sie ein Leben ohne Stromausfälle genießen.

⚠️ VORSICHT

- Die Installation sollte von einer zugelassenen Elektrofachkraft durchgeführt werden. Eine unsachgemäße Installation kann zum Tod oder zu schweren Verletzungen und Sachschäden führen.
- Dieser Abschnitt dient NUR zu Referenzzwecken und stellt keine Rechtsberatung dar. Für weitere Einzelheiten wenden Sie sich bitte an Ihre örtliche zugelassene Elektriofachkraft.

Anschlusspläne

Hinweis

- Aufgrund regionaler Unterschiede bei der Produktverfügbarkeit sind die in diesem Abschnitt beschriebenen Anschlussmethoden in Ihrem Land oder Ihrer Region möglicherweise nicht anwendbar.

EcoFlow Smart Home Panel 2 (Nur US-Version)

EcoFlow Smart Home Panel 2 verbindet bis zu 3 DELTA Pro Ultra-Sets (1 Wechselrichter unterstützt bis zu 5 Batterien) und dient als zusätzlicher Verteilungspunkt für Strom vom Haupt-Panel und bietet zusätzliche Leistungsschalter für Ihre Notstromverbraucher

- A. DELTA Pro Ultra (×3 Sätze max.)
- B. EcoFlow Smart Home Panel 2 (Unter-Panel)
- C. Haupt-Panel
- D. Zähler



Umschalter

Schema 1 (Nur US-Version)

Der EcoFlow 50 A Hub verbindet bis zu zwei DELTA Pro Ultra-Sets und fungiert als Stromübertragungszentrale zwischen DELTA Pro Ultra und dem 50 A Umschalter.

- A. EcoFlow DELTA Pro Ultra (×2 Sätze max.)
- C. Haupt-Panel
- D. Zähler
- E. 50 A Umschalter
- F. EcoFlow 50 A Hub

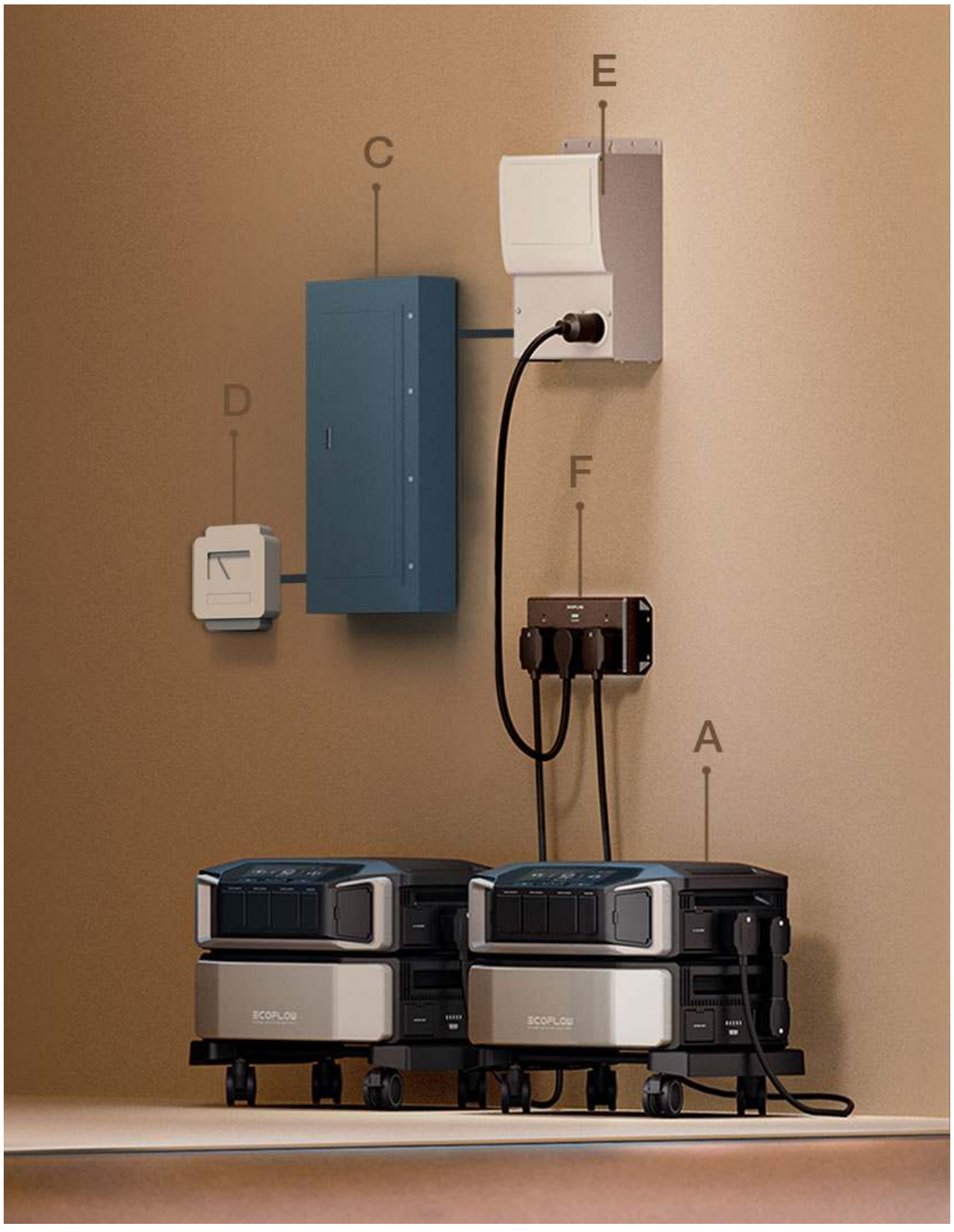

Schema 2 (Nur US-Version)

- A. EcoFlow DELTA Pro Ultra (×1 Satz)
- C. Haupt-Panel
- D. Zähler
- E. 30 A Umschalter



Schema 3 (Nur EU-/UK-/AU-Version)

- A. Sicherungskasten
- B. Automatischer Umschalter
- C. EcoFlow DELTA Pro Ultra

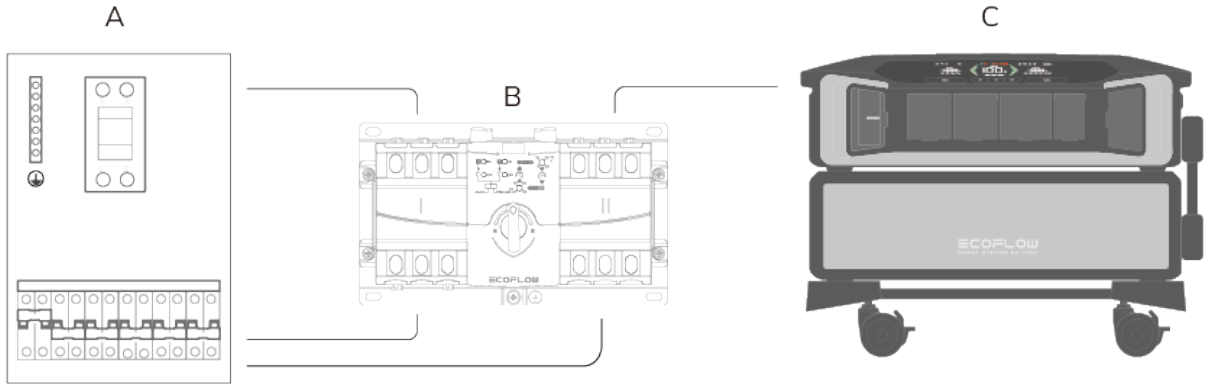

Schema 4 (Nur EU-/UK-/AU-Version)

- A. Sicherungskasten
- B. Manueller Umschalter
- C. EcoFlow DELTA Pro Ultra

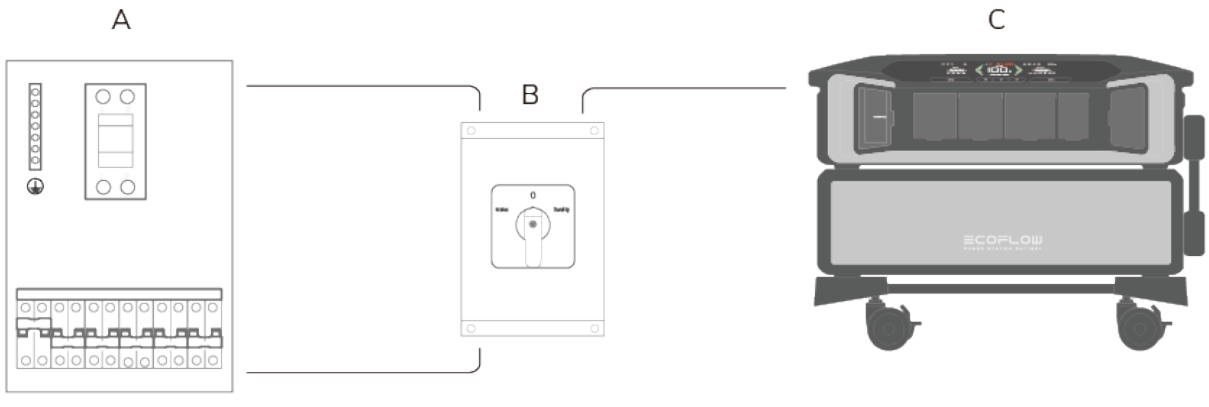

HINWEIS

- Schließen Sie bei jedem Umschalter ohne Eingangskasten-Funktion bitte einen Eingangskasten an DELTA Pro Ultra und den Umschalter an.

Übersicht

Anschlüsse und Tasten

EcoFlow DELTA Pro Ultra Wechselrichter



1	USB-C Ausgangsanschluss (100 W)	Unterstützt über USB-C betriebene Geräte mit einer maximalen Ausgang von 100 W.
2	AC Netzschalter	① Einmal drücken, um die entsprechenden AC-Anschlüsse zu aktivieren oder zu deaktivieren. 10 Sekunden lang gedrückt halten, um die AC-Ausgangsfrequenz umzuschalten.
3	Netzschalter	① Zum Einschalten 1 Sekunde lang drücken. ② Zum Ausschalten 2-3 Sekunden gedrückt halten. ③ Einmal drücken, um den LCD Bildschirm

		ein-/auszuschalten. ④ 5 Sekunden lang gedrückt halten, um Bluetooth zurückzusetzen, wenn das Produkt ausgeschaltet ist.
4	DC Netzschalter	Einmal drücken, um die entsprechenden DC Anschlüsse zu aktivieren/deaktivieren.
5	USB-A Ausgangsanschluss	Unterstützt über USB-A betriebene Geräte.
6	DC Ausgangsanschluss	Unterstützt Zigarettenanzünder und andere Geräte.
7	Niedrigspannung PV Eingang	Schließen Sie den Wechselrichter zum Laden an Solarpanels an, mit einer Spannung zwischen 30 V und 150 V.
8	PV Schalter	Schaltet den PV Schalter ein/aus, um die Solarladung zu aktivieren/deaktivieren.
9	4G Dongle Anschluss (nur US-Version)	Stecken Sie den EcoFlow 4G Dongle PPS (NA) in diesen Anschluss, um die Kommunikation zwischen dem Gerät und dem EcoFlow Webportal herzustellen.
10	AC Ausgangsbuchse (120 V, 20 A max. pro Anschluss) – Notstrom-UPS	Unterstützt 120 V, 20 A max. Ausgangsleistung und 20 ms UPS pro Anschluss.
11	AC Ausgangsbuchse (120 V, 20 A max. pro Anschluss) – Online-UPS	Unterstützt 120 V, 20 A max. Ausgangsleistung und 0 ms UPS pro Anschluss.
12	AC Ausgangsbuchse (max. 120 V, 30 A) – Online-UPS	Unterstützt max. 120 V, 30 A Ausgangsleistung und 0 ms UPS.
13	AC Ausgangsbuchse (120 V/240 V, 30 A max.) – Notstrom-UPS	Unterstützt 120 V/240 V, 30 A max. Ausgangsleistung und 20 ms UPS.
14	Erdschraube	Erdet das Produkt im Falle eines möglichen Stromschlags.
15	AC Ladeeingangs-Anschluss	① Verbindet das Gerät zum Laden mit einer Steckdose. ② Verbindet das Gerät zum Laden mit einem Generator.
16	AC-Ladegeschwindigkeitsschalter	Passt die Ladegeschwindigkeit bei der AC Ladung an.
17	Hochspannung PV Eingang	Anschluss an Solarpanels zum Aufladen mit einer Spannung zwischen 80 V und 450 V.
18	Verriegelungsöffnung	Verriegelt die Verriegelungsöffnung (Schloss nicht im Lieferumfang enthalten), um ein versehentliches Starten zu verhindern.
19	Stromeingangs/-ausgangs-Anschluss (US) Stromeingangs-Anschluss	① Wird zum Aufladen an einem Generator angeschlossen. ② Wird zum Aufladen an einem EV-

	(EU/UK/AU)	Ladegerät angeschlossen.
20	Batterieanschluss	Verbindet den Wechselrichter mit der Batterie.

EcoFlow DELTA Pro Ultra Batterie



1	Batterieanschluss	Verbindet den Wechselrichter mit der Batterie.
2	Netzschalter	① Zum Einschalten 1 Sekunde lang drücken. ② Zum Ausschalten 2-3 Sekunden gedrückt halten. ③ Einmal drücken, um den LCD Bildschirm ein-/auszuschalten. ④ 5 Sekunden lang gedrückt halten, um Bluetooth zurückzusetzen, wenn das Gerät ausgeschaltet ist.
3	LED Anzeige	Zeigt den Status von Ein/Aus und Laden/Entladen an.

LCD-Bildschirm

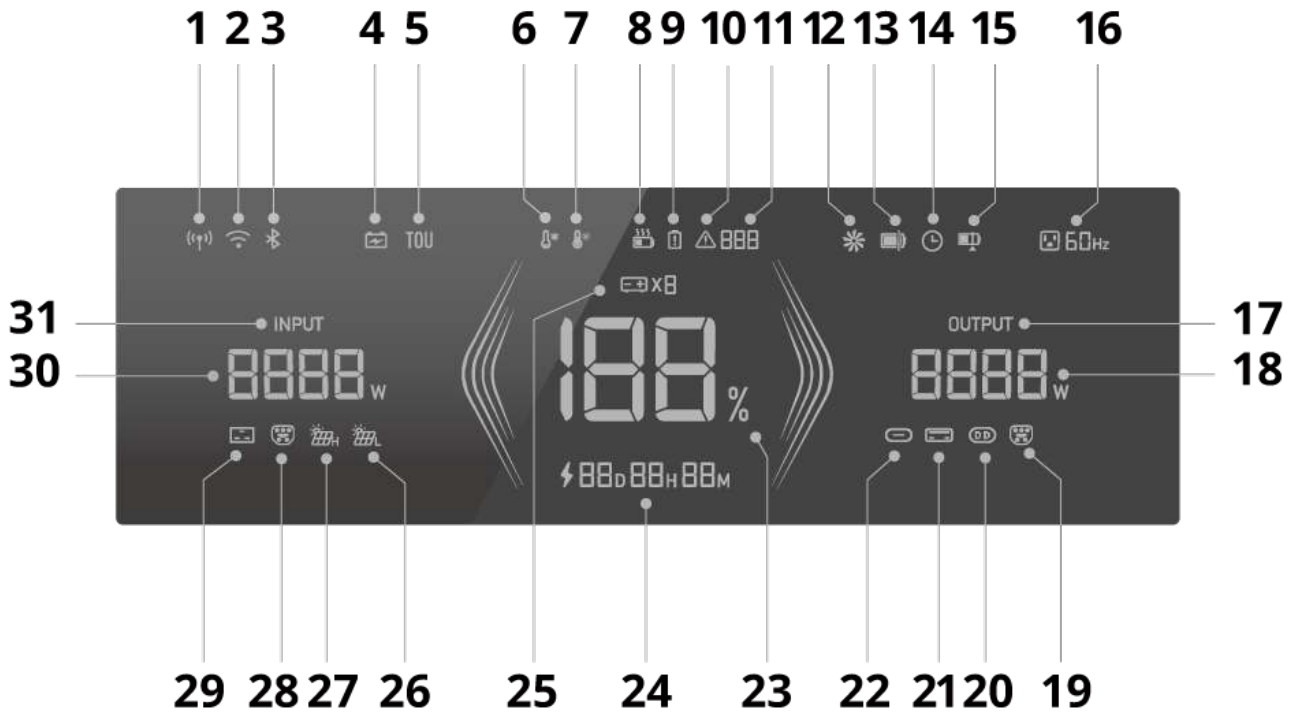

1	4G-Verbindung	17	Ausgangsanzeige
2	WLAN Verbindung	18	Gesamtausgangsleistung (Scheinleistung) ※
3	Bluetooth -Verbindung	19	Ausgangsleistung
4	Backup Modus	20	DC Ausgang
5	TOU-Modus	21	USB-A Ausgang
6	Warnung bei niedriger Temperatur	22	USB-C Ausgang
7	Warnung vor hoher Temperatur	23	Verbleibender Batterieprozentsatz
8	Eigenverbrauchsmodus	24	Verbleibende Lade-/Entladezeit
9	Batterieausfallwarnung	25	Anzahl der Batterien
10	Fehlermeldung	26	PV Eingang niedrig
11	Fehlercode	27	PV Eingang hoch
12	Ventilator	28	Leistungsaufnahme
13	Ladegrenze	29	AC Ladeeingang
14	Timer	30	Gesamteingangsleistung
15	Lade-/Entladeniveau	31	Eingangsanzeige
16	AC-Ausgangsfrequenz		

※ Scheinleistung

- Die Scheinleistung auf dem LCD Bildschirm zeigt die von der Powerstation an die Geräte für den Gesamtbetrieb gelieferte Leistung an. Sie ist im Allgemeinen höher als die von den Geräten im Betrieb verbrauchte Leistung (Wirkleistung). *Die Umrechnung lautet: Wirkleistung = Scheinleistung × Leistungsfaktor (PF)*.

- Bitte überprüfen Sie den Leistungsfaktor (PF) unter [Geräte-Homepage] – [Einstellungen] – [Laborfunktion] in der Eco Flow App.

Weitere Einzelheiten finden Sie unter "LCD-Bildschirmsymbole".

LED-Anzeige

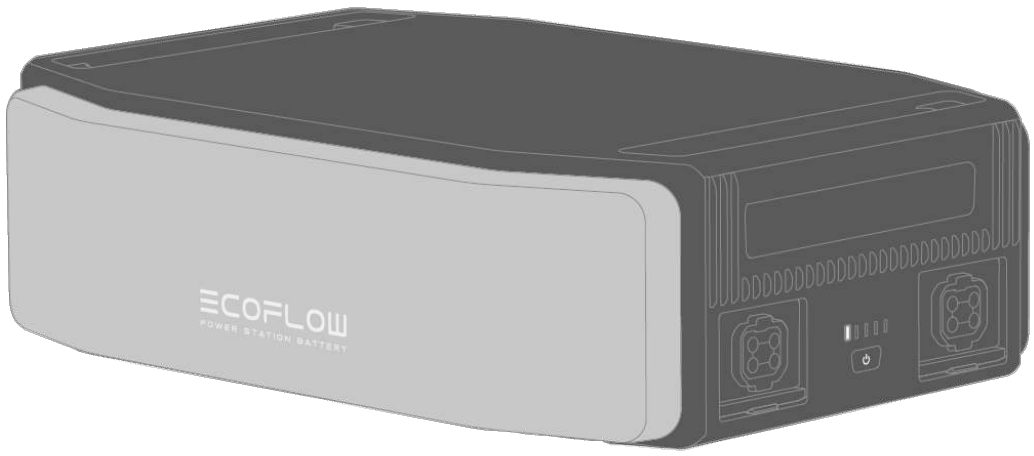

Status	Beschreibung
Einschalten	LED 1 bis 5 leuchten nacheinander
Ausschalten	LED 5 bis 1 schalten nacheinander ab
Entladen	81 % ~ 100 %: LED 1 bis 5 leuchtet 61 % ~ 80 %: LED 1 bis 4 leuchtet 41 % ~ 60 %: LED 1 bis 3 leuchtet 21 % ~ 40 %: LED 1 bis 2 leuchtet 1 % ~ 20 %: LED 1 leuchtet 0 %: LED 1 bis LED 5 blinken
Aufladung	0 ~ 20 %: LED 1 blinkt 21 ~ 40 %: LED 1 leuchtet, LED 2 beginnt zu blinken 41 ~ 60 %: LED 1 bis 2 leuchten, LED 3 blinkt 61 ~ 80 %: LED 1 bis 3 leuchten, LED 4 blinkt 81 ~ 99 %: LED 1 bis 4 leuchten, LED 5 blinkt 100 %: LED 1 bis LED 5 leuchten

Installation

⚠️ VORSICHT

- Bitte stellen Sie sicher, dass das Produkt an einem gut belüfteten Ort installiert wird und blockieren Sie die Lüfter während des Betriebs nicht. Durch unzureichende Belüftung kann das Gerät beschädigt werden.

Montage auf tragbarem Ständer

1. Installieren Sie den tragbaren Ständer, die Batterie und den Wechselrichter nacheinander, wobei sich die Batterieanschlüsse des Wechselrichters und der Batterie auf derselben Seite befinden müssen, und stellen Sie sicher, dass der Wechselrichter und die Batterie ordnungsgemäß in den entsprechenden Nuten installiert sind.

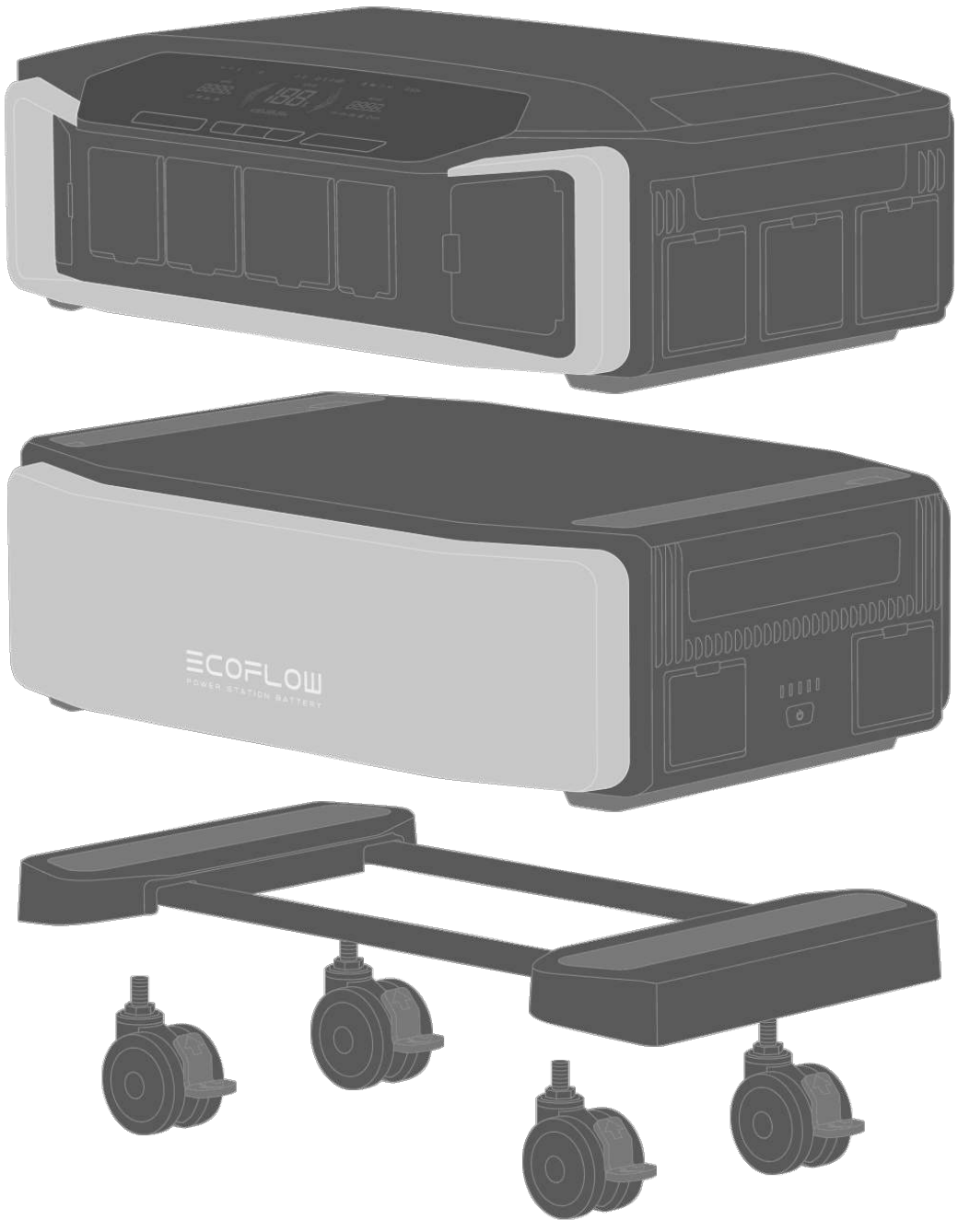

2. Öffnen Sie die Schutzabdeckungen und schließen Sie das Batteriekabel an.

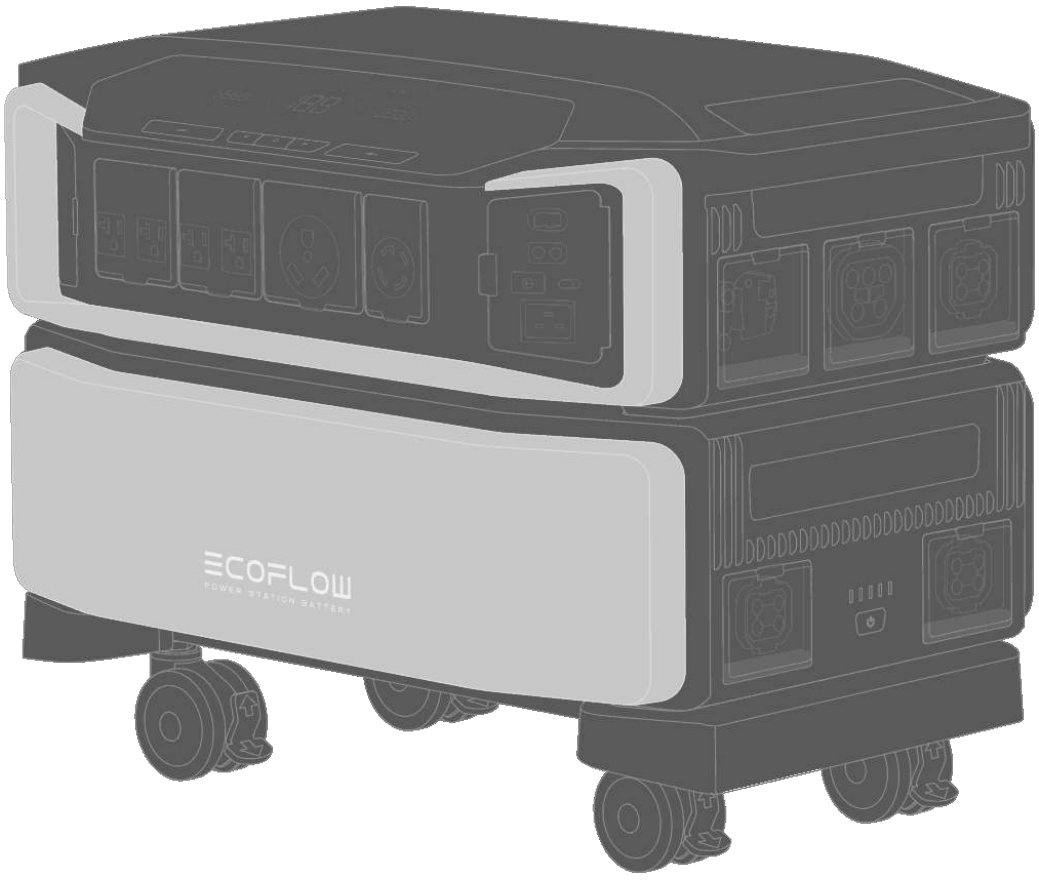

3. Ein Wechselrichter unterstützt bis zu 5 Batterien. Achten Sie bei der Installation darauf, dass die Batterieanschlusskabel in der richtigen Reihenfolge wie in der Abbildung montiert werden. Wenn Sie mehr als 3 Batterien anschließen, stellen Sie nach der Installation die Bremsen der Halterungsrollen fest.

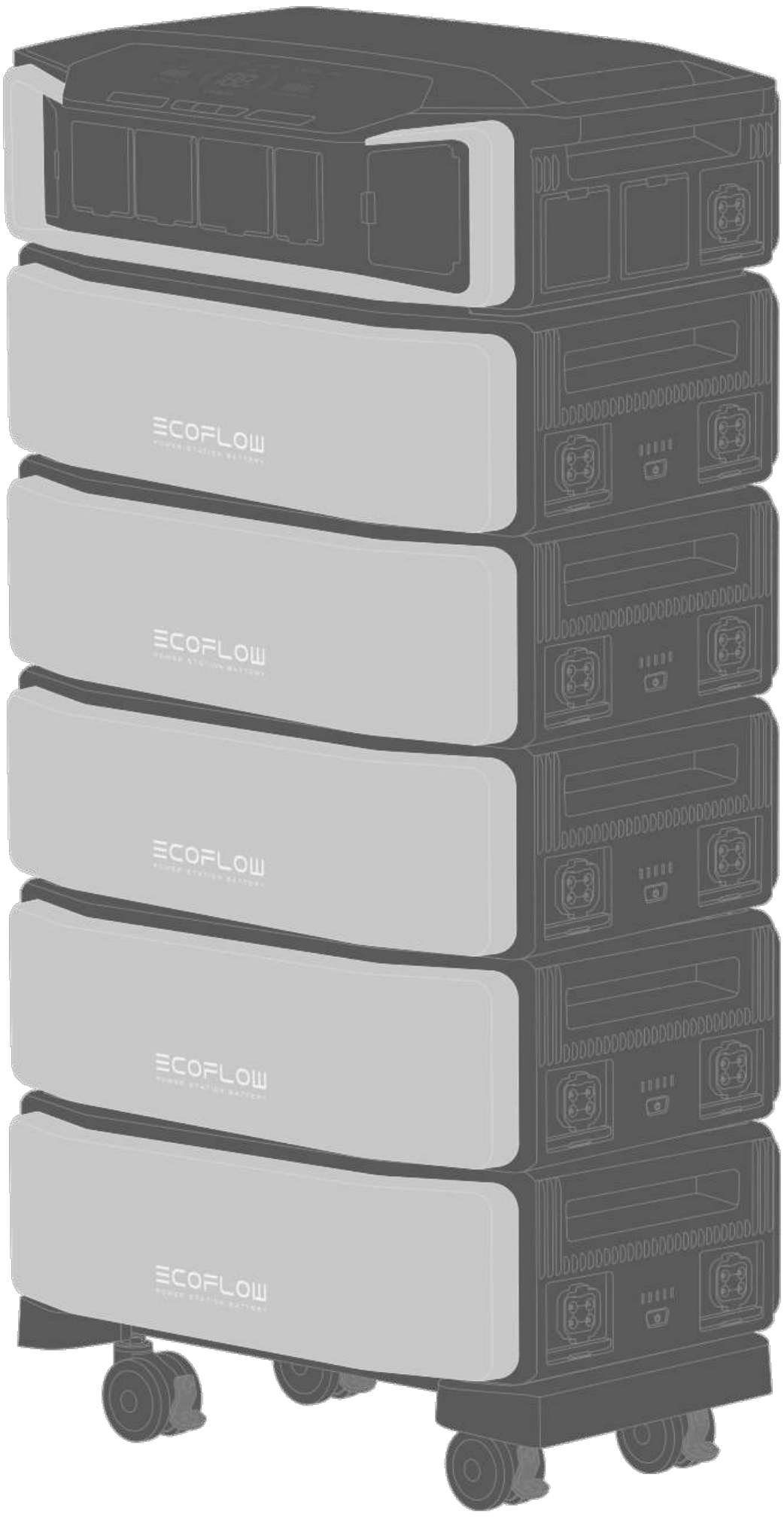

⚠ VORSICHT

- Um ein versehentliches Herausziehen des Steckers zu vermeiden, empfehlen wir Ihnen, das Batteriekabel zu verriegeln. Nachdem Sie das Batteriekabel montiert haben, können Sie es mit einem Schlitzschraubendreher verriegeln. Wenn Sie das Kabel entfernen müssen, denken Sie daran, es zuerst zu entriegeln.
- Bewegen Sie bei längerem Gebrauch nicht das gesamte Produkt-Set, wenn Sie den Wechselrichter an drei oder mehr Batterien anschließen und die Rollen durch Herunterdrücken der Bremse feststellen, sodass das Produkt

nicht mehr bewegt werden kann. Wenn Sie das Produkt bewegen müssen, betätigen Sie die Bremse, um die Rollen zu entriegeln.

- Wir empfehlen, das gesamte Produkt-Set mit Metallhalterungen zu befestigen, wenn Sie 3 oder mehr Batterien an den Wechselrichter anschließen. Die Metallhalterungen werden an der Batterie direkt unter dem Wechselrichter angebracht. Der empfohlene Montageabstand zur Wand beträgt zwecks Wärmeableitung 5 cm.



Erfahren Sie mehr

- Da das Produkt sehr schwer ist, empfehlen wir, dass zwei Personen es tragen, um mögliche Verletzungen zu vermeiden.
- Der tragbare Ständer muss auf einer harten, flachen Oberfläche und nicht auf einer weichen Oberfläche (z. B. Erde oder Sand) montiert werden. Stellen Sie den tragbaren Ständer nicht auf eine geneigte Oberfläche, da das Produkt dadurch umkippen und möglicherweise Verletzungen oder Produktschäden verursachen kann.

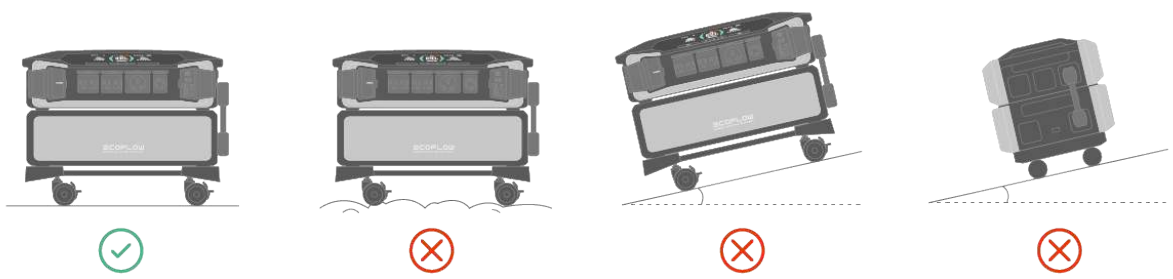

Montage von zwei Sets der Einheit

Wenn Sie zwei Produkt-Sets haben, können Sie ein Set auf das andere stellen.

Beachten Sie, dass das obere Set mit Stützfüßen statt mit Rollen installiert werden sollte.

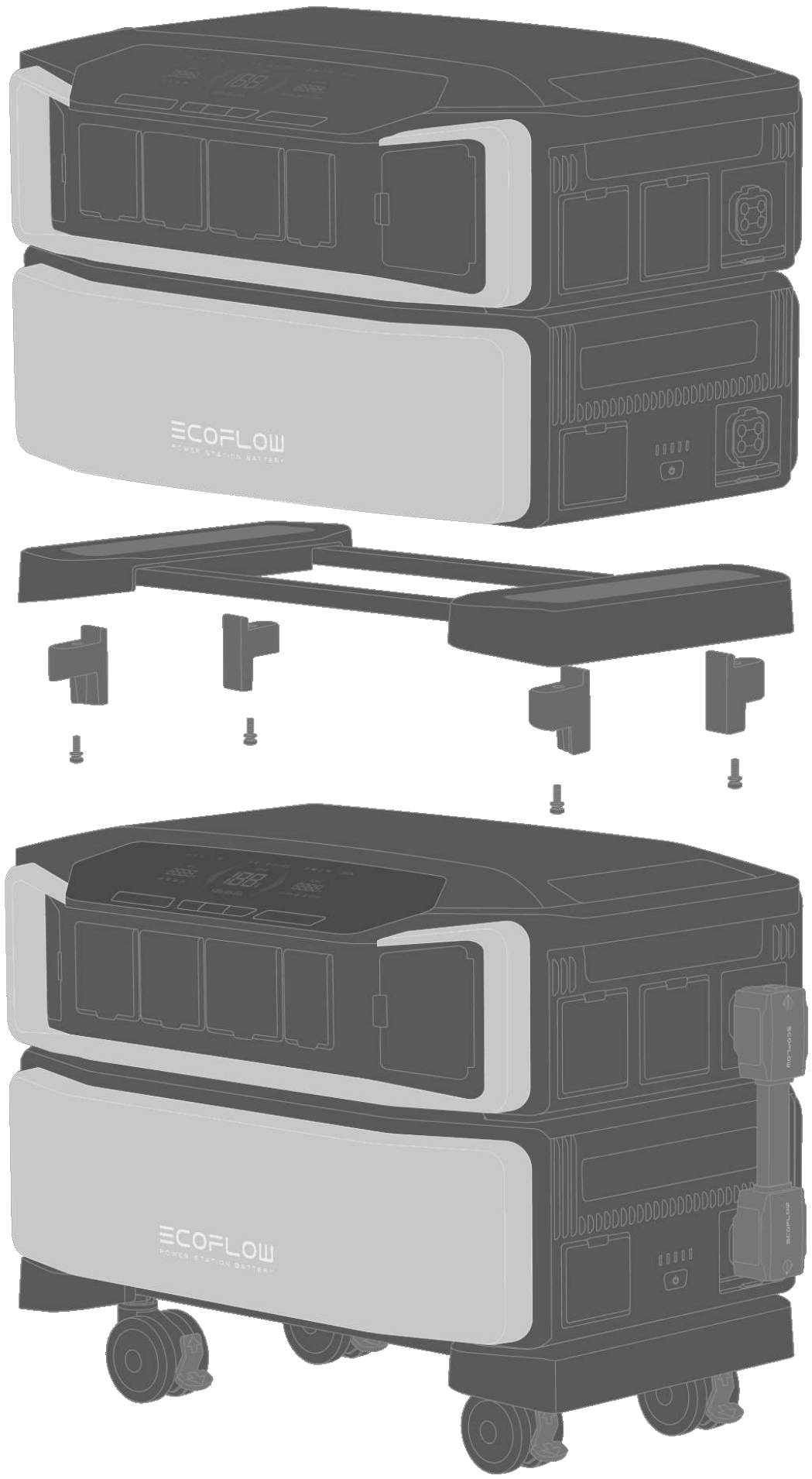

⚠ VORSICHT

- Bei dieser Installation können bis zu zwei Batterien an einen Wechselrichter angeschlossen werden.
- Die EcoFlow Metallhalterungen müssen an der Batterie unter dem oberen Wechselrichter befestigt werden.

Montage auf einem Regal

Wenn Sie vorhaben, Wechselrichter und Batterie an unterschiedlichen Orten zu platzieren (zum Beispiel auf einem Regal, auf dem Boden usw.), können Sie diese mit einem 0,75 Meter langen Batterieanschlusskabel verbinden.



Erfahren Sie mehr

Montage am Wagen

Um das Produkt einfach zu bewegen, können Sie das Set auch auf dem Wagen montieren. Beachten Sie jedoch, dass Sie auf dem Wagen nur einen Wechselrichter und eine Batterie montieren können.

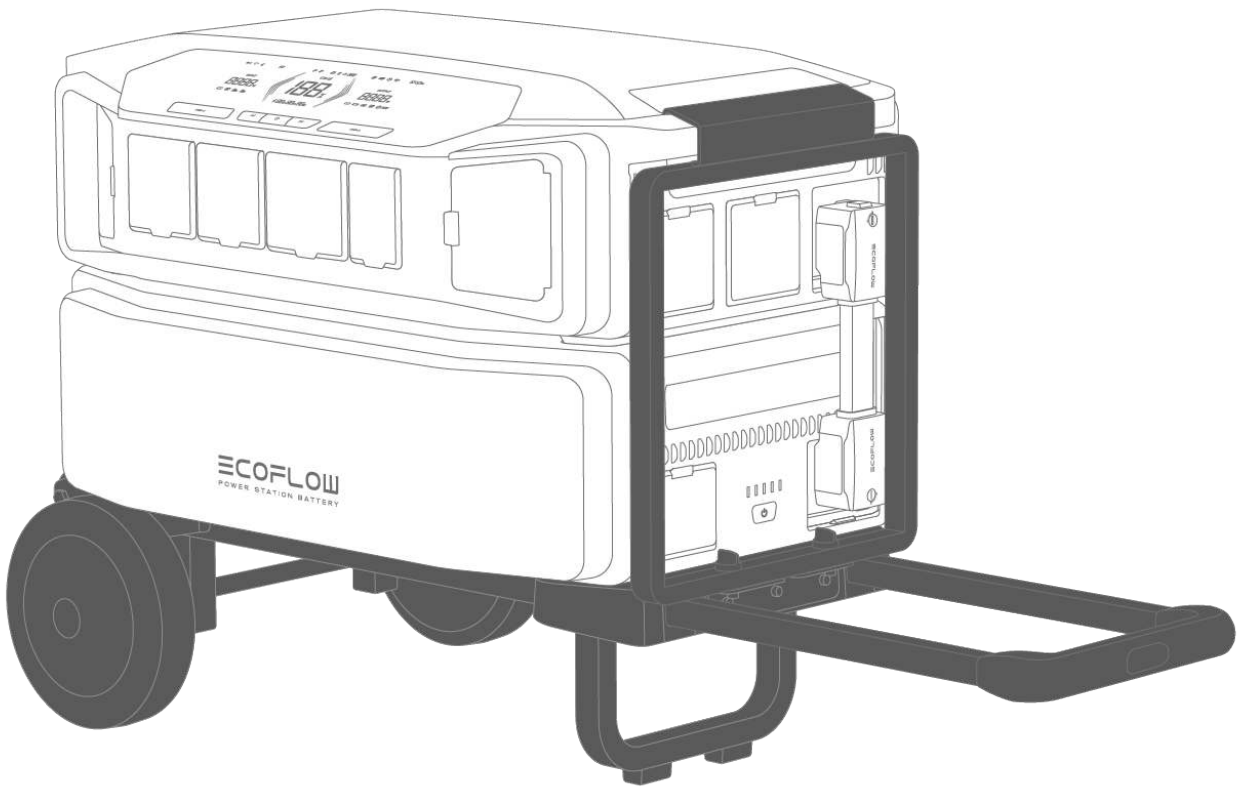

Erfahren Sie mehr

Ein-/Ausschalten

Halten Sie den Netzschalter des Wechselrichters oder der Batterie 1 Sekunde lang gedrückt, um das Gerät einzuschalten. Halten Sie ihn zum Ausschalten des Geräts 2-3 Sekunden lang gedrückt.



Status	Beschreibung
Einschalten	1 Sekunde lang drücken
LCD Bildschirm ein/aus	einmal drücken
Ausschalten	2-3 Sekunden lang gedrückt halten

HINWEIS

- Wenn das Gerät ausgeschaltet ist, schaltet es sich automatisch ein, wenn Sie das Produkt an eine Steckdose anschließen.
- Wenn das Gerät eingeschaltet ist, leuchtet der LCD Bildschirm auf. Durch erneutes Drücken des Netzschalters wird der LCD-Bildschirm ausgeschaltet, das Produkt selbst wird jedoch nicht ausgeschaltet.
- Wenn der Wechselrichter an mehr als eine Batterie angeschlossen ist, können Sie den Netzschalter einer beliebigen Batterie gedrückt halten, um das Produkt einzuschalten.
- Das Gerät wechselt in den Standby-Modus und der LCD-Bildschirm wird ausgeschaltet, wenn es 5 Minuten lang nicht verwendet wurde. Wenn Sie das Produkt wieder verwenden, wird der LCD-Bildschirm automatisch wieder eingeschaltet.
- Die Standard-Standby-Zeit des Produkts beträgt 2 Stunden. Das Gerät wird automatisch heruntergefahren, wenn die Ausgangsleistungs-Tasten ausgeschaltet werden oder 2 Stunden lang keine Verbraucher angeschlossen sind.
- Halten Sie den Netzschalter 10 Sekunden lang gedrückt, um die Bluetooth-Verbindung zurückzusetzen.

Geräte mit Strom versorgen

AC/DC Ausgang

Drücken Sie den AC Netzschalter, um die AC Ausgangsanschlüsse zu aktivieren, und drücken Sie ihn erneut, um sie zu deaktivieren.



Drücken Sie den DC Netzschalter, um die DC Ausgangsanschlüsse zu aktivieren, und drücken Sie ihn erneut, um sie zu deaktivieren.



HINWEIS

- Stellen Sie sicher, dass das Produkt eingeschaltet ist (weitere Einzelheiten

finden Sie unter „**Ein-/Ausschalten**“), bevor Sie den DC/AC Ausgang aktivieren.

- Stellen Sie sicher, dass die Gesamtleistung aller Verbraucher geringer ist als die Nennleistung des Produkts.
- Nach 12 Stunden ohne Verbraucher für die AC Ausgangsanschlüsse schaltet sich der AC Netzschalter automatisch aus.

EcoFlow 50 A Hub

Sie können ein oder zwei DELTA Pro Ultra-Sets an den EcoFlow 50 A Hub anschließen, um Ihr Auto oder andere Geräte mit NEMA 14-50-Stecker aufladen. Um ein oder zwei DELTA Pro Ultra-Sets erfolgreich zu verbinden, befolgen Sie die folgenden Schritte:

1. Schließen Sie ein oder zwei DELTA Pro Ultra-Sets an den EcoFlow 50 A Hub an.
2. Tippen Sie auf den Netzschalter, um DELTA Pro Ultra einzuschalten
3. Drücken Sie zum Verbinden die AC Ein-/Aus-Taste des 50 A Hubs.

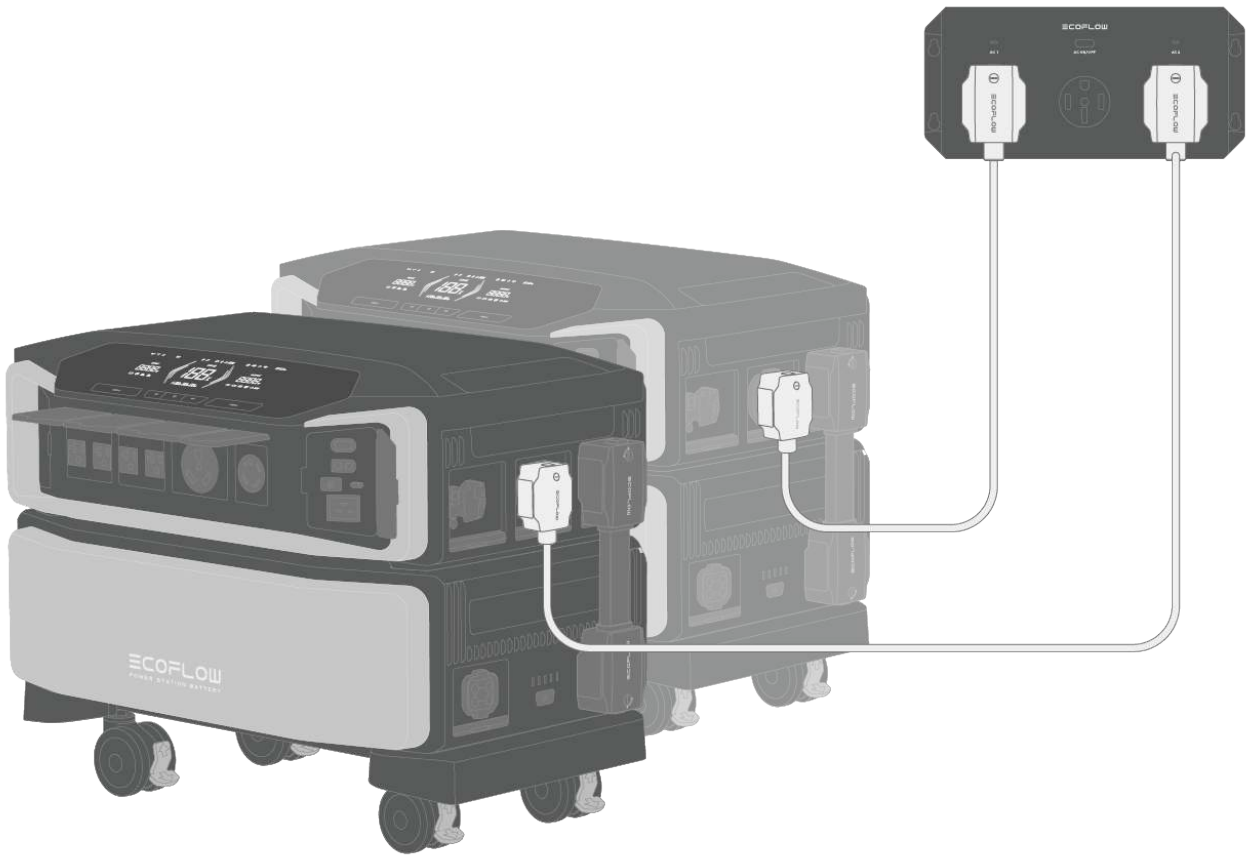

Aufladen Ihrer Powerstation

Aufladen über die Steckdose

Sie können das Produkt aufladen, indem Sie das mitgelieferte AC-Ladekabel an den Schnellladeeingang des Produkts und an eine Steckdose anschließen. Um die Ladegeschwindigkeit anzupassen, können Sie entweder den AC-Ladegeschwindigkeitsschalter umlegen oder sie in der Eco Flow App einrichten.



Einstellen der AC-Ladegeschwindigkeit

Die Ladegeschwindigkeit kann über den AC-Ladegeschwindigkeitsschalter eingestellt werden. Drehen Sie den Schalter nach links, um die maximale Ladegeschwindigkeit zu erreichen; drehen Sie den Schalter nach rechts, um die Ladegeschwindigkeit auf den Standardwert zurückzusetzen. Die Ladegeschwindigkeit können Sie in der App einstellen.

⚠️ VORSICHT

- Lassen Sie den AC Netzschalter ausgeschaltet, während Sie das Produkt über eine Hochspannungssteckdose aufladen.

Aufladen über das EV-Ladegerät

Schließen Sie Ihr EV-Ladegerät an das Produkt an, um das Laden über das EV-Ladegerät zu ermöglichen.
Wenn Sie nicht sicher sind, wie Sie Ihr EV-Ladegerät an das Produkt anschließen, lesen Sie das Hanfbuch des EV-Ladegeräts oder wenden Sie sich für weitere Informationen an den Hersteller. Um EV-Ladung zu aktivieren, befolgen Sie bitte die folgenden Schritte:

1. Verbinden Sie eine Seite des EV Adapters mit dem Stromeingangs/-ausgangsandschluss und die andere Seite mit dem EV-Ladegerät.
2. Schalten Sie den Netzschalter des DELTA Pro Ultra ein.

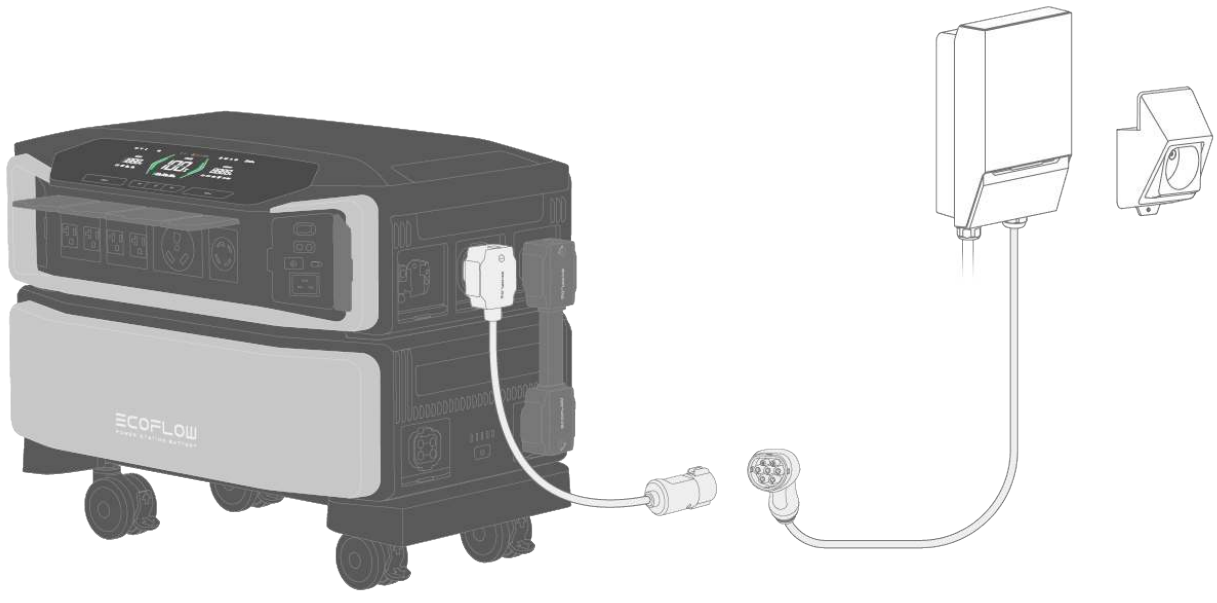

Aufladen über den Generator

Schließen Sie Ihren Generator an das Produkt an, um das Laden über den Generator zu ermöglichen.
Wenn Sie nicht sicher sind, wie Sie Ihren Generator an das Produkt anschließen, lesen Sie das Hanfbuch des Generators oder wenden Sie sich für weitere Informationen an den Hersteller.

Stellen Sie sicher, dass die Leistung des Produkts geringer ist als die Ihres Generators, und schließen Sie dann eine Seite des Generators an den Stromeingangs/-ausgangsanschluss oder den AC Ladeeingang und die andere Seite an den Generator an.

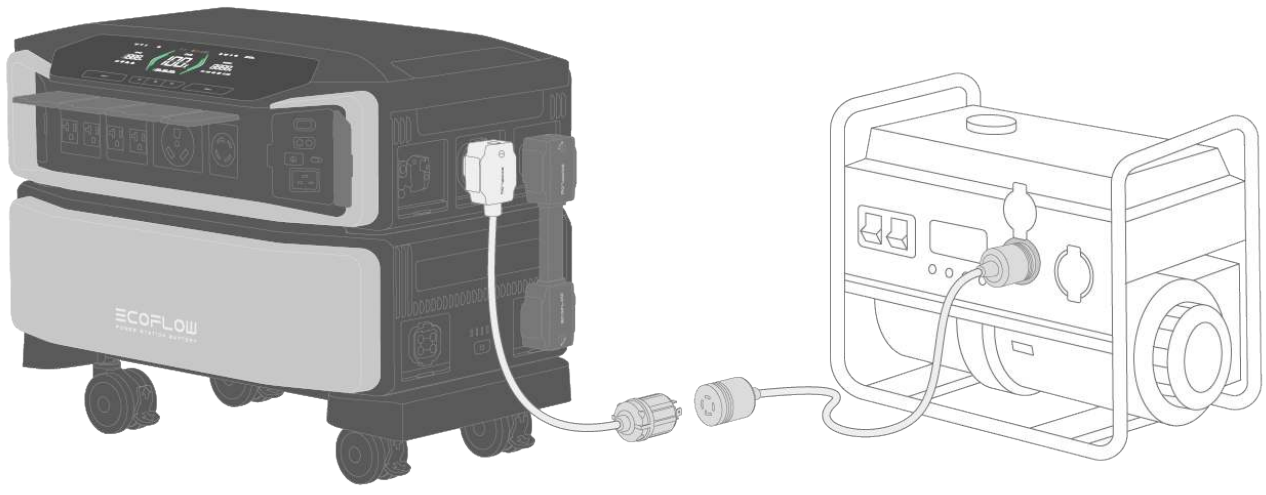

DELTA Pro Ultra unterstützt herkömmliche Generatoren mit einem THD von weniger als oder gleich 10 %.

Aufladen über Solarpanels

GEFAHR

- Um dieses Produkt sicher an den Stromkreis der PV-Anlage anzuschließen, empfehlen wir Ihnen, sich bezüglich der Installation und anderer Einzelheiten an qualifiziertes Fachpersonal zu wenden.
- Solarpanels und Hochspannungs-PV-Eingang sind nicht im Lieferumfang enthalten. Bitte kaufen Sie diese auf der offiziellen EcoFlow Website und stellen Sie sicher, dass die Solaranschlüsse der Solarpanels mit den Hochspannungs-PV-Eingangsanschlüssen kompatibel sind.
- Die Gesamtleistung der Solarpanels und die Sonnenintensität bestimmen die Dauer der Solarladung.
- Achten Sie bei der Reihenschaltung von Solarpanels darauf, dass die maximale Ausgangsspannung aller Panels zwischen 30 V und 150 V für den Niedrigspannungs-PV-Eingang und 80 V und 450 V für den Hochspannungs-PV-Eingang liegt (Sie können entweder Niedrigspannung-PV oder Hochspannung-PV wählen, wenn die maximale Ausgangsspannung aller Panels zwischen 80 V und 150 V liegt).
- Um Produktschäden zu vermeiden, stellen Sie sicher, dass die Solarpanels ordnungsgemäß an den Niederspannungs-PV- oder Hochspannungs-PV- Eingang angeschlossen sind.
- Wenn Sie den EcoFlow DELTA Pro Ultra an PV-Stromkreise von PV-Anlagen anschließen, die auf oder in Gebäuden installiert sind, muss das System gemäß NEC-Vorschriften über eine Schnellabschaltfunktion verfügen, um die Betriebssicherheit zu gewährleisten und die Stromschlaggefahr für Rettungskräfte zu verringern.
- Wenn Sie den EcoFlow DELTA Pro Ultra an Stromkreise von PV-Anlagen anschließen möchten, muss die Beratung vor dem Kauf und die Installation durch eine qualifizierte Elektrofachkraft oder einen qualifizierten Installateur erfolgen.
- Wenn Sie zwei oder mehr Solarpanels an den Wechselrichter anschließen, achten Sie bitte darauf, dass Sie den gleichen Solarpaneltyp verwenden.
- Schließen Sie eine Solarpanel-Konfiguration nicht gleichzeitig an den Niedrigspannungs-PV-Eingang und den Hochspannungs-PV-Eingang an.
- Schließen Sie eine Solarpanel-Konfiguration nicht an mehrere EcoFlow DELTA Pro Ultra Wechselrichter an.

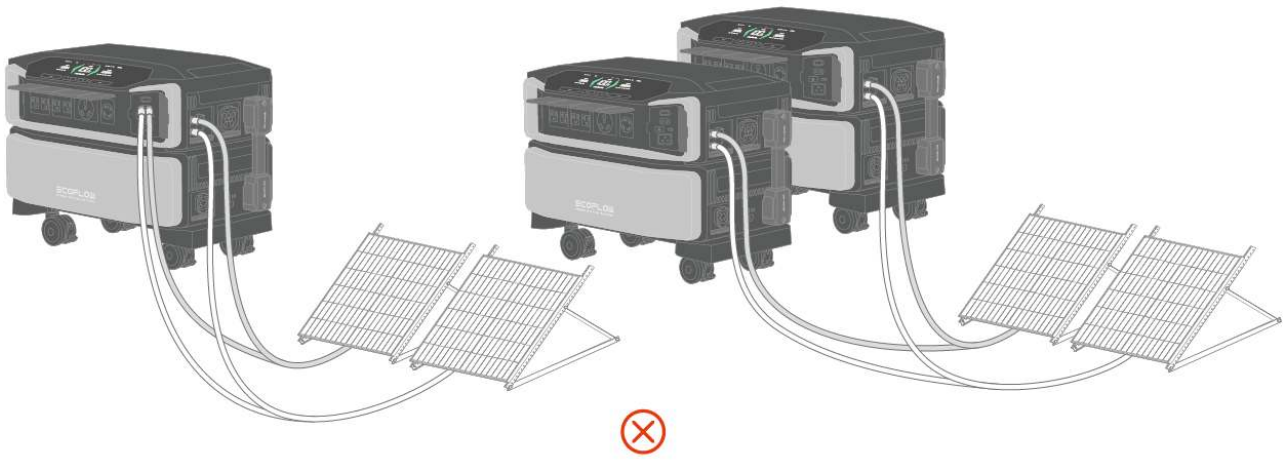

WARNUNG

- Lassen Sie den PV Schalter auf „AUS“, wenn Sie Solarpanels an das Produkt anschließen.
- Unabhängig davon, ob Sie die Solarpanels an den Niedrigspannungs-PV-Eingang oder den Hochspannungs-PV-Eingang anschließen, müssen Sie den PV Schalter einschalten, um das Solarladung zu aktivieren, sobald die Solarpanels angeschlossen sind.

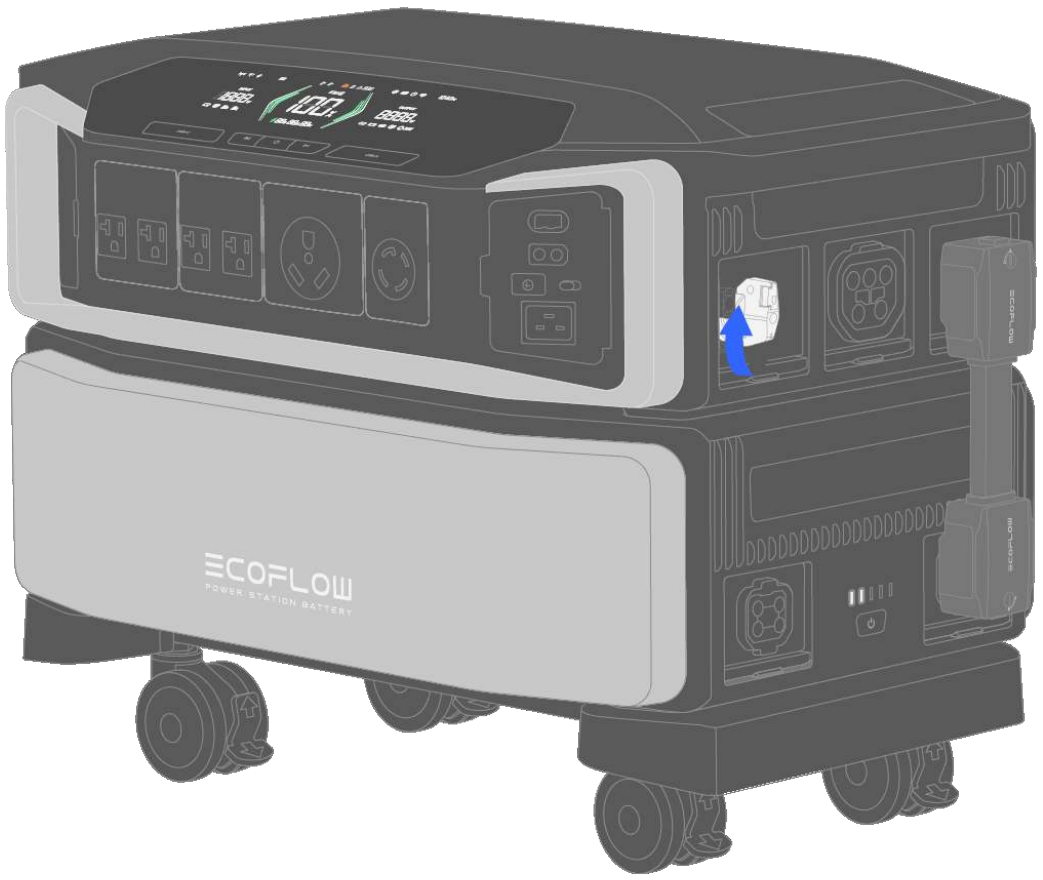

HINWEIS

Wenn das an PV-Module angeschlossene Produkt im Gebäude aufgestellt wird, muss es geerdet werden, um das Risiko eines Stromschlags zu verringern. Bevor Sie den Erdungsklemme verwenden, wenden Sie sich an eine qualifizierte Elektrofachkraft, einen Elektrosachverständigen oder eine örtliche Behörde, die für die örtlichen Vorschriften oder Verordnungen zuständig ist, die für die beabsichtigte Verwendung des Produkts gelten.

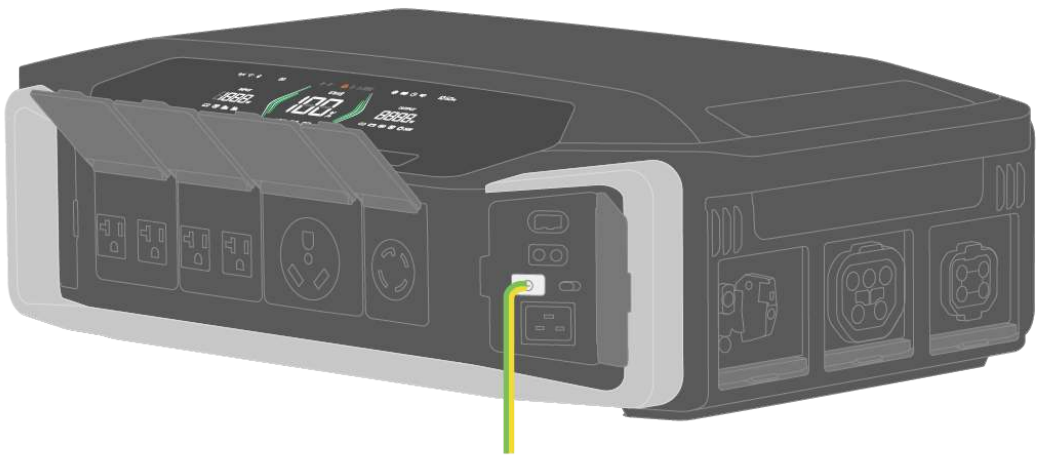

Verbindung zu Solarpanels herstellen

1. In Reihe schalten

- **PV Eingang niedrig**

Spannungsbereich: 30 V < gesamter Solar-Eingang < 150 V



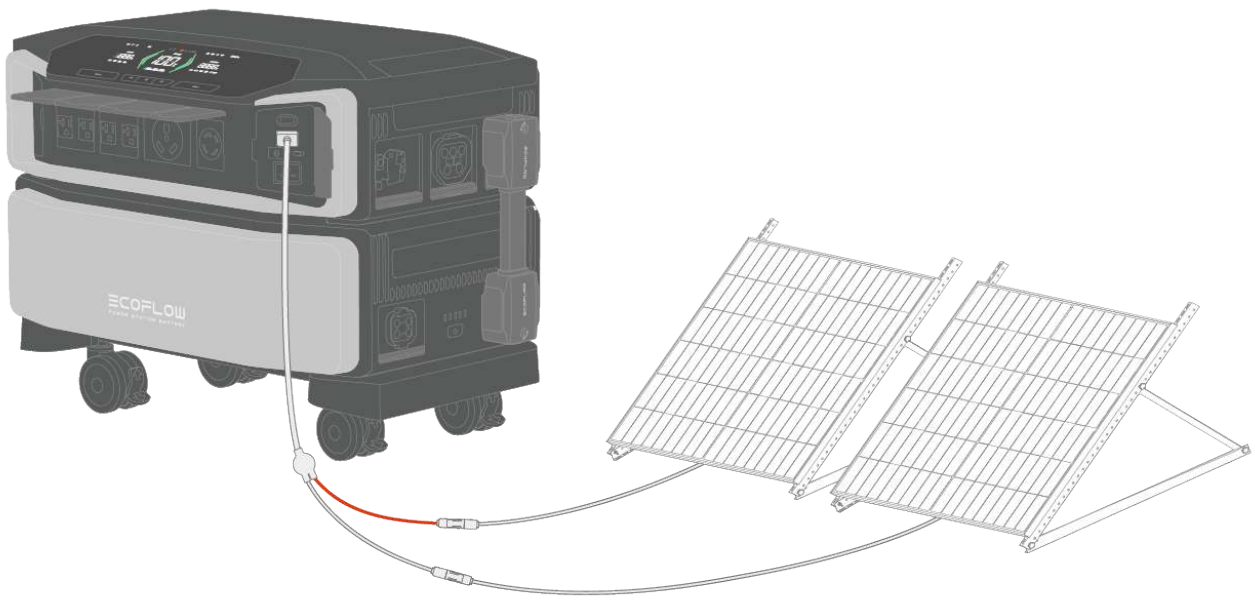

- **PV Eingang hoch**

Spannungsbereich: 80 V < gesamter Solar-Eingang < 450 V

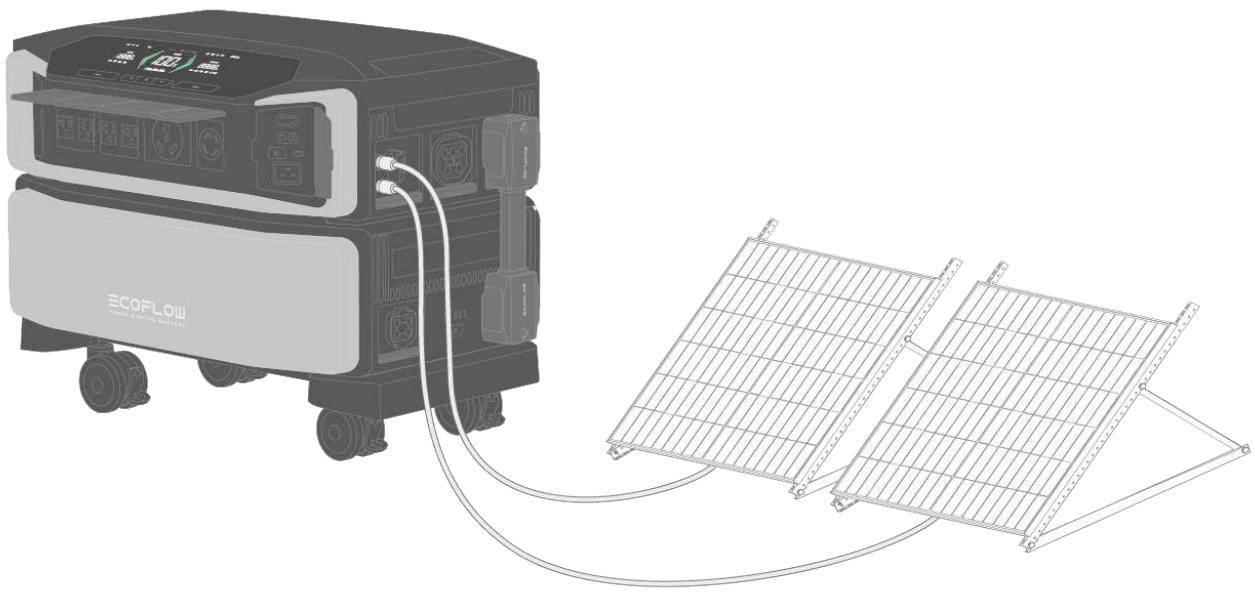

- **PV Eingang niedrig + PV Eingang hoch**

Spannungsbereich für PV Eingang niedrig: 30 V < gesamter Solar-Eingang < 150 V

Spannungsbereich für PV Eingang hoch: 80 V < gesamter Solar-Eingang < 450 V

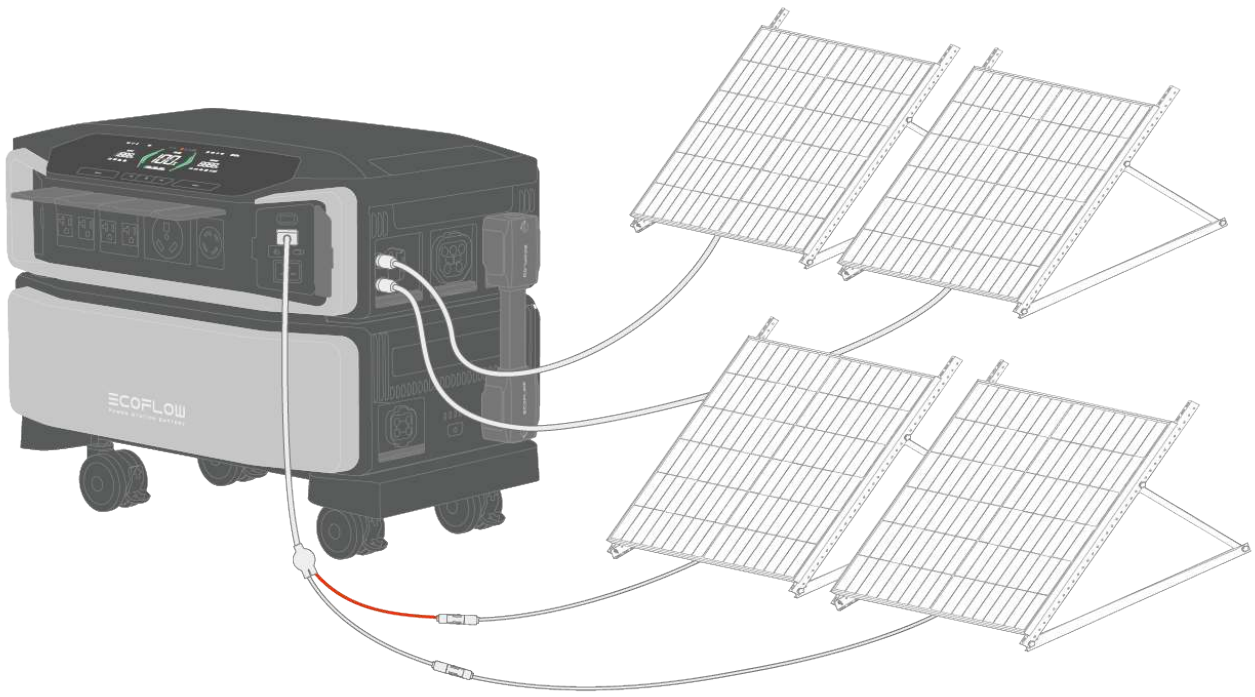

2. Parallel schalten

Wir empfehlen nicht, Solarpanels parallel an das Gerät anzuschließen, da der maximale Strom der Hochspannungs- und Niedrigspannung-PV-Eingangsanschlüsse 15 A beträgt. Wenn Sie dies dennoch tun müssen, stellen Sie bitte sicher, dass der gesamte Stromeingang der Solarpanels 15 A nicht überschreitet.

Solarladekabel entfernen

Um Solarladekabel zu entfernen, insbesondere Kabel, die an die Hochspannungs-PV-Eingang angeschlossen sind, befolgen Sie die folgenden Schritte:

1. Schalten Sie den PV Schalter aus.
2. Richten Sie das D/A-Tool an den Solaranschlüssen aus und lösen Sie sie manuell, sobald sie sich von den Hochspannungs-PV-Eingangsanschlüssen gelöst haben.

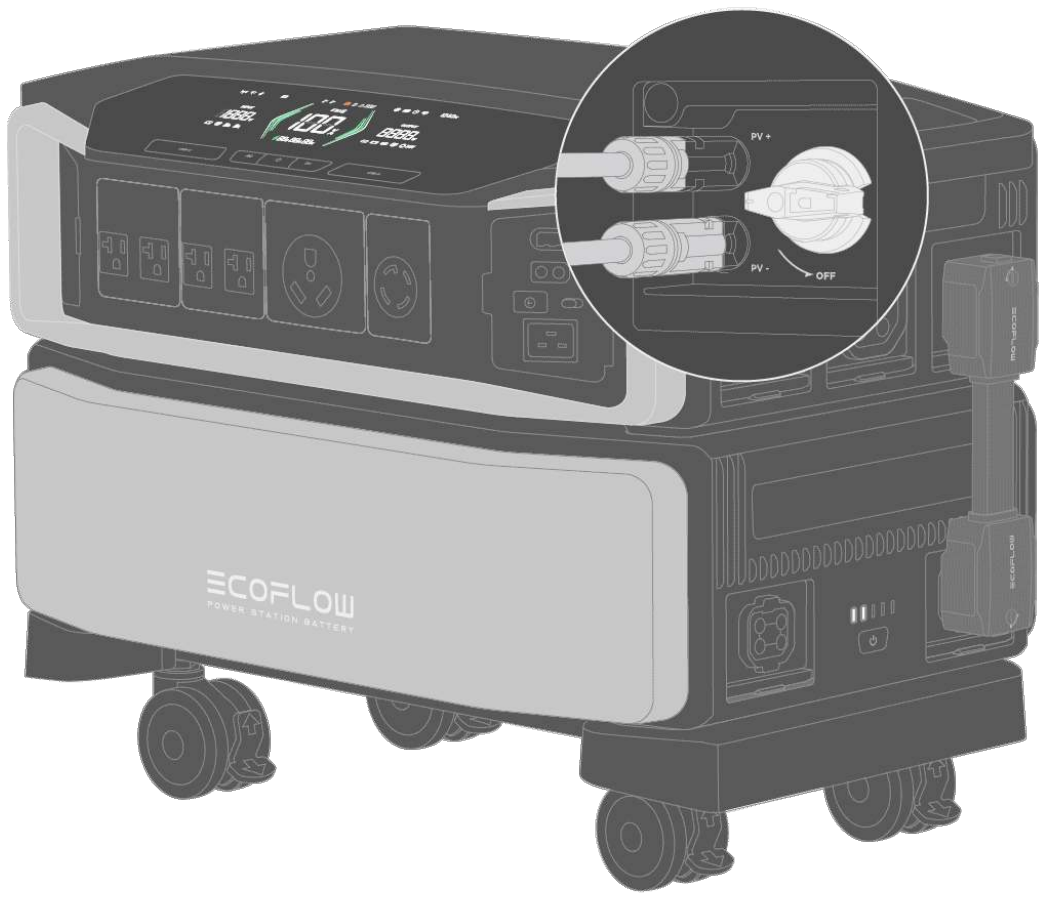

1 Wie viele EcoFlow Solarpanels kann ich anschließen?

- Weitere Einzelheiten entnehmen Sie bitte den folgenden Technischen Daten,

wenn Sie sich über die Anzahl der für den Niedrigspannungs-PV- oder Hochspannungs-PV-Eingang erforderlichen EcoFlow Solarpanels (tragbare Solarpanels und montierbare Solarpanels) nicht sicher sind.

- Wenn die Umgebungstemperatur unter 0 °C (32 °F) fällt, kann die Spannung der Solarpanels ansteigen und möglicherweise den Spannungsbereich des DELTA Pro Ultra überschreiten, was zu ungültigem Eingang führen kann. Daher ist es nicht ratsam, 6, 8 oder 10 Panels in Reihe zu schalten, mit einem tragbaren 220 W Panel, einem tragbaren 400 W Panel und einem starren 400 W Panel bei niedriger Temperatur.

EcoFlow 220 W Bifaziales Tragbares Solarpanel (Reihe)



Menge	Gesamtspannung (V)	Gesamtleistung (W)	Eingangsanschluss
2	43,6	440	PV niedrig
3	65,4	660	PV niedrig
4	87,2	880	PV niedrig / PV hoch
5	109	1 100	PV niedrig / PV hoch
6	130,8	1 320	PV niedrig / PV hoch

EcoFlow 400 W Tragbares Solarpanel (Reihe)



Menge	Gesamtspannung (V)	Gesamtleistung (W)	Eingangsanschluss
2	96	800	PV niedrig / PV hoch
3	144	1 200	PV niedrig / PV hoch
4	192	1 600	PV hoch
5	240	2 000	PV hoch
6	288	2 400	PV hoch
7	336	2 800	PV hoch
8	384	3 200	PV hoch

EcoFlow 400 W Starres Solarpanel (Reihe)



Menge	Eingangsspannung (V)	Gesamtleistung (W)	Eingangsanschluss
2	74,2	800	PV niedrig
3	111,3	1 200	PV niedrig / PV hoch

4	148,4	1 600	PV niedrig / PV hoch
5	185,5	2 000	PV hoch
6	222,6	2 400	PV hoch
7	259,7	2 800	PV hoch
8	296,8	3 200	PV hoch
9	333,9	3 600	PV hoch
10	371	4 000	PV hoch

2 Wie wählt man Solarpanels von Drittanbietern aus?

Dieses Produkt unterstützt das Laden mit Solarpanels von Drittanbietern.

Bei der Auswahl der Solarpanels und der Verkabelung können Sie sich an den folgenden Richtlinien orientieren, um ein sicheres Laden zu gewährleisten und die Nutzung der Solarenergie zu maximieren:

1. Grundlegende Anforderungen

Spezifikation	Dieses Produkt ist mit Solarpanels mit Standard-Spezifikationen kompatibel und wir empfehlen die Verwendung von Solarpanels mit 400 W oder mehr.
Anschluss	Bitte achten Sie darauf, dass das Solarpanel mit MC4-Steckern kompatibel ist.
Zubehör	Solar-Verlängerungskabel und Solar-Parallelkabel entsprechend dem tatsächlichen Bedarf vorbereiten.

2. Berechnen Sie die Anzahl der Solarpanels

Der Niedrigspannungs-PV-Eingang dieses Produkts unterstützt eine maximale Solar-Eingangsleistung von 1 600 W, während der Hochspannungs-PV-Eingang 4 000 W unterstützen kann.

Um den Solar-Eingang zu maximieren, können Sie mehrere Solarpanels in Reihe oder parallel schalten. Es wird empfohlen, Solarpanels mit den gleichen Spezifikationen (Strom, Spannung und Leistung) zu wählen, um den Buckets-Effekt zu vermeiden.



Mit der folgenden Leistungsberechnungsmethode können Sie die erforderliche Anzahl an Solarpanels abschätzen:

Anzahl der Solarpanels = *Maximale Eingangsleistung des PV- Anschluss ÷ Maximale Ausgangsleistung des Solarpanels*

- Wird beispielsweise ein 400 W Solarmodul an den Niedrigspannungs-PV-Eingang angeschlossen, beträgt die geschätzte Höchstzahl 1 600 W ÷ 400 W = 4 Module.

Nachdem Sie die vorläufige Zahl erhalten haben, müssen Sie die Gesamtausgangsspannung und den Gesamtstrom der Solarpanels berechnen, um zu vermeiden, dass die Grenzen der PV-Eingangsanschlüsse dieses Produkts überschritten werden. Je nach Anschlussart (z. B. Reihenschaltung, Parallelschaltung oder eine Kombination aus beidem) können die Gesamtausgangsspannung und der Gesamtstrom erheblich variieren.

Reihenschaltung von Solarpanels gleicher Spezifikation (empfohlen):

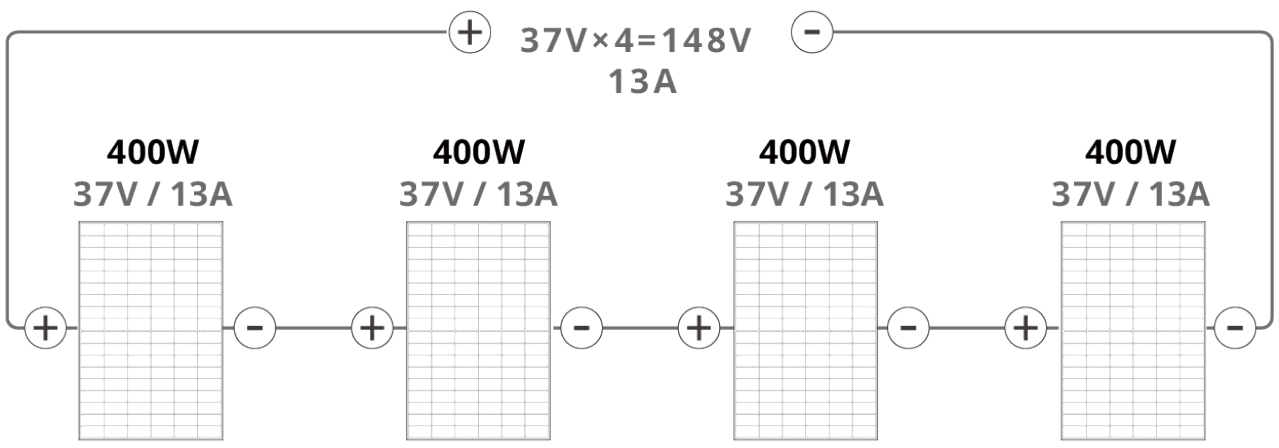

Gesamtausgangsstrom = *Kurzschlussstrom eines einzelnen Solarpanels (Isc)*

Gesamtausgangsspannung = *Leerlaufspannung eines einzelnen Solarpanels (Voc) × Anzahl der Solarpanels*

- Wenn zum Beispiel vier 400 W Solarpanels (Isc = 13 A, Voc = 37 V) in Reihe geschaltet werden, beträgt der maximale Gesamtausgangsstrom 13 A und die maximale Gesamtausgangsspannung 148 V (37 V × 4), was die Grenzen der PV- Eingangsanschlüsse des Produkts nicht überschreitet.

Parallelschaltung von Solarpanels gleicher Spezifikation:

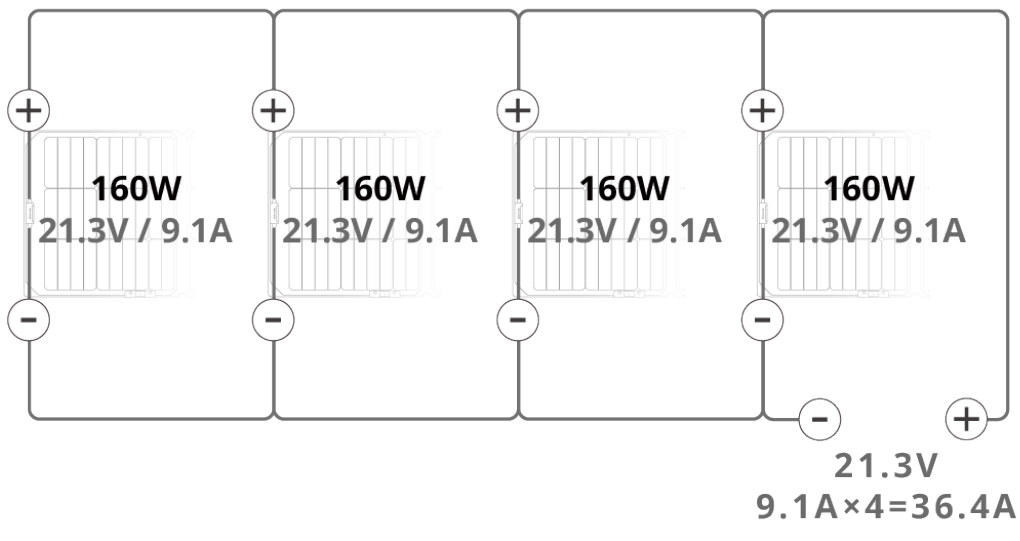

Gesamtausgangsstrom = *Kurzschlussstrom eines einzelnen Solarpanels (Isc) × Anzahl der Solarpanels*

Gesamtausgangsspannung = * Leerlaufspannung eines einzelnen Solarpanels (Voc)*

- Wenn beispielsweise vier 160 W Solarpanels (Isc = 9,1 A, Voc = 21,3 V) parallel angeschlossen werden, beträgt die maximale Gesamtausgangsspannung 21,3 V und der maximale Gesamtausgangsstrom 36,4 A (9,1 A × 4), was die Stromgrenzen der PV-Anschlüsse des Produkts überschreitet.

Daher empfiehlt sich bei der Verwendung von Drittanbieter-Solarpanels grundsätzlich eine Reihenschaltung.

3. Bereiten Sie die erforderlichen Kabel vor

In einer Solaranlage für den privaten Gebrauch werden grundsätzlich zwei Arten von Kabeln benötigt: das Verbindungskabel von den Solarpanels zur mobilen Powerstation und die Verbindungskabel zum Verbinden mehrerer Solarpanels miteinander.

Verbindung zwischen Solarpanels und Power Station

- Das Produkt wird mit einem EcoFlow Solarladekabel für Niederspannungs-PV-Anschluss geliefert, mit dem Solarpanels (müssen mit MC4-Anschlüssen kompatibel sein) an den Niedrigspannungs-PV-Eingang angeschlossen werden können.
- Der Hochspannungs-PV-Eingang kann direkt mit dem Ausgang des Solarpanels verbunden werden (muss mit MC4-Anschlüssen kompatibel sein).

Anschluss mehrerer Solarpanels

- Bei Reihenschaltungen schließen Sie die Kabel der Solarpanels einfach paarweise an. Sollte das Ausgang zu weit vom PV-Anschluss des Produkts entfernt sein, kann für den Anschluss ein Solar-Verlängerungskabel verwendet werden.
- Für Parallelschaltungen ist ein mehrgliedriges Solarkabel für die Parallelschaltung (z. B. 1-zu-2- oder 1-zu-3-Parallelkabel) erforderlich. Beachten Sie beim Anschließen den elektrischen Anschlussplan des Kabels und der Solarpanels, um falsche Anschlüsse zu vermeiden, die zu Schäden an den Geräten führen können.

Kombiniertes Laden

Solarladung + AC Ladung

Schließen Sie das Produkt gleichzeitig an Solarpanels und eine Steckdose an.

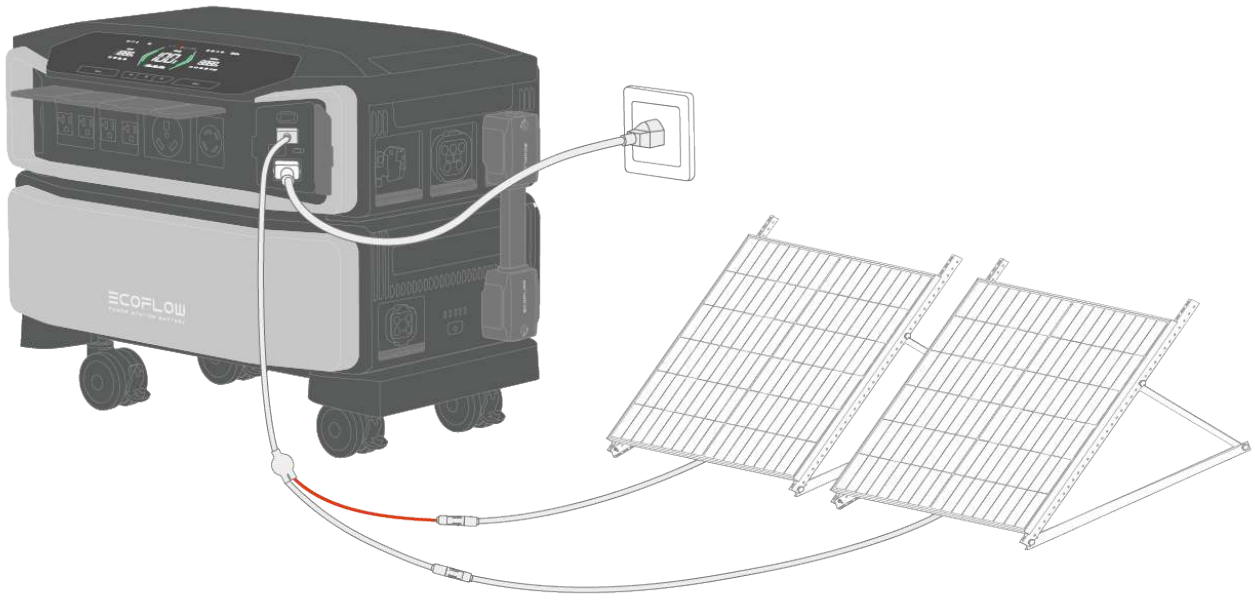

Solarladung + Generator

Schließen Sie das Produkt gleichzeitig an Solarpanels und einen Generator an.

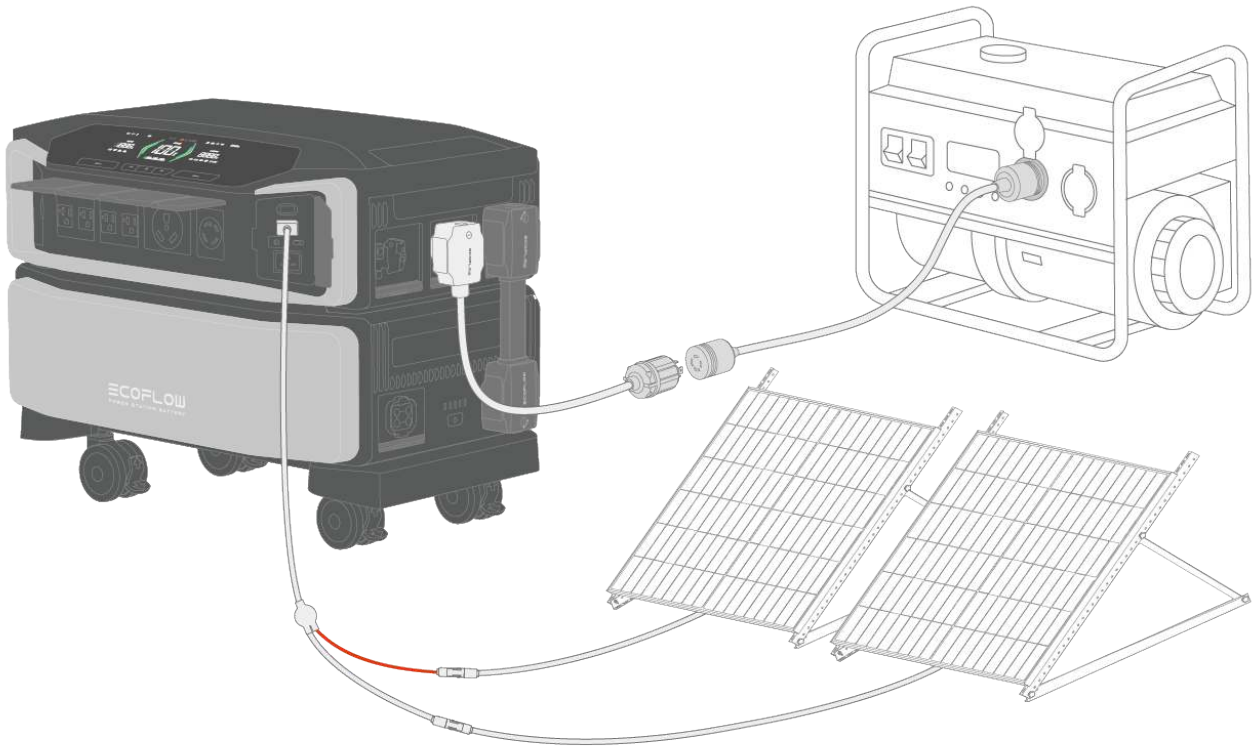

HINWEIS

- Wenn sowohl der AC Ladeeingang als auch der Stromeingangs-/-ausgangsanschluss an das Produkt angeschlossen sind, wird der Stromeingangs-/-ausgangsanschluss vorzugsweise zum Laden gewählt, während die AC Ladung nicht funktioniert.
- Wenn Sie das Produkt zum Aufladen an mehr als eine Option anschließen, können Sie es entweder nur an die Niedrigspannungs-PV-Eingang oder Hochspannungs-PV-Eingang oder sowohl an den Niedrig- und Hochspannungs-PV-Eingang anschließen.

UPS und X-Fusion

UPS: Stromversorgung bei Stromausfällen

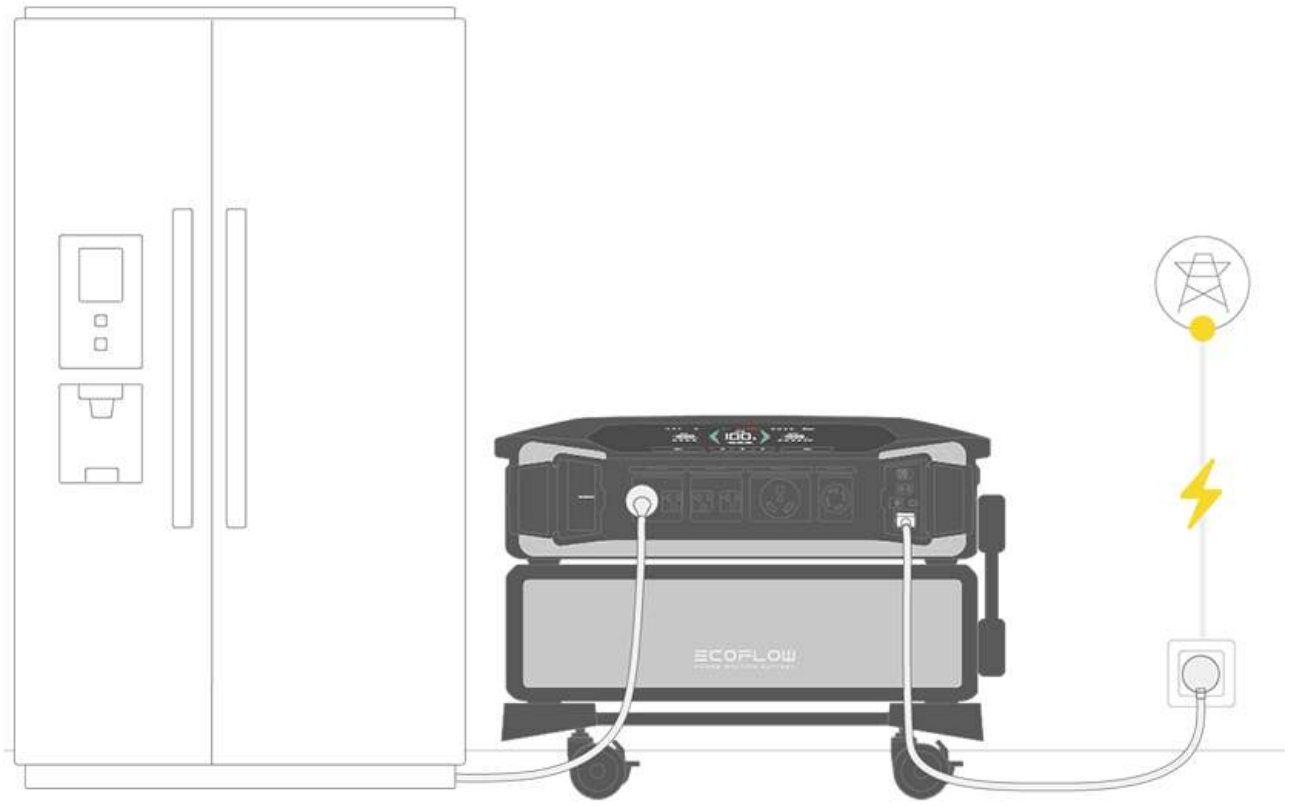

Eine UPS (unterbrechungsfreie Stromversorgung, USV) ist ein Gerät oder System, das eine kontinuierliche Stromversorgung gewährleistet und Ihre Geräte vor Schäden schützt, wenn die Stromzufuhr unterbrochen wird.

DELTA Pro Ultra unterstützt zwei Arten von UPS: Online-UPS und Notstrom-UPS. Schließen Sie das Gerät mit dem mitgelieferten AC-Ladekabel an eine Steckdose (siehe „Aufladen über die Steckdose“) und gleichzeitig an Ihre Geräte an. Ihre Geräte werden über das Stromnetz mit Strom versorgt, jedoch nicht über das Produkt. Bei einem Stromausfall versorgt das Gerät Ihre Geräte automatisch mit dem gespeicherten Strom; wenn Ihre Geräte eine 0-ms-Umschaltung benötigen, empfehlen wir Ihnen, Ihre Geräte für eine unterbrechungsfreie Stromversorgung an der AC-Ausgangsbuchse (Online-UPS) anzuschließen.

X-Fusion: Optimale Leistungskapazität

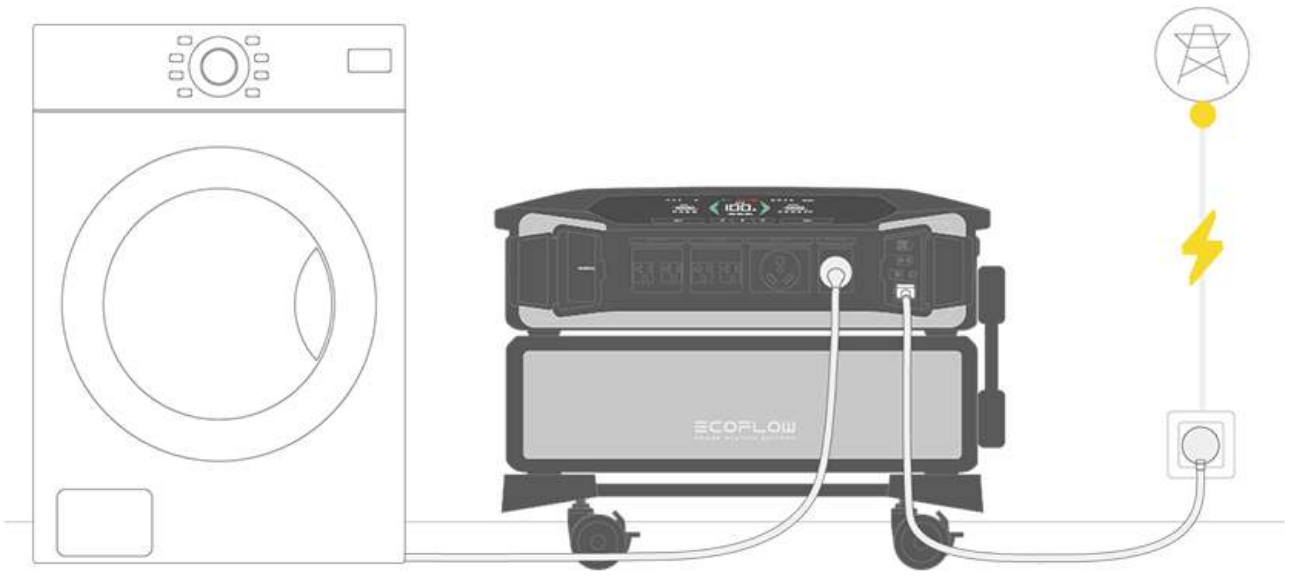

X-Fusion ist eine fortschrittliche Technologie, die sicherstellt, dass alle AC-Ausgangsbuchsen im Bypass-Modus (wenn Sie das Gerät gleichzeitig aufladen und entladen, aktiviert das Gerät automatisch den Bypass-Modus) eine optimale Leistung in Bezug auf Watt und Ampere liefern. Im Schnellademodus entspricht die Ausgang immer der maximalen Nennleistung, unabhängig vom Eingang.

App-Einstellungen

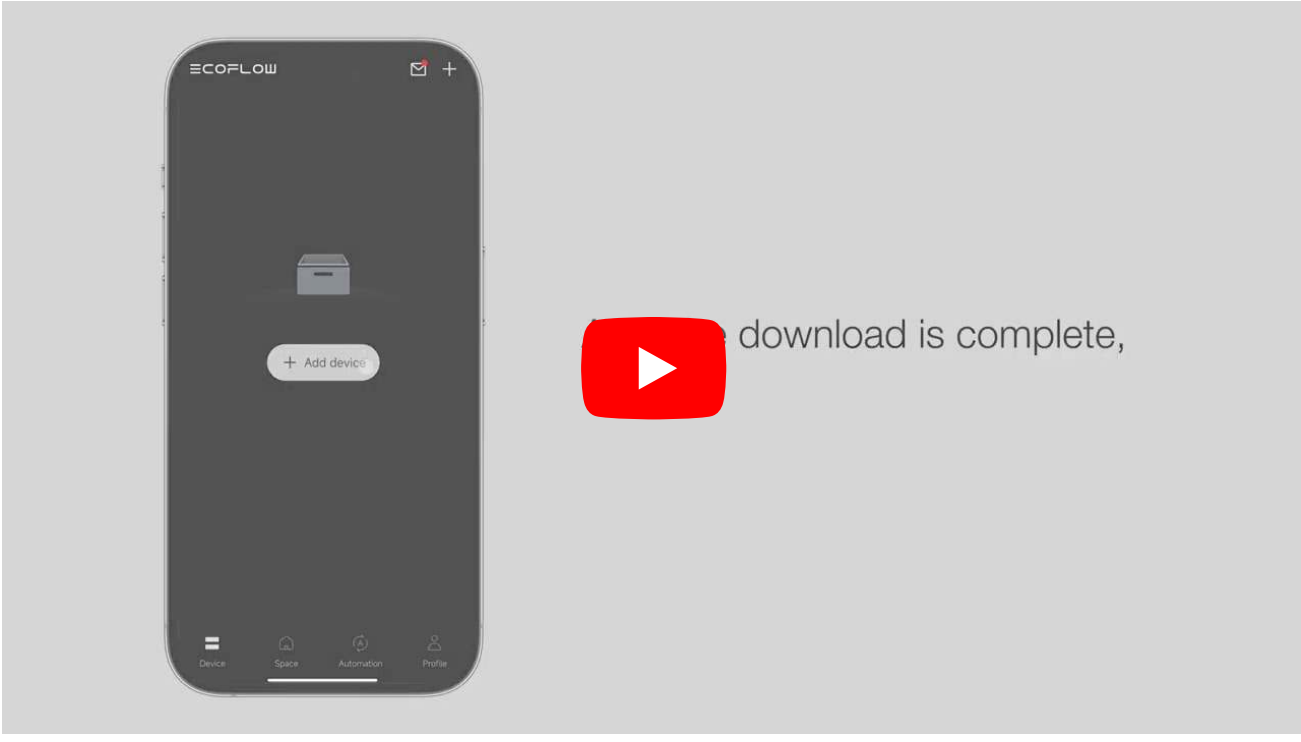

1. Herunterladen der App

Die Eco Flow App bietet Ihnen ein All-in-One-Erlebnis, mit dem Sie Ihren EcoFlow DELTA Pro Ultra aus der Ferne steuern, überwachen oder anpassen können. Um zu beginnen, können Sie die Eco Flow App oben auf dieser Seite herunterladen oder im App Store oder Google Play Store nach „EcoFlow“ suchen.

2. Verknüpfung mit Ihrer Station

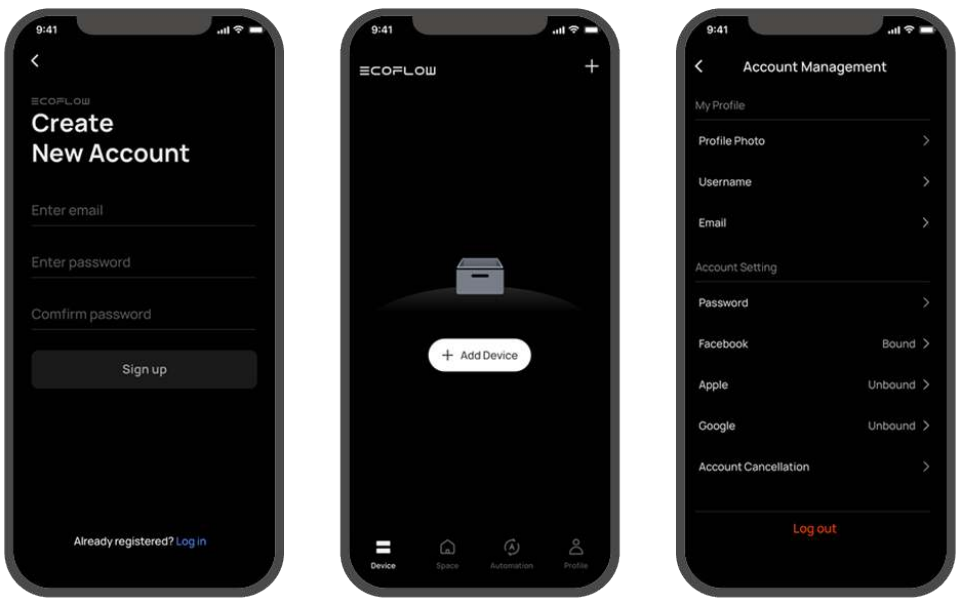

Nach der Registrierung werden Sie von der App aufgefordert, das Gerät „hinzuzufügen“. Wenn Sie diese Popup-Benachrichtigung nicht erhalten, fügen Sie das Gerät bitte manuell hinzu. Um das Gerät manuell hinzuzufügen, befolgen Sie bitte die folgenden Schritte:

1. Klicken Sie auf „Hinzufügen“ oder auf das Pluszeichen in der oberen rechten Ecke.
2. Warten Sie, bis die App das verfügbare Gerät gescannt hat, und klicken Sie dann auf das Produktsymbol.

3. Internet Einrichtung

Es gibt mehrere Möglichkeiten, eine Verbindung zu DELTA Pro Ultra herzustellen: Bluetooth, IoT und 4G.

- Bluetooth: Im Allgemeinen werden Sie aufgefordert, Bluetooth einzuschalten, wenn Sie die App mit dem Gerät verbinden. Sobald die Bluetooth-Verbindung zwischen der App und dem Gerät hergestellt ist, können Sie den Betriebsstatus des Geräts überprüfen und das Gerät drahtlos über die App steuern/verwalten.
- IoT: Wählen Sie nach der Verbindung mit Bluetooth das Symbol neben Bluetooth aus und geben Sie das richtige Passwort ein. Sobald die Verbindung hergestellt ist, wechselt das Gerät in den IoT-Modus.

4. Allgemeine Einstellungen

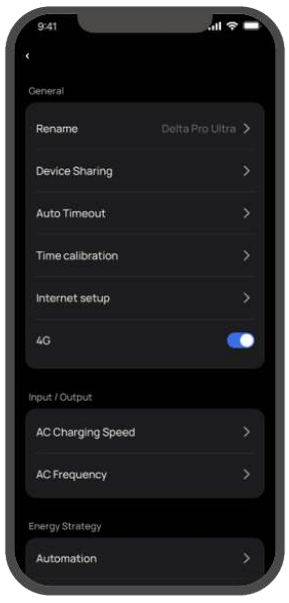

Umbenennen

Der Standardname des Produkts ist seine SN-Nummer. Sie können den Produktnamen in den allgemeinen Einstellungen ändern.

Gemeinsame Gerätenutzung

Geben Sie die E-Mail-Adresse der Person ein und warten Sie, bis diese die Einladung annimmt. Anschließend können Sie das Gerät mitkonfigurieren.

Timeout

Es gibt vier Arten von Timeouts: Geräte-Timeout (Standardzeit: 24 Stunden), Bildschirm-Timeout (Standardzeit: 5 Minuten), AC-Timeout (Standardzeit: 12 Stunden), 12 V DC-Timeout (Standardzeit: 12 Stunden)

- Geräte-Timeout: Wenn das Gerät nicht in Betrieb ist oder nicht belastet wird, schaltet es sich automatisch aus, sobald die voreingestellte Zeitspanne abgelaufen ist.
- Bildschirm-Timeout: Wenn das Gerät nicht in Betrieb ist, schaltet sich der Bildschirm nach Ablauf der voreingestellten Zeitspanne automatisch ab.
- AC-Timeout: Wenn der AC Ausgang nicht in Betrieb ist oder nicht belastet wird, wird der AC Netzschalter automatisch ausgeschaltet, sobald die voreingestellte Zeitspanne abgelaufen ist.

- 12 V DC-Timeout: Wenn der DC Ausgang nicht in Betrieb ist oder nicht belastet wird, wird der DC Ausgangsschalter automatisch ausgeschaltet, sobald die voreingestellte Zeitspanne abgelaufen ist.

Zeitzone

Sie können der App entweder erlauben, Ihre Zeitzone automatisch zu erfassen, oder sie manuell auswählen.

5. Einrichten Ihrer Powerstation

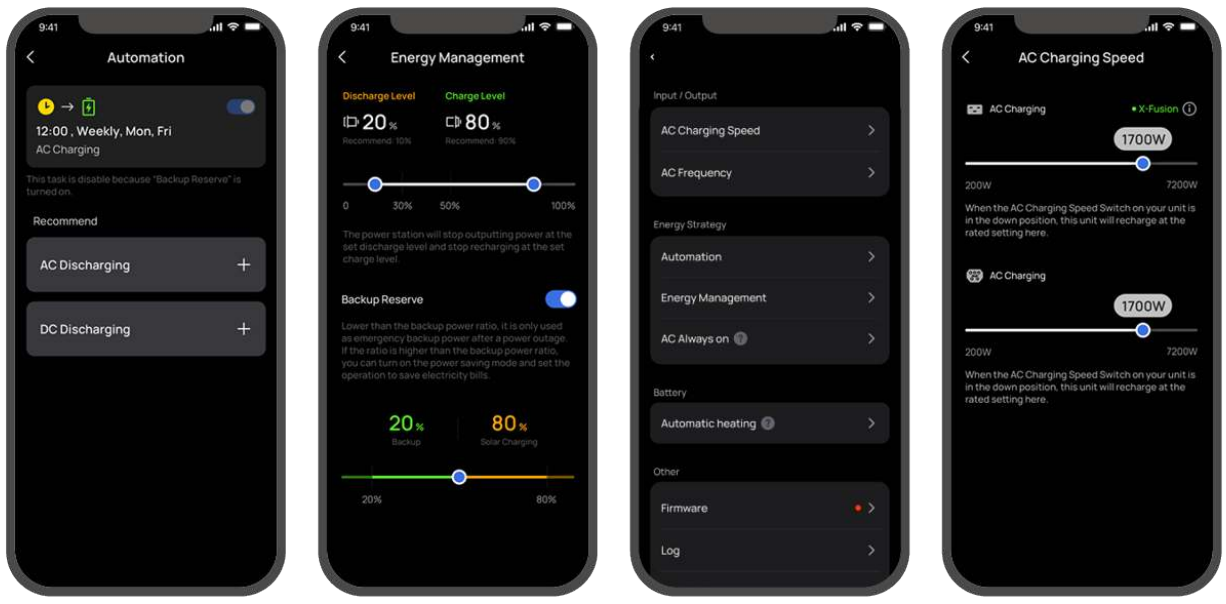

Eingangseinstellungen

In der Eingangseinstellung können Sie die Ladegeschwindigkeit sowohl für den AC-Ladeeingang als auch für den Stromeingang/-ausgang einstellen.

Denken Sie bei der AC Ladung daran, den „AC-Ladegeschwindigkeitsschalter“ nach rechts zu schieben. Weitere Informationen finden Sie unter „AC Ladung“ in diesem Online-Handbuch.)

Energiestrategie

Automatisierung (Timer)

Sie können einen Zeitpunkt oder eine Zeitspanne für das Entladen oder Laden des DELTA Pro Ultra festlegen.
Derzeit stehen folgende Betriebsarten zur Verfügung: AC Ladung, AC Entladung und DC Ladung.

Energie-Management

- Lade-/Entladeniveau
  Sie können die Lade- und Entladungsstufe im Energiemanagement einstellen, der Ladstufenbereich liegt bei 50-100 % und die Entladungsstufe liegt bei 0-30 %. Sobald die Einstellungen vorgenommen wurden, stoppt das Gerät den Lade- oder Entladevorgang bei den voreingestellten Werten.
  Auf dieser Seite können Sie die Lade- und Entladestufe einstellen. Der Bereich reicht von 0-30 % für die Entladestufe und 50-100 % für die Ladestufe, je nach Ihren Wünschen. Nach der Einstellung stoppt das Gerät den Lade- oder Entladevorgang bei den voreingestellten Werten. Nachdem

die Stufen eingestellt sind, wird das Symbol für das Lade-/Entladeniveau in der oberen rechten Ecke des LCD-Bildschirms angezeigt.

- Backup-Reserve
  Sie können die Backup-Reserve-Funktion aktivieren, indem Sie auf die Schaltfläche zum Aktivieren/Deaktivieren auf der rechten Seite tippen. Eine höhere Reserve ermöglicht Ihnen eine größere Stromreserve bei Stromausfällen, während eine niedrigere Reserve eine bessere Nutzung der Sonnenenergie ermöglicht.
  Wenn der Batterieladestand höher als die Reserve ist, wird DELTA Pro Ultra über Solarenergie versorgt und der AC-Eingang deaktiviert. Wenn der Batterieladestand niedriger als die Reserve ist, wird das Gerät über den AC-Eingang geladen.

Batterieeinstellung

Sie können die Batterie so einstellen, dass sie sich automatisch erwärmt, indem Sie in den Batterieeinstellungen die „Batterievorkonditionierung“ aktivieren.

Ladeheizung

Die Ladeheizung wird automatisch aktiviert, wenn die Umgebungstemperatur unter 0 °C (32 °F) liegt und sich die Batterie im Lademodus befindet. Die Aktivierungssequenz ist wie folgt:

1. Die Ladeheizung erfordert eine Ladeleistung ≥ 250 W. Wenn die Innentemperatur der Batterie über 5 °C (41 °F) steigt, beginnt die Batterie zu heizen und zu laden.
2. Wenn die Innentemperatur der Batterie über 10 °C (50 °F) steigt, wird die Ladeheizung gestoppt und der Ladevorgang fortgesetzt.
3. Die Ladeheizfunktion arbeitet in einem Temperaturbereich von -20 °C bis 0 °C (-4 °F bis 32 °F).

Entladeheizung

Bei einer Entladung mit hoher Leistung und niedrigen Temperaturen kann die Kapazität der Batterie deutlich reduziert werden. Unter den folgenden Umgebungstemperaturbedingungen wird die Heizung automatisch gestartet, wenn die Batterie entladen wird. Die Details sind wie folgt.

1. Wenn die Temperatur zwischen -20 °C und -10 °C (-4 °F und 14 °F) liegt und der verbleibende Batterieladestand über 80 % liegt, wird die Heizung automatisch eingeschaltet.
2. Wenn die Temperatur zwischen -20 °C und -5 °C (-4 °F und 23 °F) liegt und der verbleibende Batterieladestand unter 80 % und über 60 % liegt, wird die Heizung automatisch eingeschaltet.
3. Wenn die Temperatur zwischen -20 °C und 0 °C (-4 °F und 32 °F) liegt und der verbleibende Batterieladestand unter 60 % und über 30 % liegt, wird die Heizung automatisch eingeschaltet.
4. Wenn der Batterieladestand weniger als 30 % beträgt, wird die Heizung nicht automatisch eingeschaltet.

6. TOU-Modus



Der TOU-Modus (Time-of-Use) soll Ihnen helfen, bei schwankenden Tarifen Geld zu sparen. Es lädt Ihre Batterie, wenn der Stromtarif niedrig ist, und entlädt sie, wenn der Tarif hoch ist.

Unter normal Umständen nutzt der TOU-Modus die Sonnenenergie effizient, um eine Verschwendung zu vermeiden. Und so funktioniert es: Wenn Solarenergie verfügbar ist, teilt der TOU-Modus die Teile der Batteriekapazität, die aus Solarenergie und dem Netz geladen werden sollen, im Voraus intelligent zu. Wenn für den Tag reichlich Solarenergie erwartet wird, wird das Netz nicht zum Laden der Batterie verwendet, es sei denn, die tatsächlich erzeugte Solarenergie reicht nicht aus. Wenn jedoch überschüssige Solarenergie vorhanden ist und die Batterie bereits vollständig geladen ist, bleibt ein Teil dieser Solarenergie möglicherweise ungenutzt, wenn die Solarleistung den Leistungsbedarf der Verbraucher nicht deckt.

Warum funktioniert mein TOU-Zeitplan nicht?

Hier sind einige Gründe, warum Ihr TOU-Zeitplan nicht funktioniert:

- Der Batterie hat ihren Ladezustand erreicht.
- Der Batterie ist unter den Backup-Reservestand gefallen.
- Aufgrund schwerer Wetterbedingungen wurde der Sturmwächter aktiviert."

Wie lege ich meinen Stromtarif fest?

Zur Festlegung des Stromtarifs gibt es zwei Möglichkeiten:

- Gehen Sie zur Geräteeinstellungsseite und suchen Sie nach „Stromtarifeinstellungen“.
- Alternativ finden Sie auf der Seite „Betriebsmodus“ im Abschnitt „TOU-Modus“ eine Verknüpfung zu den Stromtarifeinstellungen.

Weitere Informationen fin...

Fehlerbehebung

Bei einem Produktfehler werden normalerweise sowohl der Fehlercode als

auch das Fehlerberichtssymbol zusammen angezeigt. Das Fehlercode zeigt eine Nummer an und das Fehlerberichtssymbol beginnt zu blinken.

Fehlercode	Fehlerbeschreibung	Ursache	Vorschlag
66	Kommunikationsfehler mit EcoFlow Smart Home Panel 2	Interner Kommunikationsfehler	Wenden Sie sich an den Kundendienst, wenn eine erzwungene Abschaltung nicht funktioniert
94	Kommunikationsfehler	Das EV-Ladegerät hat nach 5 Sekunden keine Daten von DELTA Pro Ultra empfangen	- Schließen Sie den EV X-Stream-Adapter erneut an - Bitte wenden Sie sich an den Kundendienst, wenn das Problem weiterhin besteht
103	Überstrom am DC Ausgang	Kurzschluss oder Überlastung am DC Ausgang.	- Überprüfen Sie, ob der DC-Ausgangsanschluss kurzgeschlossen ist, oder überprüfen Sie die Spezifikationen der an den Anschluss angeschlossenen Verbraucher (12,6 V/30 A). - Aktivieren Sie den DC Ausgang wieder. - Wenden Sie sich an den Kundendienst, wenn eine erzwungene Abschaltung nicht funktioniert.
171	Überspannung am PV Eingang niedrig	Die Spannung der angeschlossenen Solarpanels ist zu hoch	Stellen Sie sicher, dass die Solarpanels in gutem Zustand sind
177	Schutz vor schwacher Sonneneinstrahlung am PV Eingang niedrig	Das/die angeschlossene(n) Solarpanel(s) hat/haben nicht genügend Leistung	Schließen Sie bei ausreichender Sonneneinstrahlung die Solarpanels wieder an
274	Überstrom am AC-Ladeeingang	Leistung der Verbraucher höher als	Senken Sie die Ausgangslast und stecken Sie das

		spezifiziert	AC-Ladekabel erneut ein
297	Überlastung des L2-Bypass	Leistung der Verbraucher höher als spezifiziert	Senken Sie die Ausgangslast und stecken Sie das AC-Ladekabel wieder ein
402~408	Überlastung der AC-Ausgangsbuchse 1-7	Überlastung der AC-Ausgangsbuchse	Stellen Sie sicher, dass die an den Anschlüssen angeschlossenen Verbraucher den Spezifikationen entsprechen
433	Stromüberlastung	Überstrom am Ausgangsanschluss des EcoFlow 50 A Hub	Ersetzen Sie durch Verbraucher mit geringerer Leistung oder reduzieren Sie die Anzahl der Verbraucher
457	Ausfall wegen schwacher Sonneneinstrahlung	Unzureichende Sonneneinstrahlung	- Stellen Sie sicher, dass die Solarpanels in gutem Zustand sind und ausreichend Sonneneinstrahlung vorhanden ist - Schließen Sie die Solarpanels erneut an den Hochspannungs-PV-Eingang an oder starten Sie das Gerät neu
509	Hohe Entladetemperatur	Die Batterietemperatur ist zu hoch	Der Ladevorgang kann automatisch fortgesetzt werden, nachdem die Batterietemperatur abgekühlt ist
510	Niedrige Entladetemperatur	Die Batterietemperatur ist zu niedrig	Der Ladevorgang kann automatisch fortgesetzt werden, nachdem die Batterietemperatur gestiegen ist
511	Hohe Ladetemperatur	Die Batterietemperatur ist zu hoch	Der Ladevorgang kann automatisch fortgesetzt werden, nachdem die Batterietemperatur

			abgekühlt ist
512	Niedrige Ladetemperatur	Die Batterietemperatur ist zu niedrig	Der Ladevorgang kann automatisch fortgesetzt werden, nachdem die Batterietemperatur gestiegen ist
523	Ladestandsschutz		
524	Entladestandsschutz		

Wenn Sie auf andere Fehlercodes stoßen, wenden Sie sich für weitere Einzelheiten bitte an den Kundendienst.

Wartung

EcoFlow DELTA Pro Ultra Wechselrichter

Bitten Sie qualifiziertes Personal, das Produkt zu überprüfen oder zu warten und die Originalkomponenten durch identische Ersatzteile zu ersetzen.

Verwenden Sie ein sauberes und trockenes Tuch oder Papier, um Schmutz oder Flecken von den Anschlüssen zu entfernen. Reinigen Sie das Produkt nicht mit Chemikalien oder ätzenden Materialien.
Schalten Sie das Produkt aus Sicherheitsgründen vor der Wartung aus, um das Risiko eines Stromschlags zu vermeiden.

Überprüfen Sie das Produkt regelmäßig anhand der folgenden Checkliste:

Artikel	Methode	Wartungsintervall
Wärmeableitung	Überprüfen Sie regelmäßig, ob die Lüftungsschlitze frei von Hindernissen und Staub sind.	Alle 3 Monate
Schmutzreinigung	Wischen Sie Flecken und Schmutz mit einem trockenen, weichen Tuch ab. Bitte verwenden Sie keine Scheuermittel oder chemischen Flüssigkeiten zur Reinigung des Produkts.	Alle 3 Monate
Betriebsstatus des Systems	1. Überprüfen Sie, ob das Produkt beschädigt oder verformt ist. 2. Stellen Sie sicher, dass das Produkt ohne ungewöhnliche Geräusche funktioniert.	Alle 3 Monate
Kabelanschluss	Stellen Sie sicher, dass alle Kabel intakt und sicher angeschlossen sind.	Alle 3 Monate

EcoFlow DELTA Pro Ultra Batterie

1. Um die Gesundheit der Batterie zu erhalten, sollte das Gerät in einer Umgebung zwischen -10 °C und 45 °C aufbewahrt werden, wobei ein Bereich von ca. 0 °C bis 30 °C empfohlen wird.
2. Das Produkt an einem trockenen, kühlen und gut belüfteten Ort lagern, der sicher ist und an dem keine Sturzgefahr besteht.
3. Achten Sie darauf, dass das Gerät nicht in der Nähe von Wasserquellen, Wärmequellen, starken Magnetfeldern, Umgebungen mit korrosiven Gasen und entflammbaren oder explosiven Substanzen steht.
4. Laden und entladen Sie das Produkt bei langfristiger Lagerung einmal alle 3 Monate (vollständig aufladen und dann zur Lagerung auf 60 % entladen), um die Gesundheit der Batterie zu erhalten.
5. Lagern Sie das Gerät nicht länger als 6 Monate ohne Aufladung oder Benutzung, da sonst die Garantie erlischt.

Lieferumfang

EcoFlow DELTA Pro Ultra Wechselrichter



- EcoFlow DELTA Pro Ultra Wechselrichter (×1)
- EcoFlow Tragbarer Standfuß (×1)
- EcoFlow Stützfuß (×4)
- M6*20 (×4)
- EcoFlow Stützrolle zur Seitenmontage (×4)
- EcoFlow Montage- und Demontagewerkzeug (×1)
- EcoFlow Solarladekabel für Niederspannungs-PV-Anschluss (×1)
- EcoFlow AC Ladekabel (×1)
- Benutzerhandbuch und Garantiekarte

HINWEIS

Der EcoFlow DELTA Pro Ultra Wechselrichter muss zusammen mit mindestens einer EcoFlow DELTA Pro Ultra Batterie als Gesamtset verwendet werden.

EcoFlow DELTA Pro Ultra Batterie



1 EcoFlow DELTA Pro Ultra Batterie
2 EcoFlow Anschlusskabel für Batterie

Zubehörliste

Erfahren Sie mehr

Sicherheitshinweise und Einhaltung gesetzlicher Vorschriften

Symbolerklärungen

Dies sind Sicherheitswarnsymbole. Diese Sicherheitshinweise machen Sie auf Gefahren aufmerksam, die für Sie und andere Personen tödlich sein und zu Schäden am Gerät führen können. Allen Sicherheitshinweisen sind Sicherheitswarnsymbole und Gefahrenbegriffe vorangestellt, darunter: „GEFAHR“, „WARNUNG“, ‚VORSICHT‘ und „HINWEIS“. Die Vermerke zu „GEFAHR“, „WARNUNG“, „VORSICHT“ und „HINWEIS“ in diesem Handbuch decken nicht alle Sicherheitshinweise ab. Sie stellen lediglich eine Ergänzung zu den Sicherheitshinweisen dar.

Sehr hohes Risiko. Wenn dies nicht vermieden wird, kann es zu schweren Verletzungen oder sogar zum Tod führen.

⚠ Mittleres Risiko. Wenn dies nicht vermieden wird, kann es zu schweren Verletzungen oder sogar zum Tod führen.

⚠ Geringeres Risiko. Wenn dies nicht vermieden wird, kann es zu leichten oder mittelschweren Verletzungen kommen.

ⓘ Potenziell gefährlich. Wenn dies nicht vermieden wird, kann es zu Geräteschäden, Datenverlust, Leistungseinbußen oder unerwarteten Ergebnissen kommen.

Haftungsausschluss

Bitte lesen Sie die Produktdokumentation und vergewissern Sie sich, dass Sie die Dokumentation vollständig verstanden haben, bevor Sie das Produkt verwenden. Unsachgemäße Verwendung kann zu schweren Verletzungen, Schäden oder Sachverlusten führen. Beziehen Sie sich immer auf die aktuellste Dokumentation, die unter dem folgenden Link verfügbar ist: [https://www.ecoflow.com/support/download/] (https://www.ecoflow.com/support/download/). Diese Dokumentation hat Vorrang vor allen anderen Versionen.
Durch die Verwendung dieses Produkts erkennen Sie alle in der Dokumentation genannten Bedingungen an und stimmen ihnen zu. EcoFlow haftet nicht für Schäden, die durch unsachgemäßen Gebrauch oder Nichtbeachtung der mitgelieferten Anweisungen entstehen. In Übereinstimmung mit geltenden Gesetzen und Vorschriften behält sich EcoFlow das Recht der rechtsgültigen Interpretation dieses Dokuments sowie aller Dokumente im Zusammenhang mit dem Produkt vor.

Sicherheitshinweise

EcoFlow DELTA Pro Ultra Wechselrichter

BETRIEB

BEWAHREN SIE DIESE ANWEISUNGEN AUF – Dieses Dokument enthält wichtige Anweisungen für das Produkt, die bei der Installation und Wartung befolgt werden müssen.

1. Bitte lesen Sie vor der Installation, Verwendung und Wartung des Produkts sorgfältig die Sicherheitshinweise in diesem Handbuch. EcoFlow haftet nicht für Probleme, die durch unsachgemäße Handhabung des Produkts bei Installations- und Wartungsvorgängen verursacht werden.
2. Verwenden Sie keine Teile oder Zubehör, die nicht offiziell geliefert werden. Die Verwendung von Zubehör von Drittanbietern kann zu Gefahren wie Brand und Stromschlag führen. Falls Teile oder Zubehör benötigt werden, besuchen Sie bitte den offiziellen Vertriebskanal von EcoFlow für Kaufinformationen. EcoFlow ist nicht verantwortlich für Produktprobleme, die durch die Verwendung von Kabeln und anderem Zubehör von Drittanbietern verursacht werden.
3. Bewahren Sie dieses Produkt außerhalb der Reichweite von Kindern und Haustieren auf. Es ist besondere Aufmerksamkeit erforderlich, um

potenzielle Gefahren zu vermeiden, wenn sich Kinder oder Haustiere in der Nähe des Geräts befinden.

4. Halten Sie sich bei der Verwendung dieses Produkts strikt an die in diesem Benutzerhandbuch angegebene Umgebungstemperatur. Ist die Temperatur zu hoch, kann die Batterie in Brand geraten oder sogar explodieren. Ist die Temperatur zu niedrig, wird die Leistung des Produkts so stark beeinträchtigt, dass nicht einmal die normale Verwendung möglich ist.
5. Demontieren, modifizieren oder ersetzen Sie dieses Gerät (einschließlich interner und externer Teile) nicht. Wenden Sie sich bei Bedarf an qualifizierte Fachleute oder wenden Sie sich zur Handhabung an den EcoFlow-Kundendienst.
6. Verwenden Sie keine Drähte oder andere Metallgegenstände, um ein Kurzschließen des Produkts zu vermeiden.
7. Legen Sie keine schweren Gegenstände während des Gebrauchs oder der Lagerung auf das Gerät.
8. Vermeiden Sie Stöße, Stürze oder starke Vibrationen. Schalten Sie im Fall eines schweren Schlags auf das Produkt sofort die Stromversorgung aus und verwenden Sie das Gerät nicht weiter. Stellen Sie sicher, dass das Produkt während des Transports gut befestigt ist, um Vibrationen und Stöße zu vermeiden.
9. Sollte das Produkt während des Gebrauchs versehentlich in Wasser fallen, platzieren Sie es in einem sicheren, offenen Bereich und halten Sie sich von ihm fern, bis es vollständig getrocknet ist. Das getrocknete Produkt sollte nicht wiederverwendet und ordnungsgemäß entsorgt werden, wie im Abschnitt „Entsorgung“ unten beschrieben. Wenn das Produkt Feuer fängt, empfehlen wir, die Feuerlöschmittel in der folgenden Reihenfolge zu verwenden: Wasser oder Wassernebel, Sand, Feuerdecke, Trockenpulver Kohlendioxid-Feuerlöscher.
10. Behandeln Sie dieses Produkt vorsichtig, damit es nicht durch Umkippen beschädigt wird. Wenn das Produkt nach dem Umkippen stark beschädigt ist, schalten Sie bitte sofort den Strom aus, stellen Sie die Batterie in einen offenen Bereich weg von brennbaren Materialien oder Personen und entsorgen Sie sie ordnungsgemäß gemäß den Anforderungen der lokalen Gesetze und Vorschriften.
11. Die mit elektrischer Energie betriebenen Produkte erzeugen zwangsläufig elektromagnetische Felder. Diese elektromagnetischen Felder können die normale Funktion von implantierbaren medizinischen Geräten oder persönlichen medizinischen Geräten wie Herzschrittmachern, Cochlea-Implantaten, Hörgeräten, Defibrillatoren usw. beeinträchtigen. Wenn Sie solche medizinischen Geräte verwenden, informieren Sie sich bitte bei den Herstellern über die Einschränkungen bei der Verwendung der entsprechenden Geräte, um sicherzustellen, dass während des Betriebs ein ausreichender Sicherheitsabstand zwischen diesem Produkt und den implantierten medizinischen Geräten (wie Herzschrittmacher, Cochlea-Implantate, Hörgeräte, Defibrillatoren usw.) eingehalten wird.
12. Wenn die Stromversorgung im normalen Modus an einen Kühlschrank angeschlossen ist, können Stromschwankungen des Kühlschranks dazu führen, dass die Stromversorgung automatisch abgeschaltet wird. Wenn das Gerät an einen Kühlschrank angeschlossen ist, in dem Medikamente, Impfstoffe oder andere wertvolle Gegenstände aufbewahrt werden, wird daher empfohlen, den AC-Ausgang in der App auf „Immer Ein“ zu stellen, um eine kontinuierliche Stromversorgung zu gewährleisten. Achten Sie bitte außerdem auf den Stromverbrauch des Geräts.
13. Nachdem die Installation abgeschlossen ist, räumen Sie die Gegenstände,

wie Kartons, Schaum, Kunststoff, Kabelbinder usw., umgehend auf.

14. Wenn Sie 2 Sets stapeln oder mehr als 3 Batterien installieren, sollten Sie die Metallhalterung separat erwerben, um den gesamten EcoFlow DELTA Pro Ultra zu sichern.
15. Schalten Sie den PV Schalter aus, bevor Sie PV-Module verbinden oder trennen.
16. Um den EcoFlow DELTA Pro Ultra sicher an die Stromkreise der PV-Anlage anzuschließen, ist eine Schnellabschaltfunktion gemäß den NEC-Vorschriften EcoFlow DELTA Pro Ultra Wechselrichter V1.1 erforderlich, und eine qualifizierte Elektrofachkraft oder ein Installateur muss für die Installation hinzugezogen werden.
17. Der Stecker des mitgelieferten Ladekabels ist eine Trennvorrichtung. Die Steckdose, an die es angeschlossen wird, muss leicht zugänglich und gut geerdet sein.
18. Elektrische Geräte, die an dieses Produkt angeschlossen werden, müssen den örtlichen Zulassungsanforderungen entsprechen. Anschlüsse vom Typ USB-C dürfen nur an Geräte mit feuerfesten Gehäusen angeschlossen werden.
19. Wenn die Photovoltaikanlage (PV) dem Licht ausgesetzt wird, liefert sie Gleichspannung an die Stromumwandlungsanlage (PCE).
20. Das an den Wechselrichter angeschlossene PV-Modul sollte die Klasse A nach IEC 61730 erfüllen.

UMGEBUNG

1. WARNUNG: Verwenden Sie dieses Produkt nicht in der Nähe von Wärmequellen oder hohen Temperaturen, wie einer Feuerquelle oder einem Heizofen.
2. WARNUNG: Vermeiden Sie eine Verschlechterung oder Beschädigung des Produkts sowie Gefahren für die persönliche Sicherheit aufgrund übermäßig hoher oder niedriger Temperaturen.
3. Halten Sie dieses Produkt von Flüssigkeit, Dämpfen oder Staub fern. Tauchen Sie dieses Produkt nicht in Wasser ein und lassen Sie es nicht nass werden. Verwenden Sie dieses Produkt nicht bei Regen oder in feuchten Umgebungen.
4. Die Installationsumgebung sollte harter ebener Boden sein. Aufgrund der großen Masse des Geräts muss sichergestellt werden, dass die Installationsumgebung des Geräts stabil ist und das Gerät nicht umkippt, um Personen- oder Produktschäden zu vermeiden.
5. Es wird empfohlen, in nassen Umgebungen (zum Beispiel nahe am Meer oder an Wasserwegen) Beutel mit Feuchtigkeitssperre zu verwenden, um zu verhindern, dass das Produkt nass wird. Wenn sich Wasser im Inneren des Geräts befindet, darf es nicht verwendet oder wieder eingeschaltet werden. Ergreifen Sie Maßnahmen gegen Stromschläge, bevor Sie das Produkt berühren, bringen Sie das Produkt in einen sicheren, vor Wasser geschützten und offenen Bereich und kontaktieren Sie sofort den EcoFlow-Kundendienst.

SICHERHEIT

1. Stehen, lehnen oder sitzen Sie nicht auf dem Gerät.
2. Wenn das Produkt längere Zeit nicht verwendet wird, stellen Sie sicher, dass es aus der Steckdose abgesteckt und ausgeschaltet ist.
3. Schließen Sie dieses Gerät nicht an beschädigte Kabel an. Die Verwendung beschädigter Kabel kann den normalen Betrieb des Geräts beeinträchtigen oder zu potenziellen Risiken führen.

4. Stecken Sie Ihre Hände oder Fremdkörper nicht in die Geräteanschlüsse oder Lüftungsöffnungen.

ANFORDERUNGEN AN DIE ENTSORGUNG

1. Wenn der Wechselrichter nicht mehr funktioniert, entsorgen Sie ihn entsprechend den örtlichen Anforderungen an die Entsorgung für Elektroaltgeräte. Der Wechselrichter darf nicht zusammen mit dem Hausmüll entsorgt werden.
2. Schalten Sie den Wechselrichter aus, bevor Sie ihn entfernen. Einzelheiten finden Sie unter „Ein-/Ausschalten“ im Benutzerhandbuch.
3. Trennen Sie nacheinander das Schnellladeeingangskabel, die PV-Eingangskabel, die Batteriekabel und alle anderen Module, die mit dem Wechselrichter verbunden sind.
4. Entfernen Sie den Wechselrichter und die Batterie vom tragbaren Ständer.
5. Verpacken und lagern Sie den Wechselrichter ordnungsgemäß.

ERDUNG

1. Dieses Produkt muss geerdet werden. Im Falle einer Störung oder eines Ausfalls stellt die Erdung den Weg des geringsten Widerstands für den elektrischen Strom dar, so dass die Gefahr eines Stromschlags verringert wird. Zu Ihrer Sicherheit stellt EcoFlow ein Kabel mit einem Geräteerdungsleiter und einem Erdungsstecker zur Verfügung. Der Stecker muss an eine ordnungsgemäß installierte und geerdete Steckdose angeschlossen werden, die den örtlichen Vorschriften entspricht.
2. WARNUNG – Ein unsachgemäßer Anschluss des Schutzleiters kann zu einem elektrischen Schlag führen. Wenden Sie sich in den folgenden Fällen an eine zugelassene Elektrofachkraft, anstatt den mitgelieferten Stecker auszutauschen:
   -Sie sind sich nicht sicher, ob das Produkt richtig geerdet ist.
   -Sie stellen fest, dass der mit dem Produkt gelieferte Stecker nicht in die Steckdose passt.

EcoFlow DELTA Pro Ultra Batterie

WARNUNG

1. Verwenden Sie dieses Produkt nicht in der Nähe von Wärmequellen oder hohen Temperaturen (z.B. Feuerstellen oder heiße Öfen).
2. Tauchen Sie das Produkt nicht direkt in Wasser oder andere Flüssigkeiten. Verwenden Sie dieses Produkt nicht bei Regen oder in feuchten Umgebungen.
3. Verwenden Sie dieses Produkt nicht in Umgebungen mit starker statischer Elektrizität oder Magnetfeldern.
4. Demontieren Sie das Gerät auf keinen Fall und stechen Sie nicht mit scharfen Gegenständen hinein.
5. Verwenden Sie keine Drähte oder andere Metallgegenstände, um ein Kurzschließen des Produkts zu vermeiden.
6. Verwenden Sie keine offiziell zugelassenen Teile oder Zubehör. Wenn ein Austausch erforderlich ist, wenden Sie sich bitte an den offiziellen Vertriebskanal von EcoFlow, um die entsprechenden Kaufinformationen zu erhalten.
7. Wenn Sie Zubehör dieses Produkts installieren oder entfernen, stellen Sie sicher, dass das Produkt ausgeschaltet ist.
8. Halten Sie sich bei der Verwendung dieses Produkts strikt an die in diesem

Benutzerhandbuch angegebene Umgebungstemperatur. Ist die Temperatur zu hoch, kann die Batterie in Brand geraten oder sogar explodieren. Ist die Temperatur zu niedrig, wird die Leistung des Produkts so stark beeinträchtigt, dass nicht einmal die normale Verwendung möglich ist.

9. Stapeln Sie keine schweren Gegenstände außer Wechselrichtern oder Batteriepacks auf diesem Produkt.
10. Vermeiden Sie Stöße, Stürze oder starke Vibrationen. Schalten Sie im Fall eines schweren Schlags auf das Produkt sofort die Stromversorgung aus und verwenden Sie das Gerät nicht weiter. Stellen Sie sicher, dass das Produkt während des Transports gut befestigt ist, um Vibrationen und Stöße zu vermeiden.
11. Sollte das Produkt während des Gebrauchs versehentlich in Wasser fallen, platzieren Sie es in einem sicheren, offenen Bereich und halten Sie sich von ihm fern, bis es vollständig getrocknet ist. Das getrocknete Produkt sollte nicht wiederverwendet und ordnungsgemäß entsorgt werden, wie im Abschnitt „Entsorgung“ unten beschrieben. Wenn das Produkt Feuer fängt, empfehlen wir, die Feuerlöschmittel in der folgenden Reihenfolge zu verwenden: Wasser oder Wassernebel, Sand, Feuerdecke, Trockenpulver Kohlendioxid-Feuerlöscher.
12. Wenn sich Schmutz auf der Oberfläche dieses Produkts befindet, wenden Sie sich bitte an Fachpersonal oder Kundendienstmitarbeiter, um es mit einem trockenen Tuch sauber zu wischen. Isolationsschutz ist erforderlich, um die Gefahr eines elektrischen Schlages zu vermeiden.
13. Behandeln Sie dieses Produkt vorsichtig, damit es nicht durch Umkippen beschädigt wird. Wenn das Produkt nach dem Umkippen stark beschädigt ist, schalten Sie bitte sofort den Strom aus, stellen Sie die Batterie in einen offenen Bereich weg von brennbaren Materialien oder Personen und entsorgen Sie sie ordnungsgemäß gemäß den Anforderungen der lokalen Gesetze und Vorschriften.
14. Bewahren Sie das Produkt außerhalb der Reichweite von Kindern und Haustieren auf.
15. SPEICHERN SIE DIESE ANLEITUNG.

ENTSORGUNG

1. Bitte entladen Sie die Batterie dieses Produkts nach Möglichkeit vollständig, bevor Sie das Produkt in die dafür vorgesehene Batterie-Recyclingtonne geben. Dieses Produkt enthält Batterien, die aus gefährlichen Chemikalien bestehen. Entsorgen Sie dieses Produkt nicht im Hausmüll. Beachten Sie die örtlichen Gesetze und Vorschriften für das Entsorgen und Recyceln von Batterien.
2. Wenn die Batterie aufgrund eines Produktfehlers nicht vollständig entladen werden kann, entsorgen Sie ihn nicht direkt im Batterie-Recycling. Wenden Sie sich zur Entsorgung an ein spezialisiertes Batterierecyclingunternehmen.
3. EinE übermäßig entladene Batterie kann nicht gestartet werden. Bitte entsorgen Sie ihn als Abfall.

Konformitätserklärungen

EcoFlow DELTA Pro Ultra Wechselrichter

FCC COMPLIANCE STATEMENT

Any Changes or modifications not expressly approved by the party responsible

for compliance could void the user’s authority to operate the equipment.
This device complies with part 15 of the FCC Rules. Operation is subject to the following two conditions:
(1) This device may not cause harmful interference, and
(2) this device must accept any interference received, including interference that may cause undesired operation.
Note: This equipment has been tested and found to comply with the limits for a Class B digital device, pursuant to part 15 of the FCC Rules. These limits are designed to provide reasonable protection against harmful interference in a residential installation. This equipment generates uses and can radiate radio frequency energy and, if not installed and used in accordance with the instructions, may cause harmful interference to radio communications. However, there is no guarantee that interference will not occur in a particular installation. If this equipment does cause harmful interference to radio or television reception, which can be determined by turning the equipment off and on, the user is encouraged to try to correct the interference by one or more of the following measures:
-Reorient or relocate the receiving antenna.
-Increase the separation between the equipment and receiver.
-Connect the equipment into an outlet on a circuit different from that to which the receiver is connected.
-Consult the dealer or an experienced radio/TV technician for help.
This equipment complies with FCC radiation exposure limits set forth for antrolled environment. This equipment should be installed and operated with minimum distance 20cm between the radiator &your body.

IC Warning

This device complies with Industry Canada licence-exempt RSS standard(s). Operation is subject to the following two conditions:
(1) this device may not cause interference, and
(2) this device must accept any interference, including interfereInce that may cause undesired operation of the device.
Le présent appareil est conforme aux CNR d’Industrie Canada applicables aux appareils radio exempts de licence. L’exploitation est autorisée aux deux conditions suivantes:
(1) l’appareil ne doit pas produire de brouillage, et
(2) l’utilisateur de l’appareil doit accepter tout brouillage radioélectrique subi, même si le brouillage est susceptible d’en compromettre le fonctionnement.
This Class B digital apparatus complies with Canadian ICES-003.
Cet appareil numérique de la classe B est conforme à la norme NMB-003 du Canada.
CAN ICES(B)/NMB(B)
RF exposure statement
When using the product, maintain a distance of 20 cm from the body to ensure compliance with RF exposure requirements.
Il doit être installé et utilisé à une distance minimale de 20 cm entre le radiateur et toute partie de votre corps.



WEEE

Diese Kennzeichnung weist darauf hin, dass dieses Produkt innerhalb der EU nicht über den Hausmüll entsorgt werden darf. Recyceln Sie dieses Produkt ordnungsgemäß, um eine mögliche Schädigung der Umwelt oder eine Gefährdung der menschlichen Gesundheit durch unkontrollierte Abfallentsorgung zu vermeiden und um die nachhaltige Wiederverwendung von Materialressourcen zu fördern. Bitte geben Sie Ihr gebrauchtes Produkt bei einer geeigneten Sammelstelle ab oder wenden Sie sich an den Händler, bei dem Sie das Produkt gekauft haben. Ihr Einzelhändler nimmt gebrauchte Produkte an und führt sie einer umweltgerechten Recyclinganlage zu.
Informationen zur Entsorgung von Elektro- und Elektronikgeräten finden Sie auf der folgenden Webseite:
https://eu.ecoflow.com/pages/electronic-devices-disposal



CE

Hiermit erklärt EcoFlow Inc., dass dieses Produkt mit den Richtlinien 2014/53/EU übereinstimmt. Den vollständigen Text der EU-Konformitätserklärung finden Sie unter der folgenden Internetadresse: http://www.ecoflow.com/eu/eu-compliance
Funkfrequenz (HF)-Spezifikationen für die EU:
Bluetooth
Frequenz: 2 402 MHz bis 2 480 MHz
Maximale Ausgangsleistung: <20 dBm
WLAN
Frequenz: 2 412 MHz bis 2 472 MHz
Maximale Ausgangsleistung: <20 dBm

Hiermit erklärt EcoFlow Inc., dass das Gerät der Verordnung Nr. 1007 zum Verbraucherschutz von 2023 über Produktsicherheit und Telekommunikationsinfrastruktur (Sicherheitsanforderungen für relevante verbindbare Produkte) und den entsprechenden Normen entspricht.

EcoFlow DELTA Pro Ultra Batterie

FCC COMPLIANCE STATEMENT

Any Changes or modifications not expressly approved by the party responsible for compliance could void the user’s authority to operate the equipment.
This device complies with part 15 of the FCC Rules. Operation is subject to the following two conditions:
(1) This device may not cause harmful interference, and
(2) this device must accept any interference received, including interference that may cause undesired operation.
Note: This equipment has been tested and found to comply with the limits for a Class A digital device, pursuant to part 15 of the FCC Rules. These limits are designed to provide reasonable protection against harmful interference when the equipment is operated in a commercial environment. This equipment generates, uses, and can radiate radio frequency energy and, if not installed and used in accordance with the instruction manual, may cause harmful interference to radio communications. Operation of this equipment in a residential area is likely to cause harmful interference in which case the user will be required to correct the interference at his own expense.

This equipment complies with FCC radiation exposure limits set forth for an uncontrolled environment.
This equipment should be installed and operated with a minimum distance of 20 cm (7.9 in) between the radiator & your body.

IC Warning

This device complies with Industry Canada licence-exempt RSS standard(s). Operation is subject to the following two conditions:
(1) this device may not cause interference, and
(2) this device must accept any interference, including interference that may cause undesired operation of the device.
Le présent appareil est conforme aux CNR d'Industrie Canada applicables aux appareils radio exempts de licence. L'exploitation est autorisée aux deux conditions suivantes:
(1) l'appareil nedoit pas produire de brouillage, et
(2) l'utilisateur de l'appareil doit accepter tout brouillage racdioélectrique subi, même si le brouillage est susceptible d'en compromettre lefonctionnement.
This Class A digital apparatus complies with Canadian ICES-003.
Cet appareil numérique de la classe A est conforme à la norme NMB-003 du Canada.
CAN ICES-003(A) / NMB-003(A)
IC RF Statement
When using the product, maintain a distance of 20 cm (7.9 in) from the body to ensure compliance with RF exposure requirements.



WEEE

Diese Kennzeichnung weist darauf hin, dass dieses Produkt innerhalb der EU nicht über den Hausmüll entsorgt werden darf. Recyceln Sie dieses Produkt ordnungsgemäß, um eine mögliche Schädigung der Umwelt oder eine Gefährdung der menschlichen Gesundheit durch unkontrollierte Abfallentsorgung zu vermeiden und um die nachhaltige Wiederverwendung von Materialressourcen zu fördern. Bitte geben Sie Ihr gebrauchtes Produkt bei einer geeigneten Sammelstelle ab oder wenden Sie sich an den Händler, bei dem Sie das Produkt gekauft haben. Ihr Einzelhändler nimmt gebrauchte Produkte an und führt sie einer umweltgerechten Recyclinganlage zu.
Informationen zur Entsorgung von Elektro- und Elektronikgeräten finden Sie auf der folgenden Webseite:
https://eu.ecoflow.com/pages/electronic-devices-disposal



CE

Hiermit erklärt EcoFlow Inc., dass das Produkt CE-konform ist. Den vollständigen Text der EU-Konformitätserklärung finden Sie unter der folgenden Internetadresse: http://www.ecoflow.com/eu/eu-compliance

Copyright © 2025 EcoFlow. All Rights Reserved.